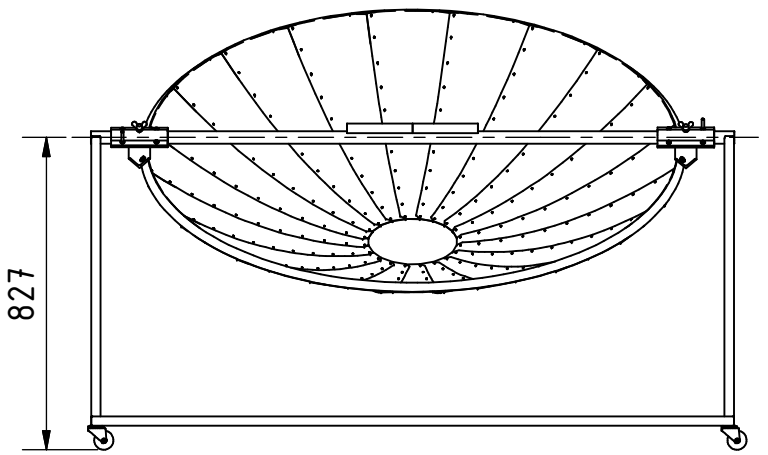

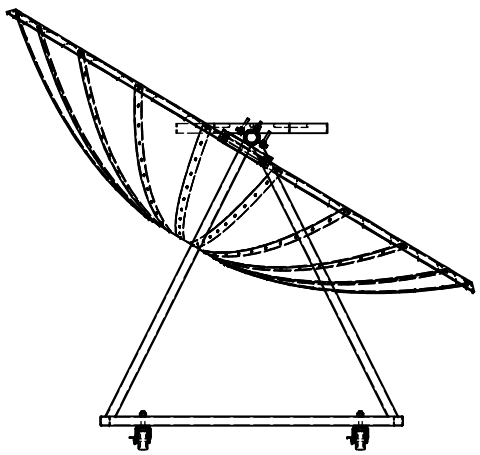

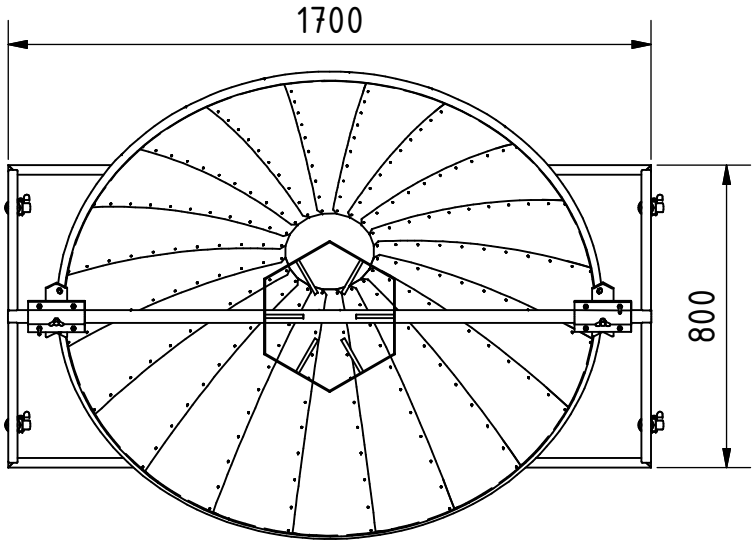

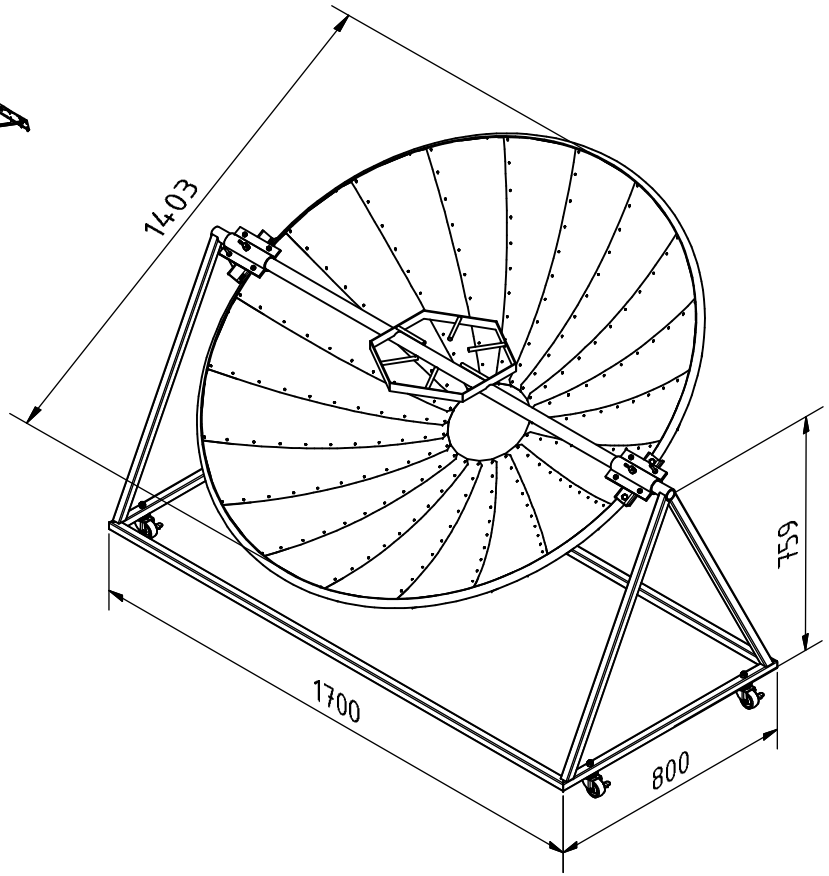

PROYECTO	CREADO POR	APROBADO POR	FECHA	VERSIÓN
Cocina Solar Parabólica de diámetro 1.4m	A. Morillo	D. Jaeger	11-01-2023	0.02
NOMBRE DE PIEZA	ESPECIFICACIONES			CÓDIGO
Vistas 3D				A1
DESARROLLADO POR	REDISEÑADO POR	NOMBRE DE ARCHIVO		CANTIDAD
Stephan Zech - Youtube	OHO e.V.	Cocina Solar Parabólica de diámetro 1.4m_2.iam		1
APOYADO POR		LICENCIA	TIPO DOC. / ESCALA	HOJA
GLS Treuhand Stiftung Neue Energie		CC-BY-SA 4.0	Assembly / 1 : 20	1 /21

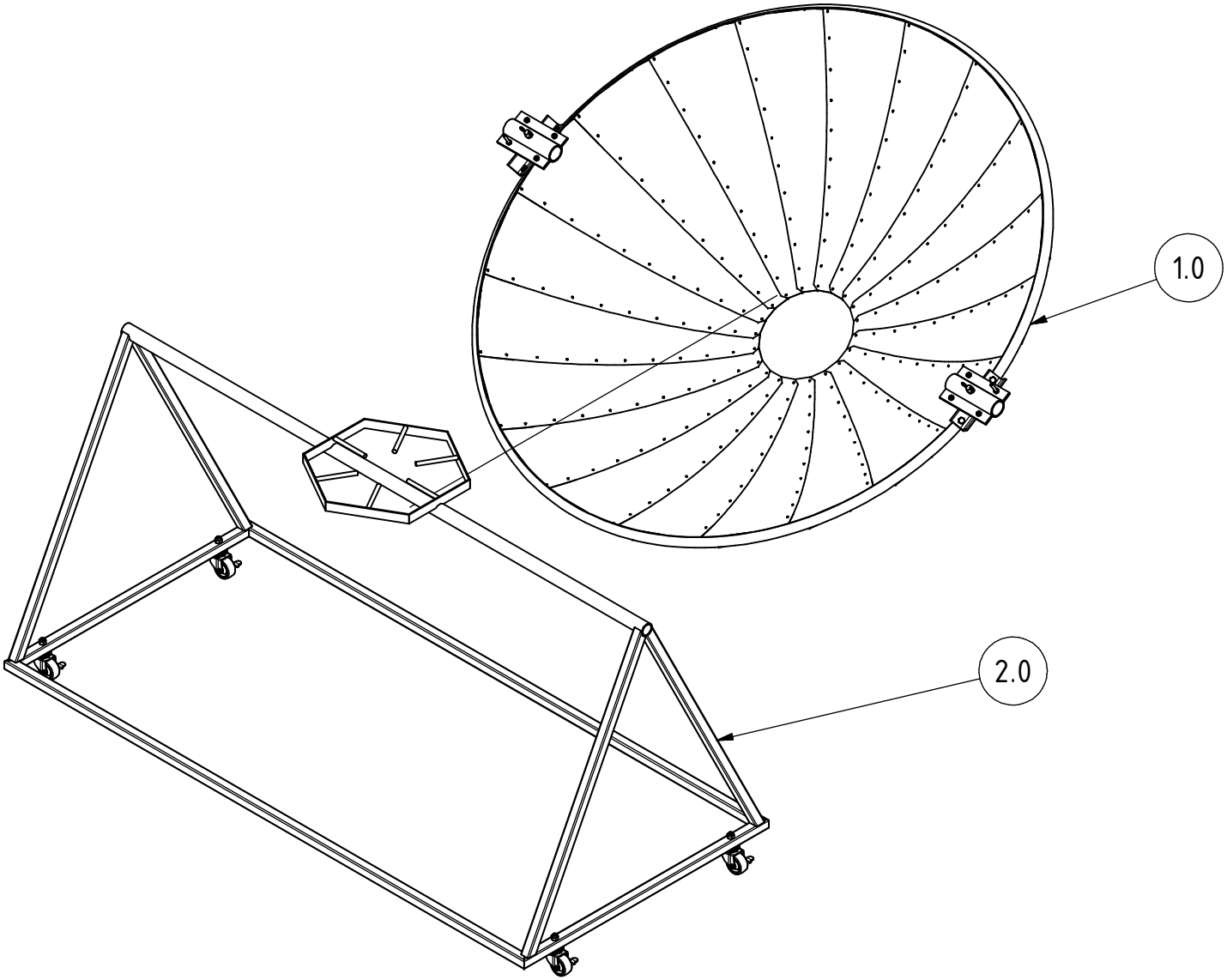

PROYECTO	CREADO POR	APROBADO POR	FECHA	VERSIÓN
Cocina Solar Parabólica de diámetro 1.4m	A. Morillo	D. Jaeger	11-01-2023	0.02
NOMBRE DE PIEZA	ESPECIFICACIONES			CÓDIGO
Vistas de explosión 3D				A2
DESARROLLADO POR	REDISEÑADO POR	NOMBRE DE ARCHIVO		CANTIDAD
Stephan Zech - Youtube	OHO e.V.	Cocina Solar Parabólica de diámetro 1.4m_2.ipn		1
APOYADO POR		LICENCIA	TIPO DOC. / ESCALA	HOJA
GLS Treuhand Stiftung Neue Energie		CC-BY-SA 4.0	Assembly / 1 : 15	2 /21

PARTS LIST

POS	CANT	NOMBRE DE PIEZA	NOMBRE DE ARCHIVO	TIPO PZA	ESPECIFICACIONES	HOJA
A1	1	Vistas 3D	Cocina Solar Parabólica de diámetro 1.4m_2.iam			1
A2	1	Vistas de explosión 3D	Cocina Solar Parabólica de diámetro 1.4m_2.ipn			2
B		Parts list				3-4
C		Technical notes				5
1.00	1	Reflector	Reflector3.iam			6
1.01	20	Segmento parbólico	Segmento3.ipt	Production	Lámina de acero galvanizado calibre 26 (0.48 mm)	8-9
1.02	2	Soporte de articulación	DIN EN 10056-1 L40x40x4 - 150.ipt	Production	Ángulo 1 1/2*1 1/2*4mm*150mm	10
1.03	4	Canal de abrazadera	DIN EN 10210-2 42.4 x 3.2 - 150.ipt	Production	Tubo redondo de hierro 1 1/4", sch40* 150mm	11
1.04	8	Oreja de abrazadera	Abrazadera.ipt	Production	Pletina 1*1/8"*150mm	12
1.05	4	Tornillo de articulacón	DIN 933 - replaced by DIN EN 24017 M8 x 16.ipt	Standard	Tornillo hexagonal M8*16mm, grado 5	
1.06	4	Tuerca de articulacón	DIN 555 - replaced by DIN EN 24034 M8.ipt	Standard	Tuerca hexagonal M8, grado 5	
1.07	4	Arandela de articulacón	DIN 125-1 A A 8.4.ipt	Standard	Arandela plana para M8	
1.08	6	Tornillo1 de abrazadera	DIN 933 - replaced by DIN EN 24017 M6 x 12.ipt	Standard	Tornillo hexagonal M6*12mm, grado 5	
1.09	2	Tornillo2 de abrazadera	DIN 933 - replaced by DIN EN 24017 M6 x 40.ipt	Standard	Tornillo hexagonal M6*40mm, grado 5	
1.10	8	Tuerca de abrazadera	DIN 555 - replaced by DIN EN 24034 M6.ipt	Standard	Tuerca hexagonal M6, grado 5	
1.11	2	Tornillo de fijación	DIN 316 - M8 x 10.ipt	Standard	Tornillo de mariposa M8*12mm	
1.12	2	Tuerca de fijación	DIN 555-5 - M8.ipt	Standard	Tuerca hexagonal M8, soldada	
1.13	1	Fleje de reflector	Fleje de reflector.ipt	Production	Pletina 1*1/8"*4473mm	13

PROYECTO Cocina Solar Parabólica de diámetro 1.4m	CREADO POR A. Morillo	APROBADO POR D. Jaeger	FECHA 11-01-2023	VERSIÓN 0.02
NOMBRE DE PIEZA Parts list	ESPECIFICACIONES			CÓDIGO B1
DESARROLLADO POR Stephan Zech - Youtube	REDISEÑADO POR OHO e.V.	NOMBRE DE ARCHIVO		CANTIDAD
APOYADO POR GLS Treuhand Stiftung Neue Energie		LICENCIA CC-BY-SA 4.0	TIPO DOC. Parts list	ESCALA	HOJA 3 /21

PARTS LIST

POS	CANT	NOMBRE DE PIEZA	NOMBRE DE ARCHIVO	TIPO PZA	ESPECIFICACIONES	HOJA
2.00	1	Estructura	Estructura2.ipn			14-15
2.01	2	Eje fijo	DIN EN 10210-2 33.7 x 3.2 - 776.79.ipt	Production	Tub redondo de hierro, 1", sch40	16
2.02	6	Lateales de hornilla	DIN EN 10278 25 x 3 - 200.ipt	Production	Platina 1*1/8"*200mm	17
2.03	6	Soporte de hornilla	DIN EN 10060 9.75 - 100.21.ipt	Production	Barra de hierro redonda 10mm*100mm	18
2.04	4	Puntal	DIN EN 10210-2 (25 x 25 x 2) - 830.ipt	Production	Tubo de hierro cuadrado 1*1"*2mm*830mm	19
2.05	2	Base1	DIN EN 10210-2 (25 x 25 x 2) - 1700.ipt	Production	Tubo de hierro cuadrado 1*1"*2mm*1700mm	20
2.06	2	Base2	DIN EN 10210-2 (25 x 25 x 2) - 800.ipt	Production	Tubo de hierro cuadrado 1*1"*2mm*800mm	21
2.07	4	Rueda ajustable	2834T320_THREADED-STEM SWIVEL CASTER.ipt	Buy	Rueda ajustable tipo Caster o similar, diámetro 2"	

PROYECTO Cocina Solar Parabólica de diámetro 1.4m	CREADO POR A. Morillo	APROBADO POR D. Jaeger	FECHA 11-01-2023	VERSIÓN 0.02
NOMBRE DE PIEZA Parts list	ESPECIFICACIONES			CÓDIGO B2
DESARROLLADO POR Stephan Zech - Youtube	REDISEÑADO POR OHO e.V.	NOMBRE DE ARCHIVO		CANTIDAD
APOYADO POR GLS Treuhand Stiftung Neue Energie		LICENCIA CC-BY-SA 4.0	TIPO DOC. Parts list	ESCALA	HOJA 4 /21

Technical notes		
Nota	Detalle	Comentario
Potencia de diseño	1000 W	Energía captada por 1 m2 de reflector aproximadamente
Temperatura máxima	200 °C	Suficiente para cocinar y freir alimentos
Área de captación	1.5 m2	Disco parabólico recubierto con pintura cromada
Cálculos de estimaciones	https://ases.org/tinywattscalculations/	Para verificaciones y cifras de referencia
Recubrimiento reflectivo	https://articulo.mercadolibre.com.ve/MLV-706603525-pintura-en-spray-cromado-metalizado-tekbond-350-ml-_JM	Referencia comercial

PROYECTO Cocina Solar Parabólica de diámetro 1.4m	CREADO POR A. Morillo	APROBADO POR D. Jaeger	FECHA 11-01-2023	VERSIÓN 0.02
NOMBRE DE PIEZA Technical notes	ESPECIFICACIONES			CÓDIGO C1
DESARROLLADO POR Stephan Zech - Youtube	REDISEÑADO POR OHO e.V.	NOMBRE DE ARCHIVO		CANTIDAD
APOYADO POR GLS Treuhand Stiftung Neue Energie		LICENCIA CC-BY-SA 4.0	TIPO DOC. Technical notes	ESCALA	HOJA 5 /21

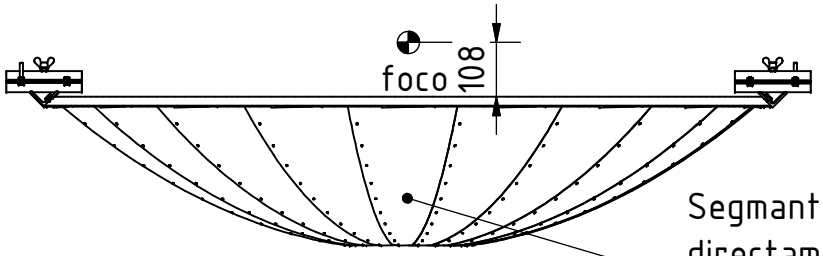

Segmantos remachados directamente

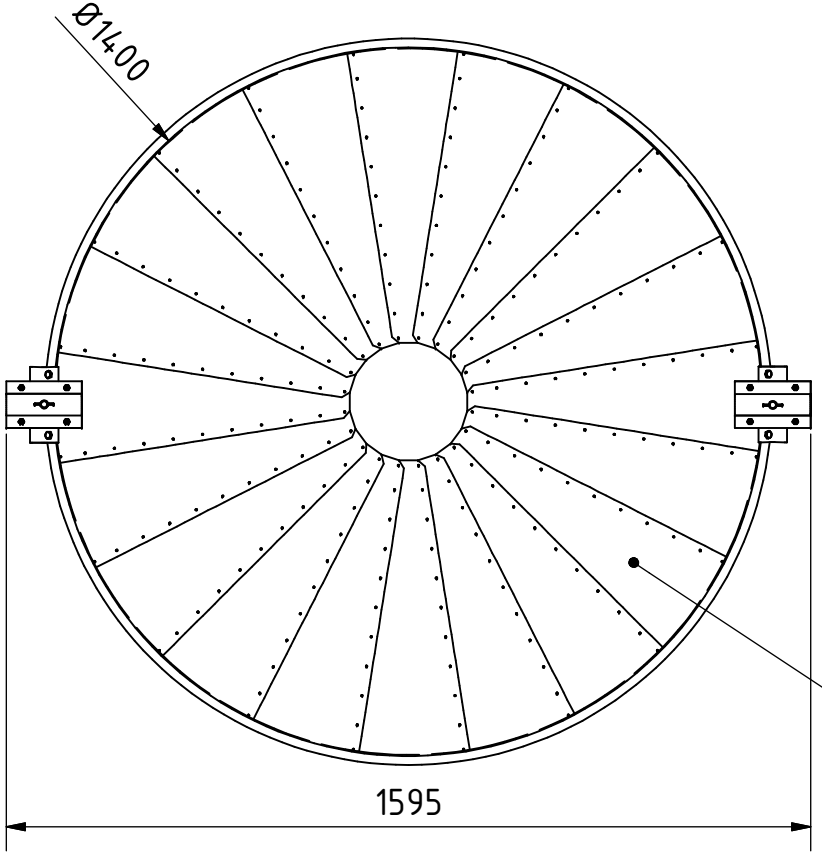

Aplicar recubrimiento reflectivo en la parte superior, ver notas técnicas

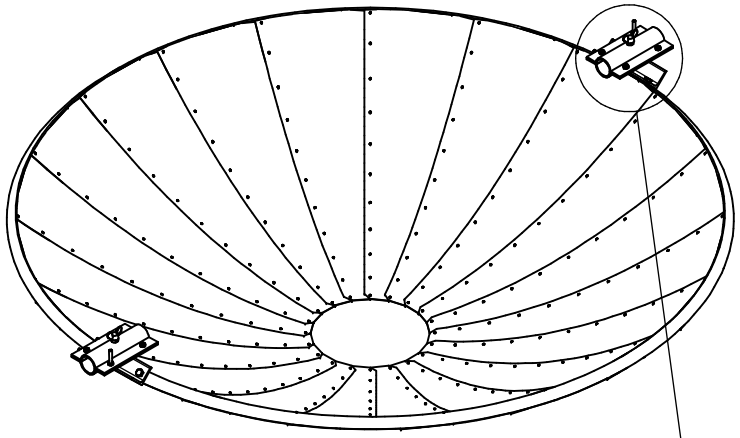

Articulación atornillada (abrazadera)

Uno de los tornillos es más largo, para servir como alineador solar

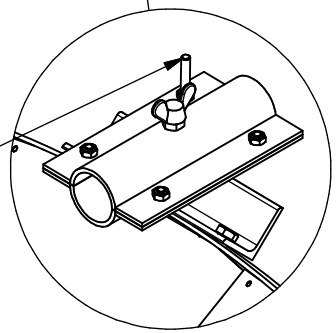

Segunda opción:

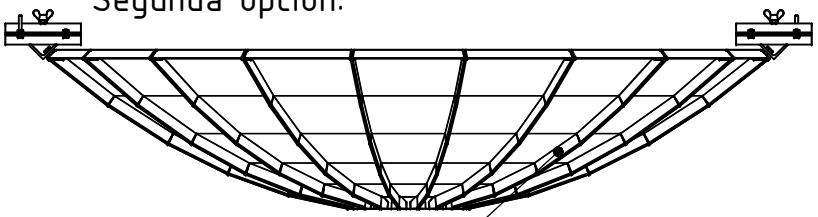

Segmentos remachados por abajo (pestañas)

PROYECTO	CREADO POR	APROBADO POR	FECHA	VERSIÓN
Cocina Solar Parabólica de diámetro 1.4m	A. Morillo	D. Jaeger	11-01-2023	0.02
NOMBRE DE PIEZA	ESPECIFICACIONES			CÓDIGO
Reflector				1.00
DESARROLLADO POR	REDISEÑADO POR	NOMBRE DE ARCHIVO		CANTIDAD
Stephan Zech - Youtube	OHO e.V.	Reflector3.iam		1
APOYADO POR		LICENCIA	TIPO DOC. / ESCALA	HOJA
GLS Treuhand Stiftung Neue Energie		CC-BY-SA 4.0	Assembly / 1 : 15	6 /21

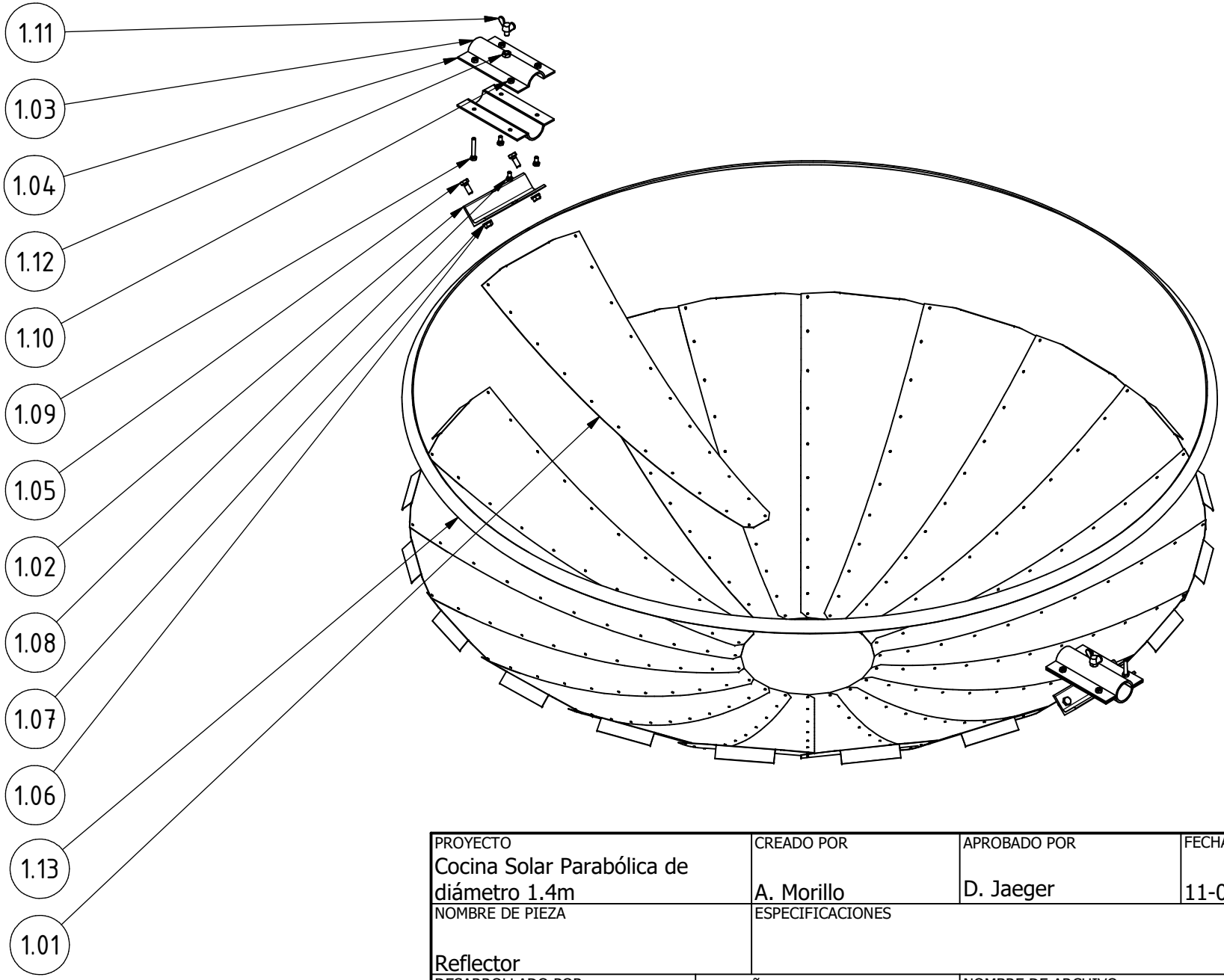

PROYECTO	CREADO POR	APROBADO POR	FECHA	VERSIÓN
Cocina Solar Parabólica de diámetro 1.4m	A. Morillo	D. Jaeger	11-01-2023	0.02
NOMBRE DE PIEZA	ESPECIFICACIONES			CÓDIGO
Reflector				1.00
DESARROLLADO POR	REDISEÑADO POR	NOMBRE DE ARCHIVO		CANTIDAD
Stephan Zech - Youtube	OHO e.V.	Reflector2.ipn		1
APOYADO POR		LICENCIA	TIPO DOC. / ESCALA	HOJA
GLS Treuhand Stiftung Neue Energie		CC-BY-SA 4.0	Assembly / 1 : 10	7 /21

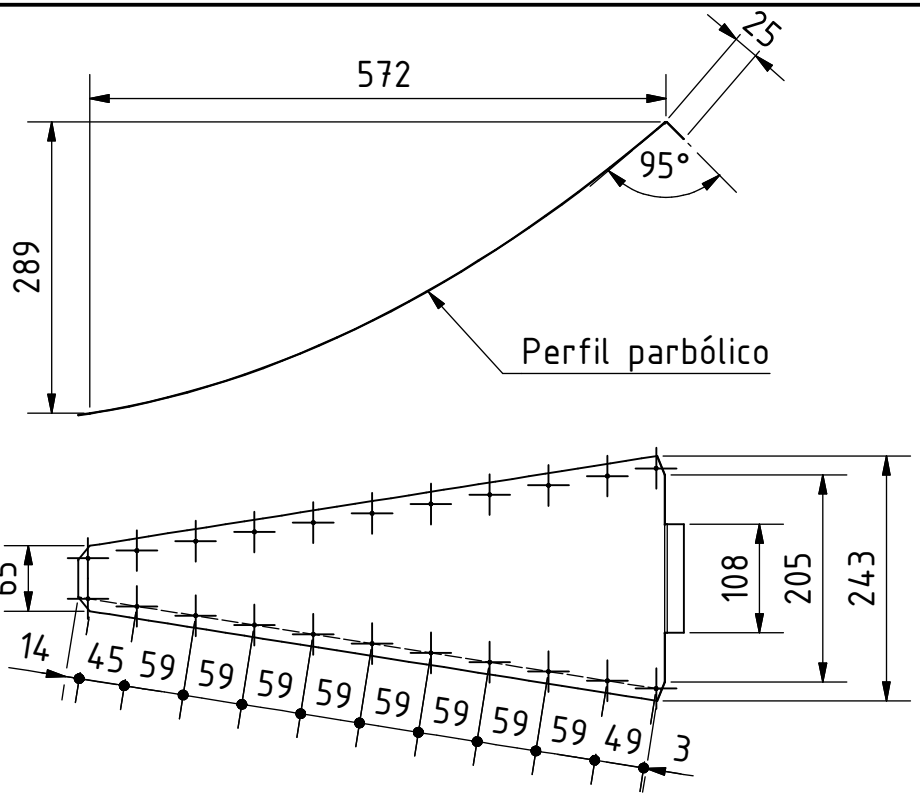

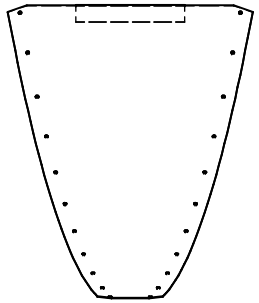

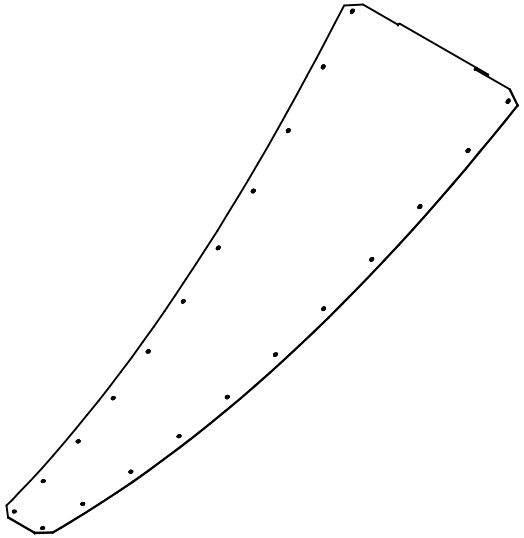

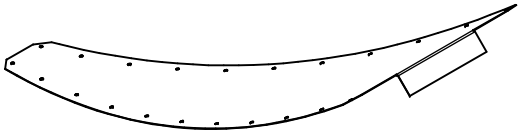

Segunda opción:
Perfil de caras planas con pestañas para remaches

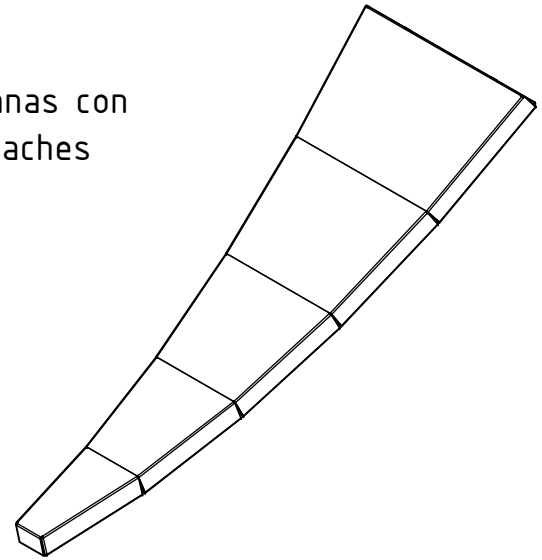

La curvatura se obtiene durante el ensamble

PROYECTO	CREADO POR	APROBADO POR	FECHA	VERSIÓN
Cocina Solar Parabólica de diámetro 1.4m	A. Morillo	D. Jaeger	11-01-2023	0.02
NOMBRE DE PIEZA	ESPECIFICACIONES			CÓDIGO
Segmento parbólico	Lámina de acero galvanizado calibre 26 (0.48 mm)			1.01
DESARROLLADO POR	REDISEÑADO POR	NOMBRE DE ARCHIVO		CANTIDAD
Stephan Zech - Youtube	OHO e.V.	Segmento3.ipt		20
APOYADO POR		LICENCIA	TIPO DOC. / ESCALA	HOJA
GLS Treuhand Stiftung Neue Energie		CC-BY-SA 4.0	Part / 2 : 15	8 /21

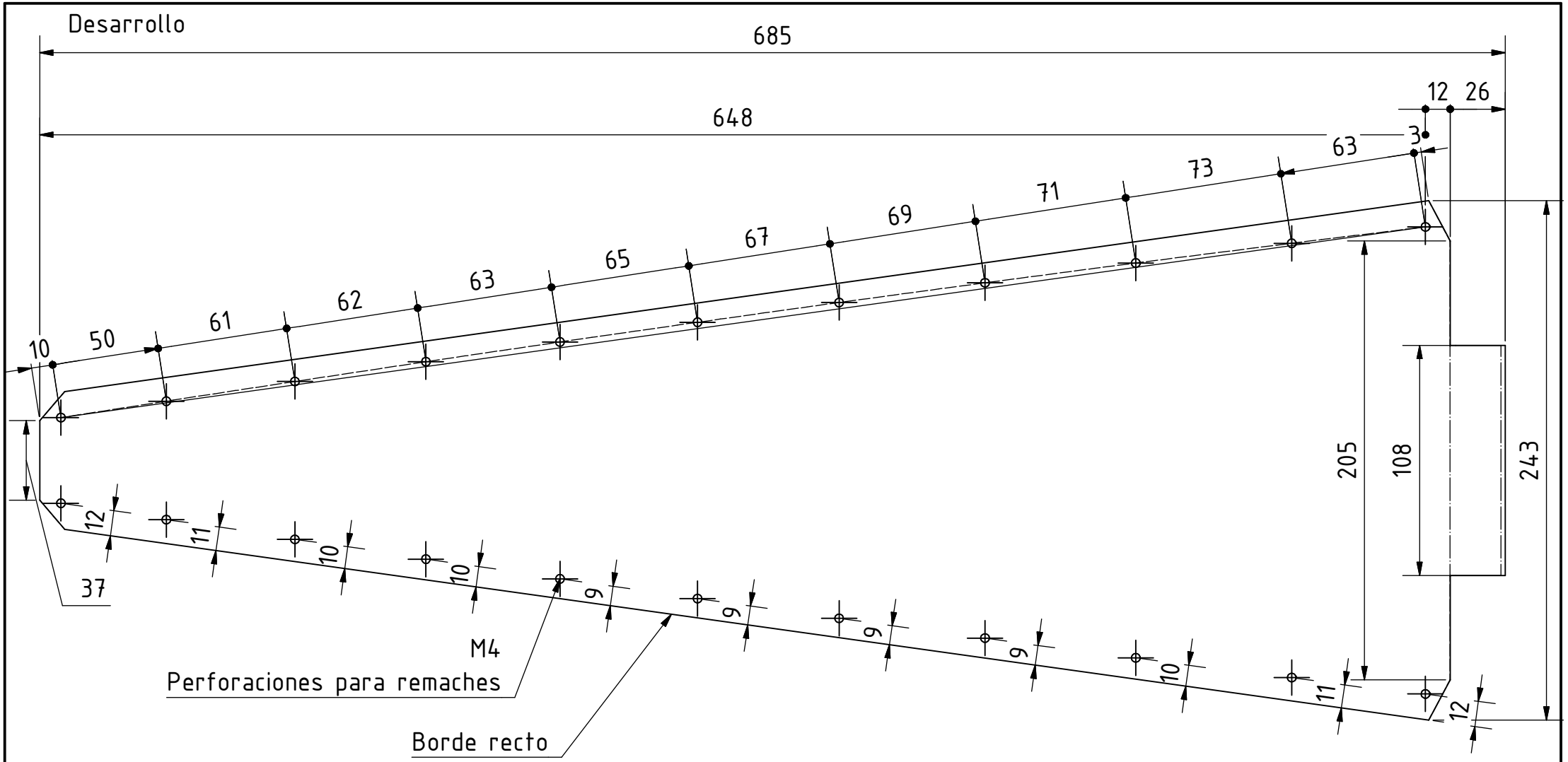

PROYECTO	CREADO POR	APROBADO POR	FECHA	VERSIÓN
Cocina Solar Parabólica de diámetro 1.4m	A. Morillo	D. Jaeger	11-01-2023	0.02
NOMBRE DE PIEZA	ESPECIFICACIONES			CÓDIGO
Segmento parbólico	Lámina de acero galvanizado calibre 26 (0.48 mm)			1.01
DESARROLLADO POR	REDISEÑADO POR	NOMBRE DE ARCHIVO		CANTIDAD
Stephan Zech - Youtube	OHO e.V.	Segmento3.ipt		20
APOYADO POR	LICENCIA	TIPO DOC.	ESCALA	HOJA
GLS Treuhand Stiftung Neue Energie	CC-BY-SA 4.0	Part	2 : 5	9 /21

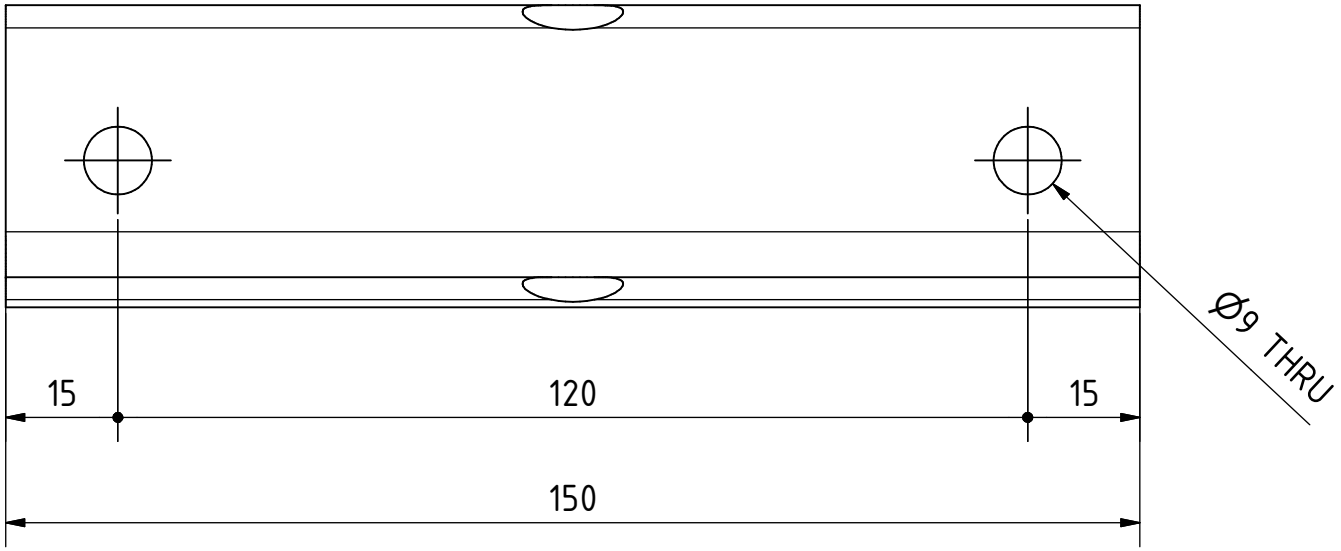

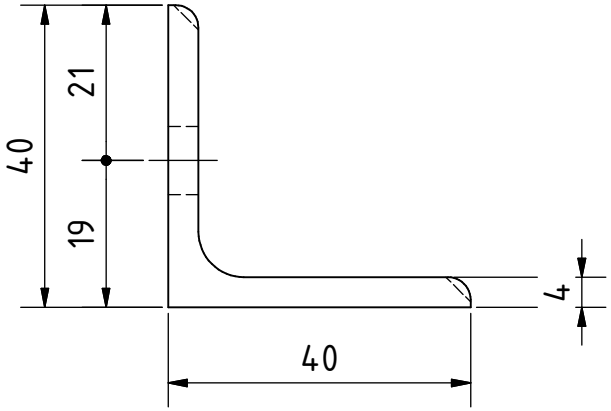

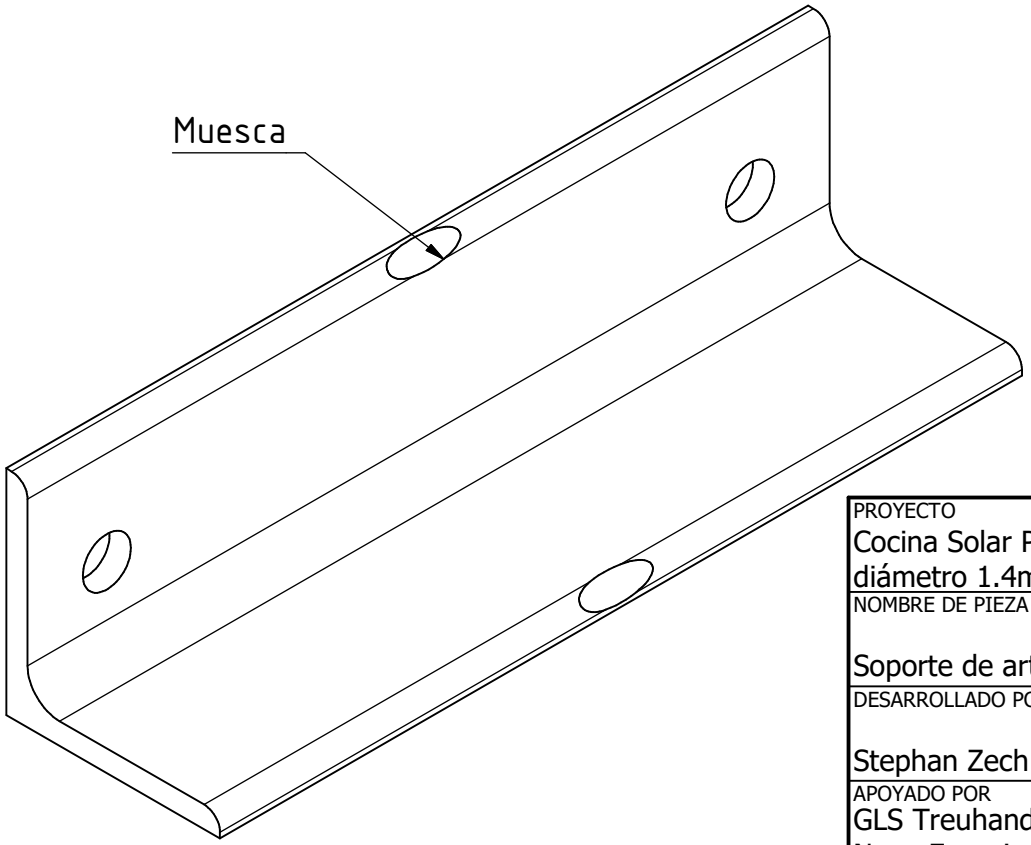

PROYECTO	CREADO POR	APROBADO POR	FECHA	VERSIÓN
Cocina Solar Parabólica de diámetro 1.4m	A. Morillo	D. Jaeger	11-01-2023	0.02
NOMBRE DE PIEZA	ESPECIFICACIONES			CÓDIGO
Soporte de articulación	Ángulo 1 1/2*1 1/2*4mm*150mm			1.02
DESARROLLADO POR	REDISEÑADO POR	NOMBRE DE ARCHIVO		CANTIDAD
Stephan Zech - Youtube	OHO e.V.	DIN EN 10056-1 L40x40x4 - 150.ipt		2
APOYADO POR		LICENCIA	TIPO DOC. / ESCALA	HOJA
GLS Treuhand Stiftung Neue Energie		CC-BY-SA 4.0	Part / 1 : 1	10 /21

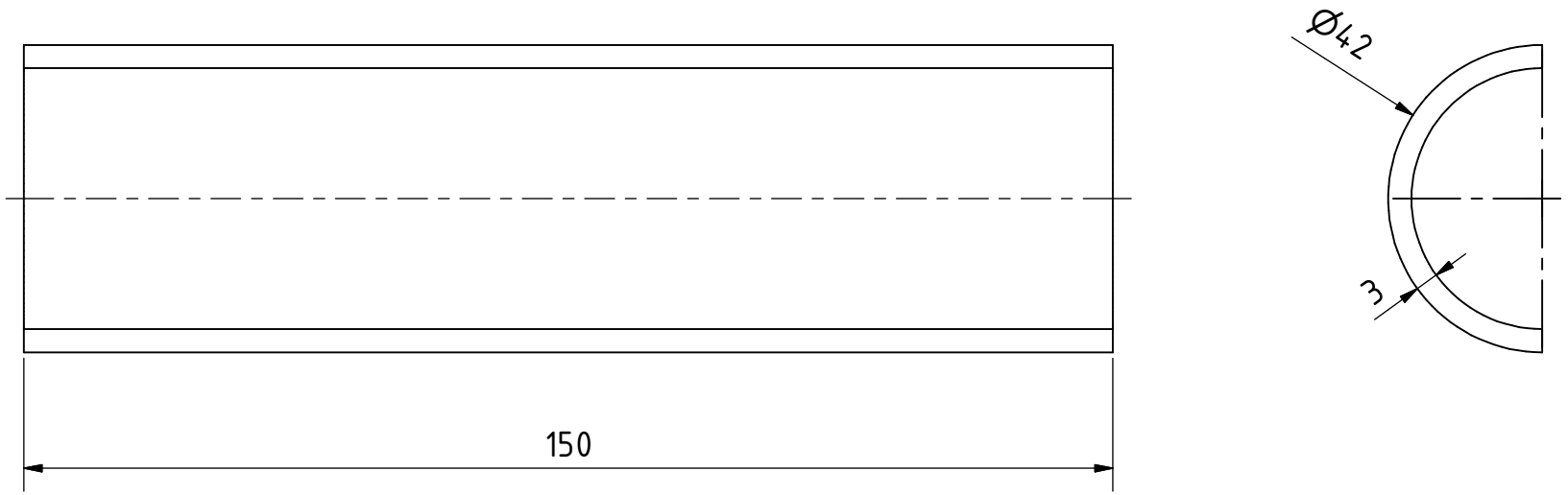

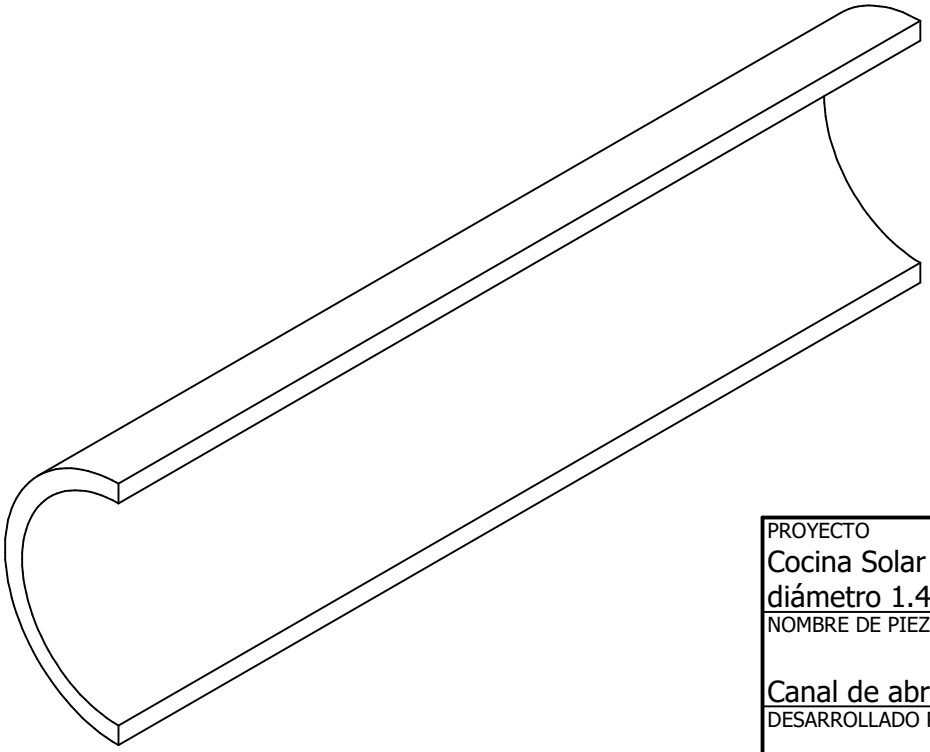

PROYECTO Cocina Solar Parabólica de diámetro 1.4m	CREADO POR A. Morillo	APROBADO POR D. Jaeger	FECHA 11-01-2023	VERSIÓN 0.02
NOMBRE DE PIEZA Canal de abrazadera	ESPECIFICACIONES Tubo redondo de hierro 1 1/4", sch40* 150mm			CÓDIGO 1.03
DESARROLLADO POR Stephan Zech - Youtube	REDISEÑADO POR OHO e.V.	NOMBRE DE ARCHIVO DIN EN 10210-2 42.4 x 3.2 - 150.ipt		CANTIDAD 4
APOYADO POR GLS Treuhand Stiftung Neue Energie		LICENCIA CC-BY-SA 4.0	TIPO DOC. Part	ESCALA 1 : 1	HOJA 11 /21

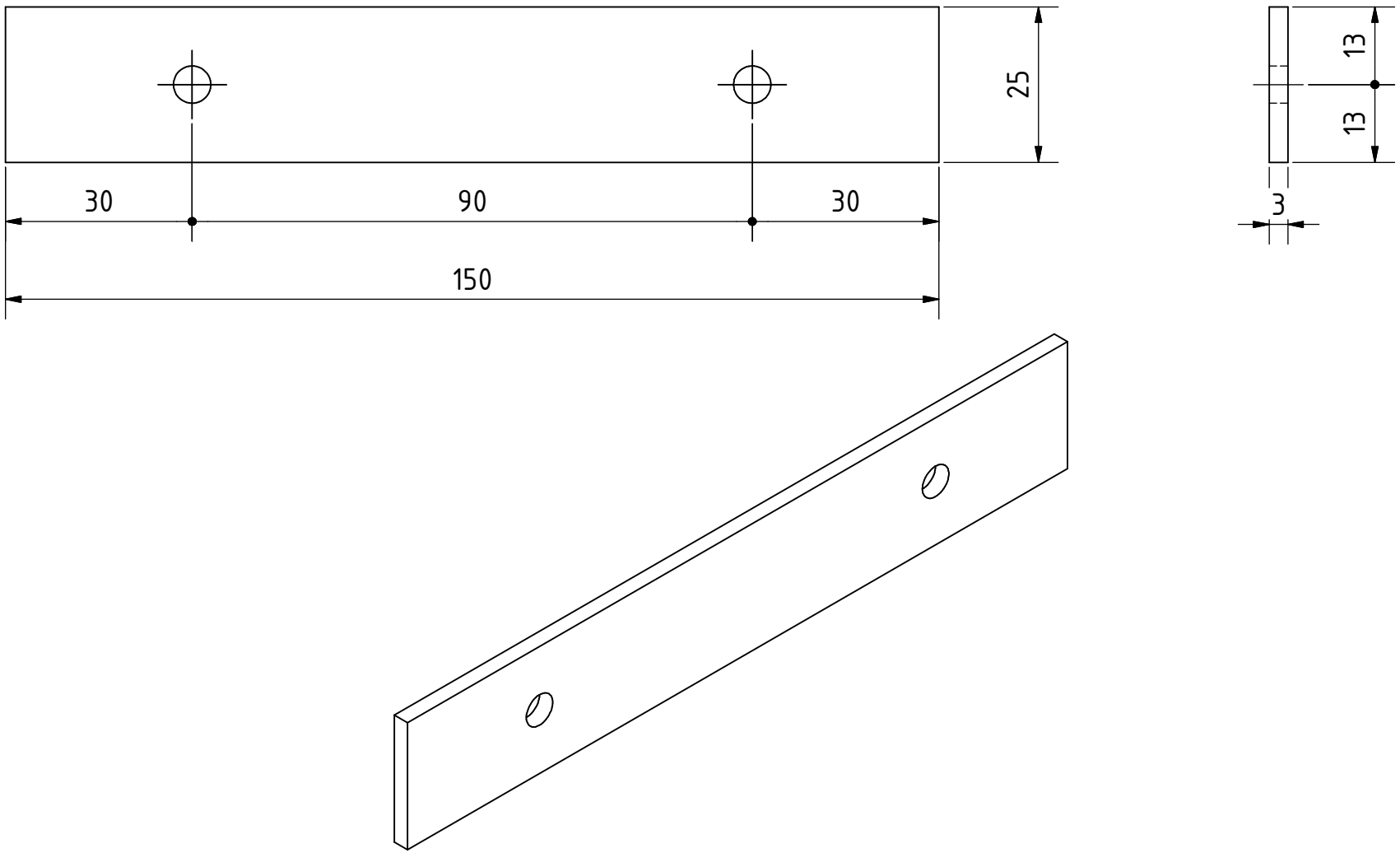

PROYECTO	CREADO POR	APROBADO POR	FECHA	VERSIÓN
Cocina Solar Parabólica de diámetro 1.4m	A. Morillo	D. Jaeger	11-01-2023	0.02
NOMBRE DE PIEZA	ESPECIFICACIONES			CÓDIGO
Oreja de abrazadera	Pletina 1*1/8"*150mm			1.04
DESARROLLADO POR	REDISEÑADO POR	NOMBRE DE ARCHIVO		CANTIDAD
Stephan Zech - Youtube	OHO e.V.	Abrazadera.ipt		8
APOYADO POR		LICENCIA	TIPO DOC. / ESCALA	HOJA
GLS Treuhand Stiftung Neue Energie		CC-BY-SA 4.0	Part / 1 : 1	12 /21

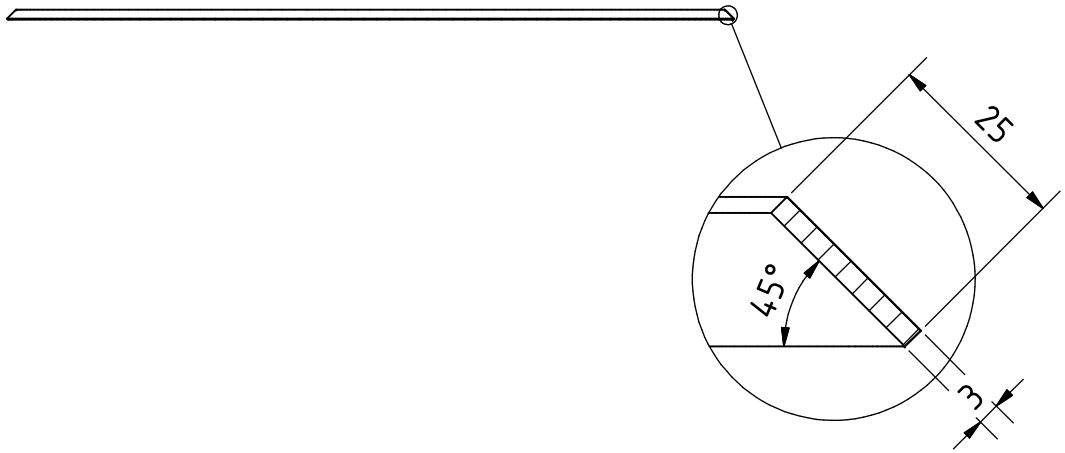

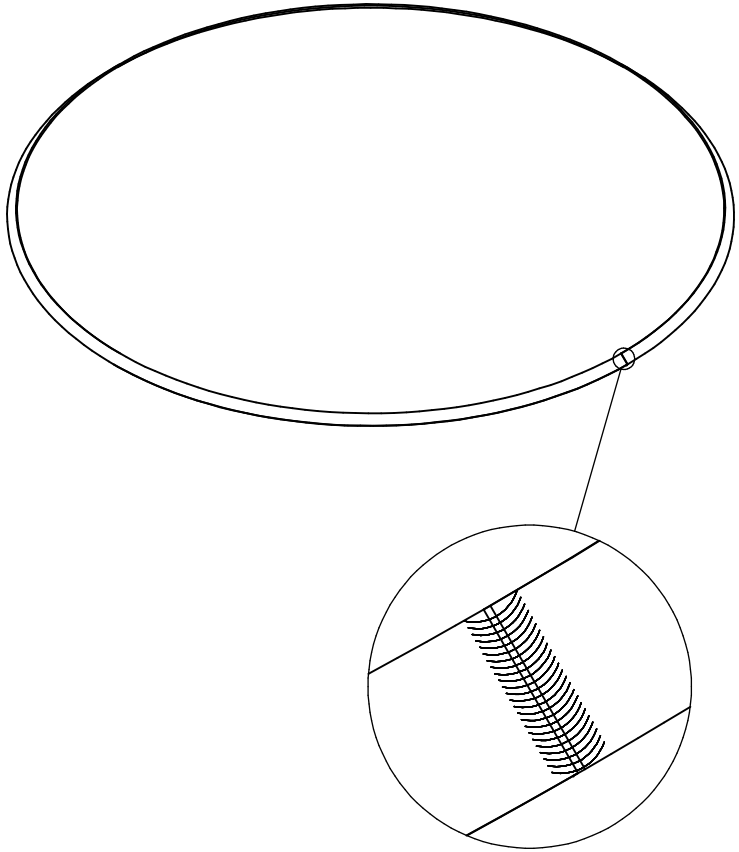

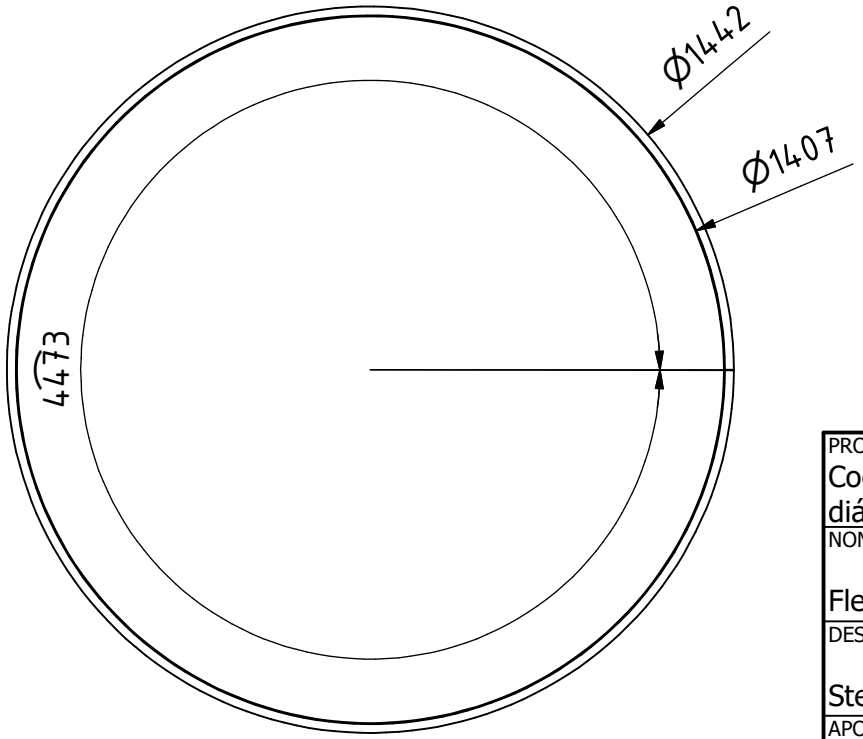

1 a 2 remaches por cada segmento parabólico

PROYECTO	CREADO POR	APROBADO POR	FECHA	VERSIÓN
Cocina Solar Parabólica de diámetro 1.4m	A. Morillo	D. Jaeger	11-01-2023	0.02
NOMBRE DE PIEZA	ESPECIFICACIONES			CÓDIGO
Fleje de reflector	Pletina 1*1/8"*4473mm			1.13
DESARROLLADO POR	REDISEÑADO POR	NOMBRE DE ARCHIVO		CANTIDAD
Stephan Zech - Youtube	OHO e.V.	Fleje de reflector.ipt		1
APOYADO POR		LICENCIA	TIPO DOC. / ESCALA	HOJA
GLS Treuhand Stiftung Neue Energie		CC-BY-SA 4.0	Part / 1 : 15	13 /21

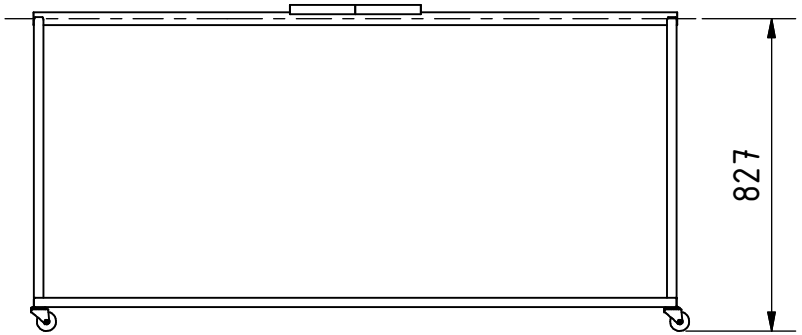

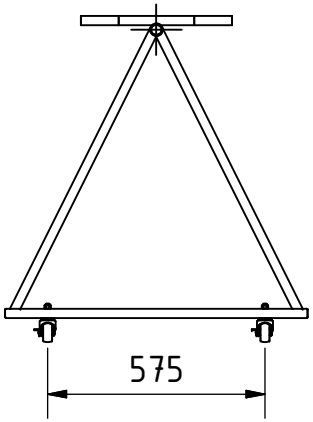

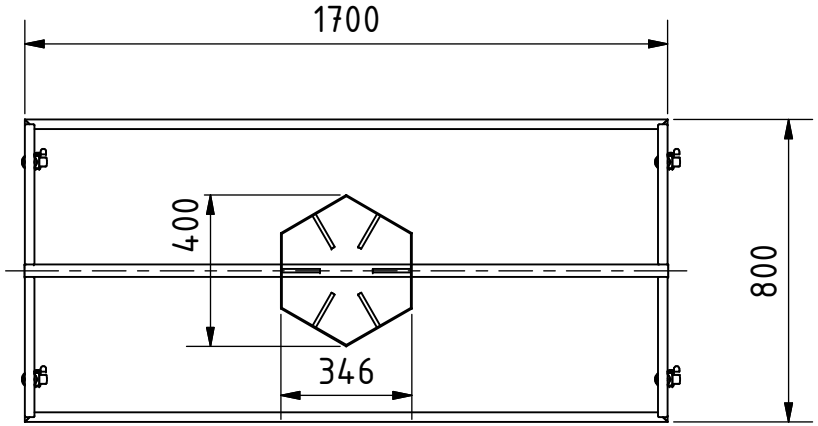

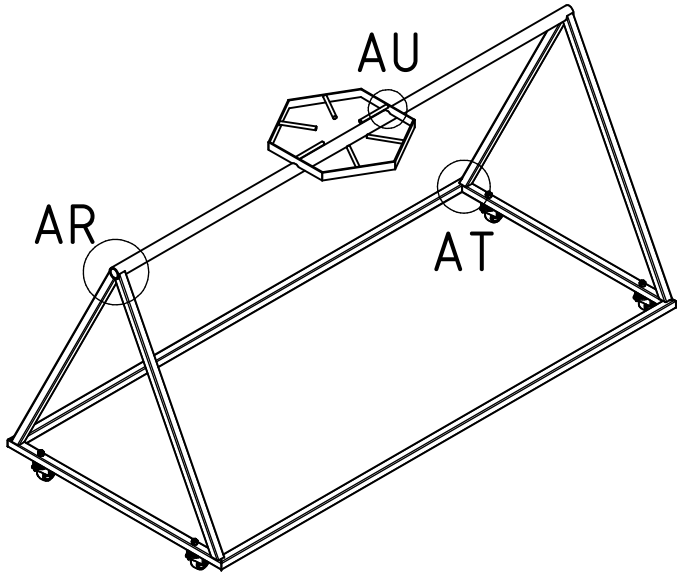

AR (1:5)

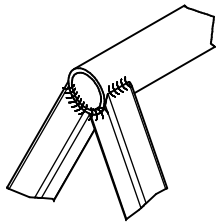

AT (1:5)

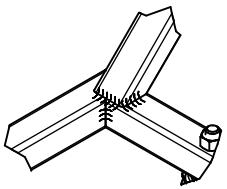

AU (1:5)

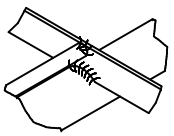

PROYECTO Cocina Solar Parabólica de diámetro 1.4m	CREADO POR A. Morillo	APROBADO POR D. Jaeger	FECHA 11-01-2023	VERSIÓN 0.02
NOMBRE DE PIEZA Estructura	ESPECIFICACIONES			CÓDIGO 2.00
DESARROLLADO POR Stephan Zech - Youtube	REDISEÑADO POR OHO e.V.	NOMBRE DE ARCHIVO Estructura2.iam		CANTIDAD 1
APOYADO POR GLS Treuhand Stiftung Neue Energie		LICENCIA CC-BY-SA 4.0	TIPO DOC. Assembly	ESCALA 1 : 20	HOJA 14 /21

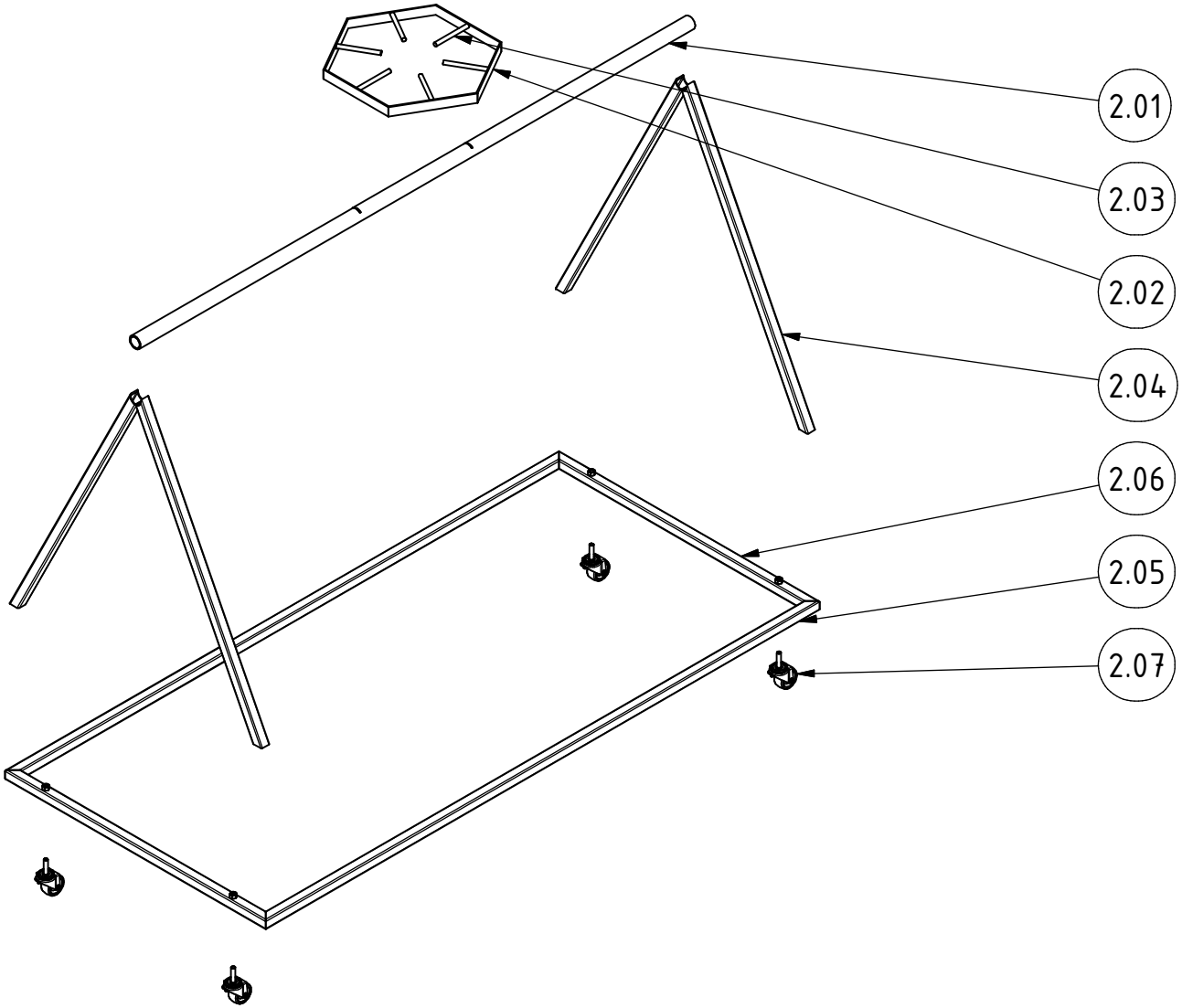

PROYECTO	CREADO POR	APROBADO POR	FECHA	VERSIÓN
Cocina Solar Parabólica de diámetro 1.4m	A. Morillo	D. Jaeger	11-01-2023	0.02
NOMBRE DE PIEZA	ESPECIFICACIONES			CÓDIGO
Estructura				2.00
DESARROLLADO POR	REDISEÑADO POR	NOMBRE DE ARCHIVO		CANTIDAD
Stephan Zech - Youtube	OHO e.V.	Estructura2.ipn		1
APOYADO POR		LICENCIA	TIPO DOC. / ESCALA	HOJA
GLS Treuhand Stiftung Neue Energie		CC-BY-SA 4.0	Assembly / 1:20	15 /21

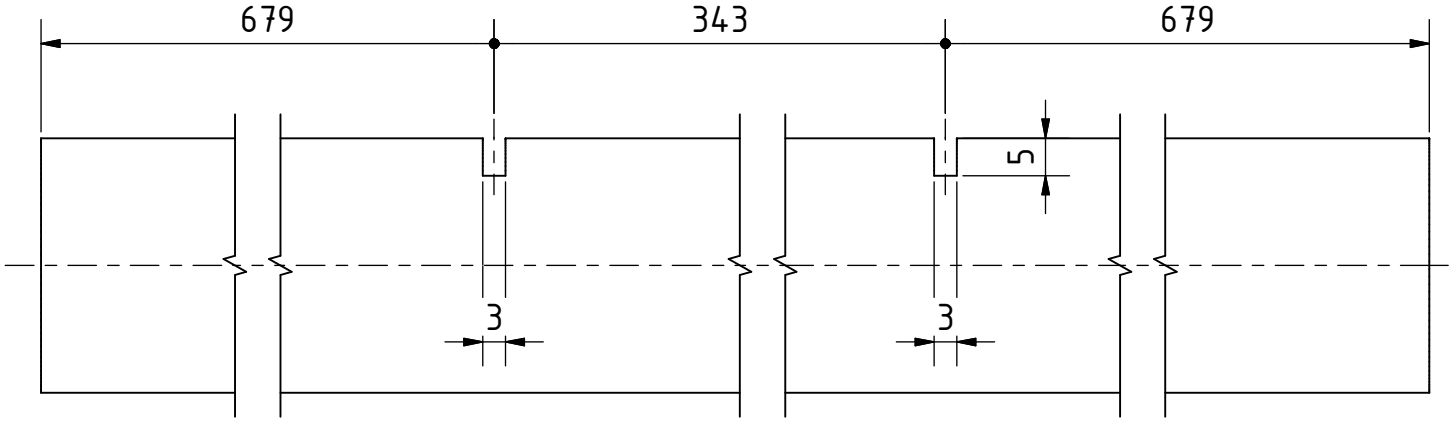

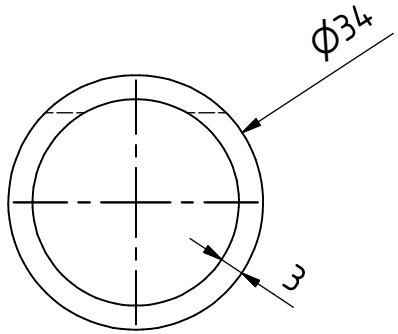

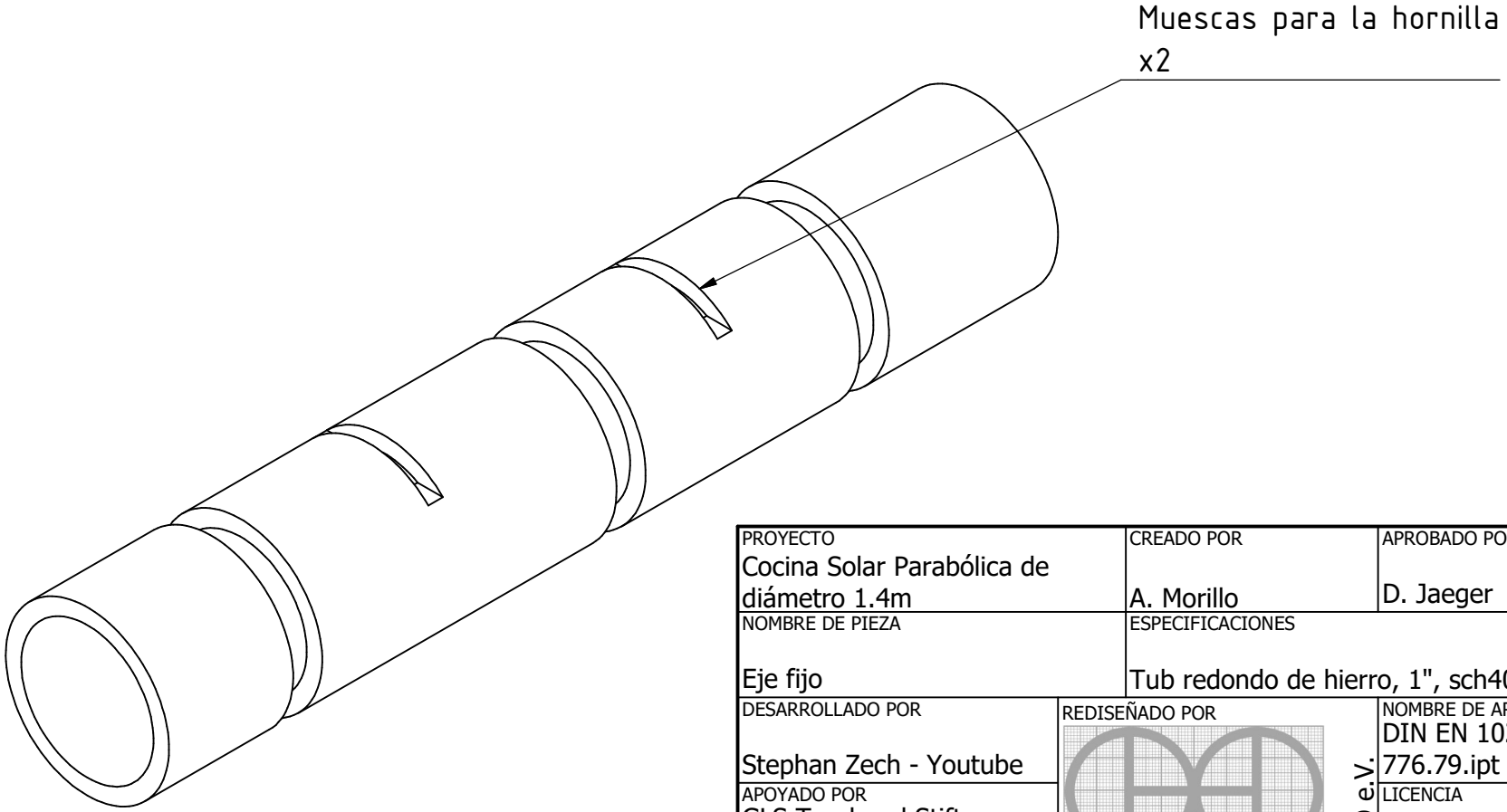

PROYECTO	CREADO POR	APROBADO POR	FECHA	VERSIÓN
Cocina Solar Parabólica de diámetro 1.4m	A. Morillo	D. Jaeger	11-01-2023	0.02
NOMBRE DE PIEZA	ESPECIFICACIONES			CÓDIGO
Eje fijo	Tub redondo de hierro, 1", sch40			2.01
DESARROLLADO POR	REDISEÑADO POR	NOMBRE DE ARCHIVO		CANTIDAD
Stephan Zech - Youtube	OHO e.V.	DIN EN 10210-2 33.7 x 3.2 - 776.79.ipt		2
APOYADO POR		LICENCIA	TIPO DOC. / ESCALA	HOJA
GLS Treuhand Stiftung Neue Energie		CC-BY-SA 4.0	Part / 1 : 1	16 /21

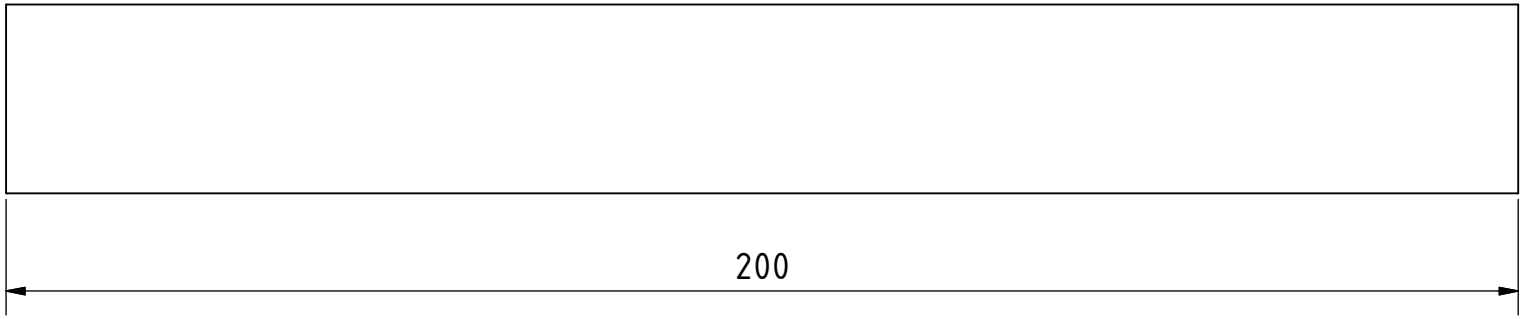

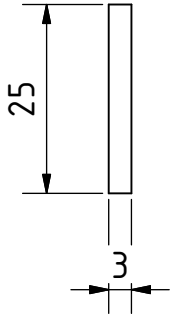

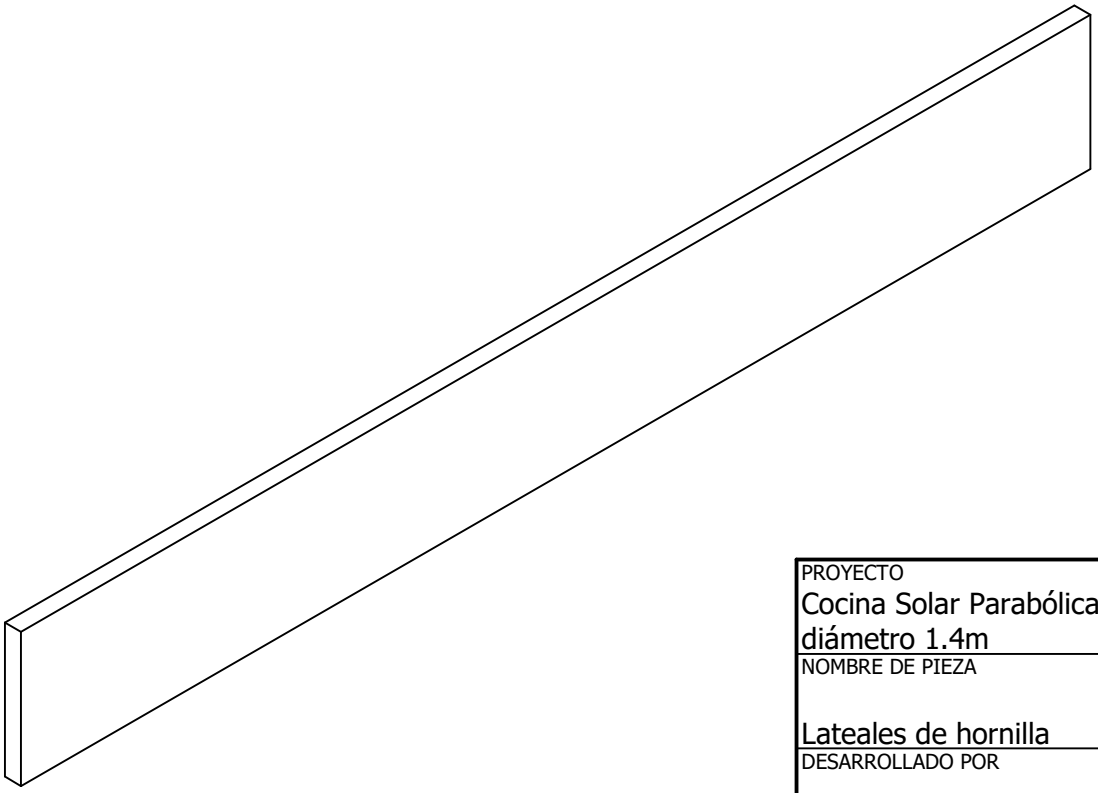

PROYECTO	CREADO POR	APROBADO POR	FECHA	VERSIÓN
Cocina Solar Parabólica de diámetro 1.4m	A. Morillo	D. Jaeger	11-01-2023	0.02
NOMBRE DE PIEZA	ESPECIFICACIONES			CÓDIGO
Lateales de hornilla	Platina 1*1/8"*200mm			2.02
DESARROLLADO POR	REDISEÑADO POR	NOMBRE DE ARCHIVO		CANTIDAD
Stephan Zech - Youtube	OHO e.V.	DIN EN 10278 25 x 3 - 200.ipt		6
APOYADO POR		LICENCIA	TIPO DOC. / ESCALA	HOJA
GLS Treuhand Stiftung Neue Energie		CC-BY-SA 4.0	Part / 1 : 1	17 /21

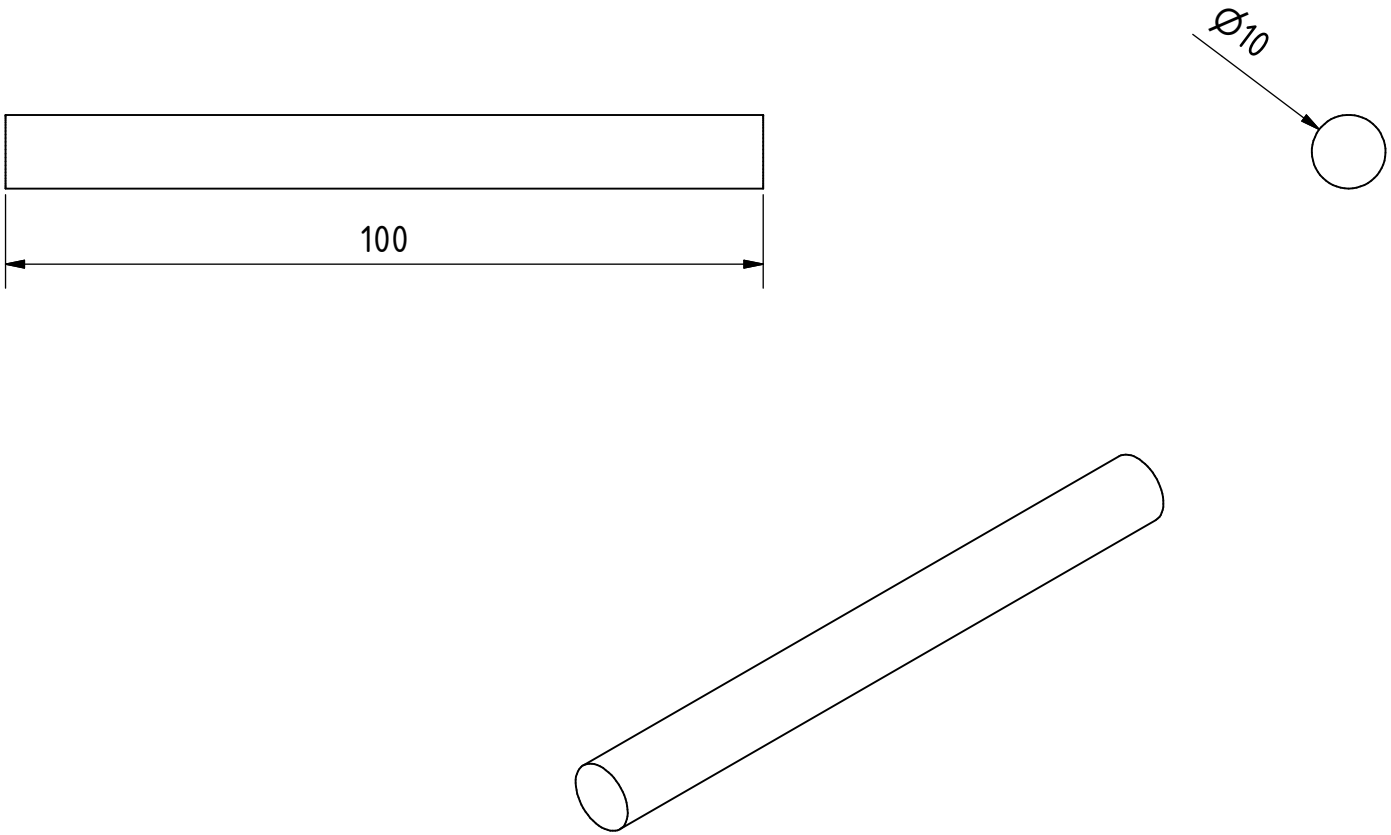

PROYECTO	CREADO POR	APROBADO POR	FECHA	VERSIÓN
Cocina Solar Parabólica de diámetro 1.4m	A. Morillo	D. Jaeger	11-01-2023	0.02
NOMBRE DE PIEZA	ESPECIFICACIONES			CÓDIGO
Soporte de hornilla	Barra de hierro redonda 10mm*100mm			2.03
DESARROLLADO POR	REDISEÑADO POR	NOMBRE DE ARCHIVO		CANTIDAD
Stephan Zech - Youtube	OHO e.V.	DIN EN 10060 9.75 - 100.21.ipt		6
APOYADO POR		LICENCIA	TIPO DOC. / ESCALA	HOJA
GLS Treuhand Stiftung Neue Energie		CC-BY-SA 4.0	Part / 1 : 1	18 /21

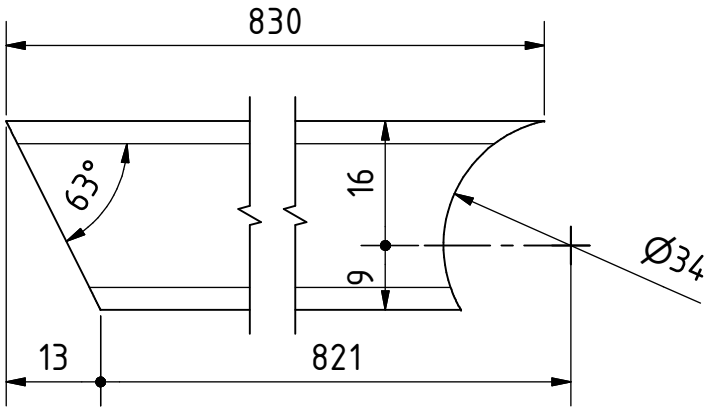

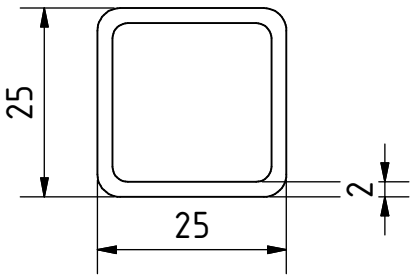

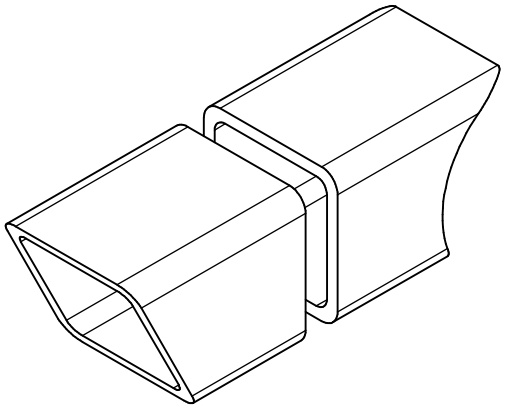

PROYECTO	CREADO POR	APROBADO POR	FECHA	VERSIÓN
Cocina Solar Parabólica de diámetro 1.4m	A. Morillo	D. Jaeger	11-01-2023	0.02
NOMBRE DE PIEZA	ESPECIFICACIONES			CÓDIGO
Puntal	Tubo de hierro cuadrado 1*1"*2mm*830mm			2.04
DESARROLLADO POR	REDISEÑADO POR	NOMBRE DE ARCHIVO		CANTIDAD
Stephan Zech - Youtube	OHO e.V.	DIN EN 10210-2 (25 x 25 x 2) - 830.ipt		4
APOYADO POR		LICENCIA	TIPO DOC. / ESCALA	HOJA
GLS Treuhand Stiftung Neue Energie		CC-BY-SA 4.0	Part / 1 : 1	19 /21

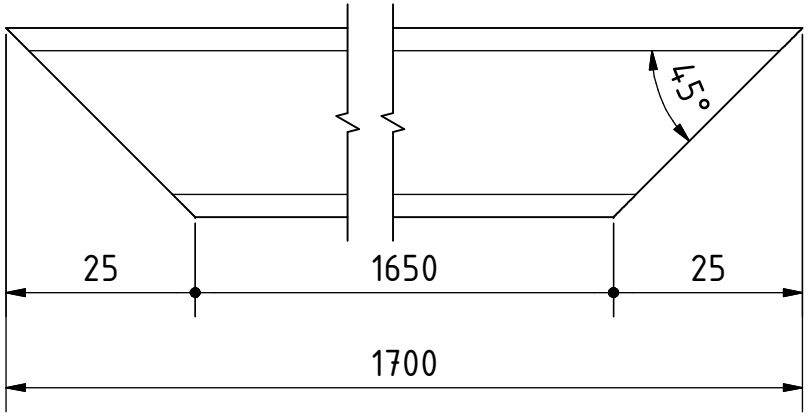

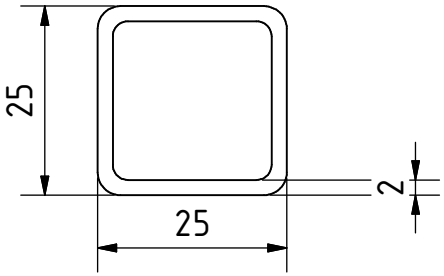

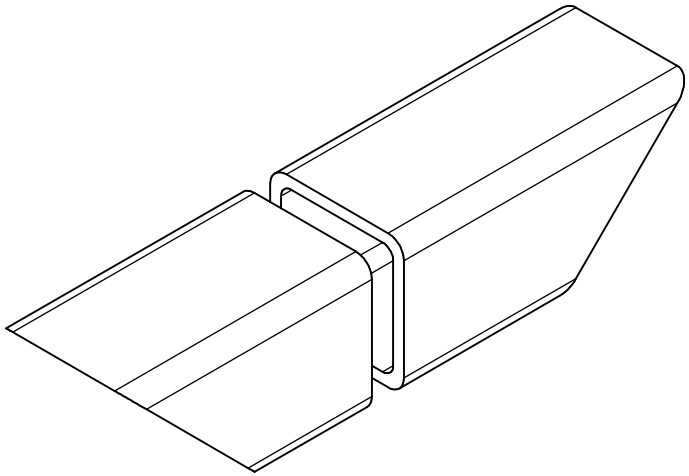

PROYECTO	CREADO POR	APROBADO POR	FECHA	VERSIÓN
Cocina Solar Parabólica de diámetro 1.4m	A. Morillo	D. Jaeger	11-01-2023	0.02
NOMBRE DE PIEZA	ESPECIFICACIONES			CÓDIGO
Base1	Tubo de hierro cuadrado 1*1"*2mm*1700mm			2.05
DESARROLLADO POR	REDISEÑADO POR	NOMBRE DE ARCHIVO		CANTIDAD
Stephan Zech - Youtube	OHO e.V.	DIN EN 10210-2 (25 x 25 x 2) - 1700.ipt		2
APOYADO POR		LICENCIA	TIPO DOC. / ESCALA	HOJA
GLS Treuhand Stiftung Neue Energie		CC-BY-SA 4.0	Part / 1 : 1	20 /21

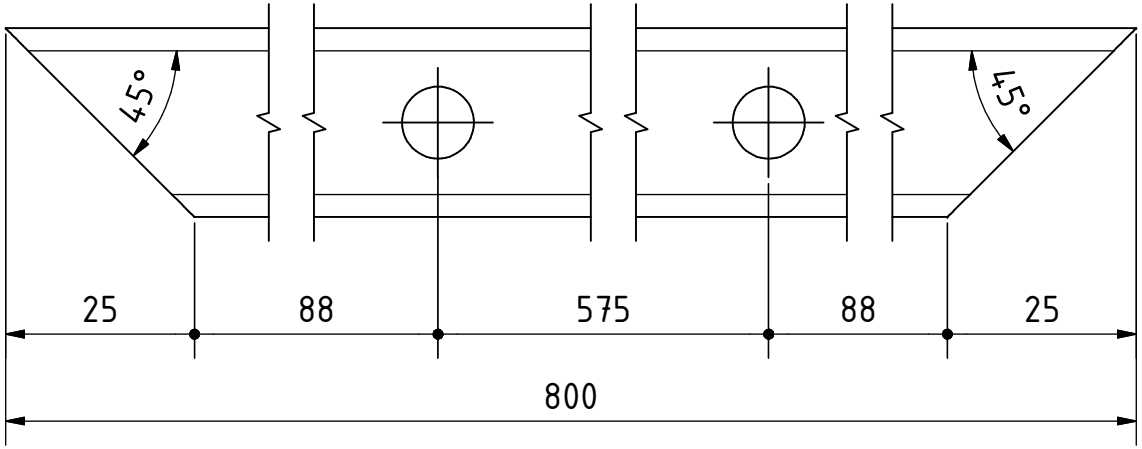

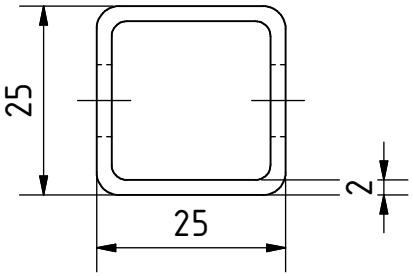

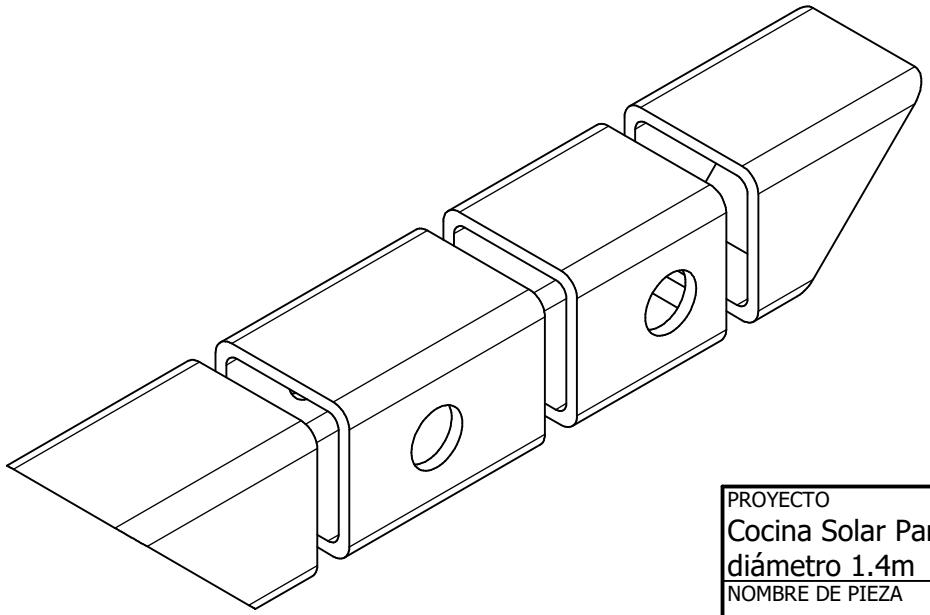

PROYECTO	CREADO POR	APROBADO POR	FECHA	VERSIÓN
Cocina Solar Parabólica de diámetro 1.4m	A. Morillo	D. Jaeger	11-01-2023	0.02
NOMBRE DE PIEZA	ESPECIFICACIONES			CÓDIGO
Base2	Tubo de hierro cuadrado 1*1"*2mm*800mm			2.06
DESARROLLADO POR	REDISEÑADO POR	NOMBRE DE ARCHIVO		CANTIDAD
Stephan Zech - Youtube	OHO e.V.	DIN EN 10210-2 (25 x 25 x 2) - 800.ipt		2
APOYADO POR		LICENCIA	TIPO DOC. / ESCALA	HOJA
GLS Treuhand Stiftung Neue Energie		CC-BY-SA 4.0	Part / 1 : 1	21 /21