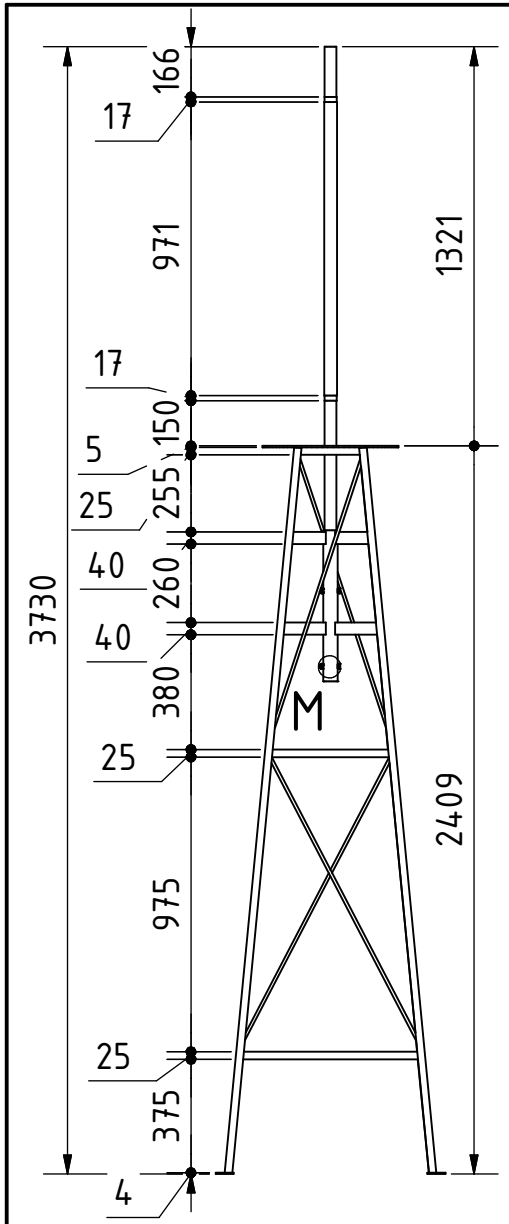

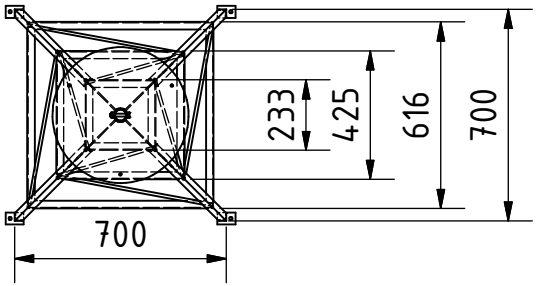

G (1 : 5)

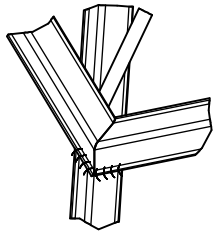

H (1:5)

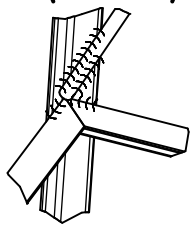

K (1:5)

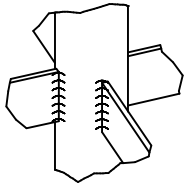

L (1:5)

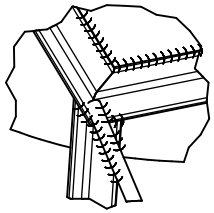

M (1:2.5)

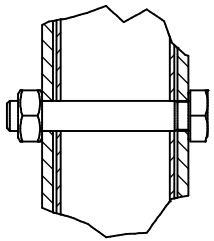

N (1:5)

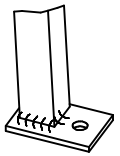

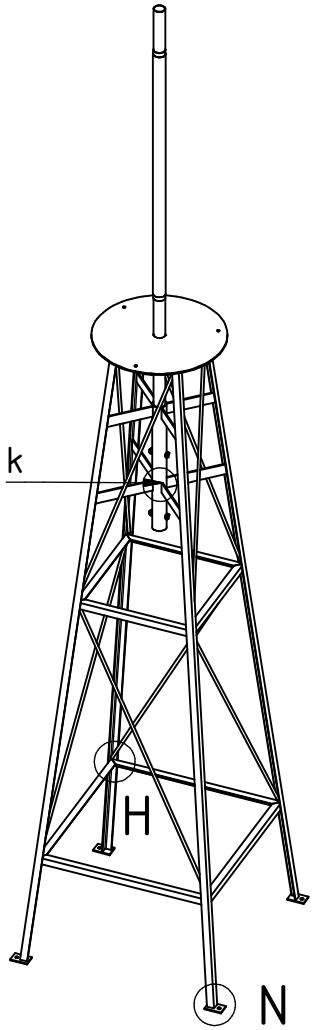

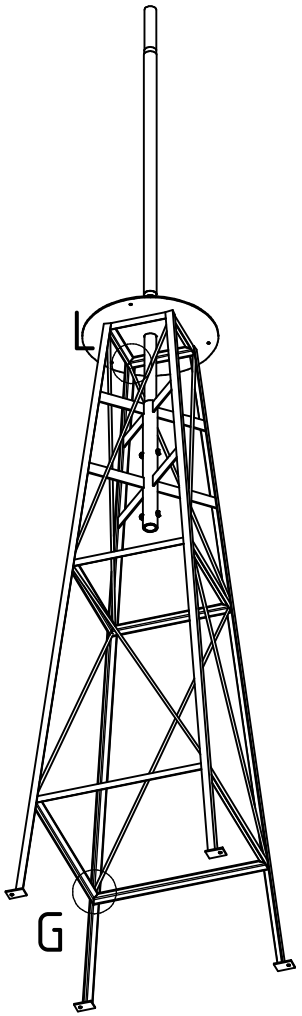

PROYECTO	CREADO POR	APROBADO POR	FECHA	VERSIÓN
Turbina Darrieus combinada de 2m	A. Morillo	D. Jaeger	20-12-222	0.02
NOMBRE DE PIEZA	ESPECIFICACIONES			CÓDIGO
Torre estructura				2.00
DESARROLLADO POR	REDISEÑADO POR	NOMBRE DE ARCHIVO		CANTIDAD
@timmcgimpsey8185 - Youtube	OHO e.V.	Torre estructura.iam		1
APOYADO POR		LICENCIA	TIPO DOC. / ESCALA	HOJA
GLS Treuhand Stiftung Neue Energie		CC-BY-SA 4.0	Assembly / 1 : 25	22 /43

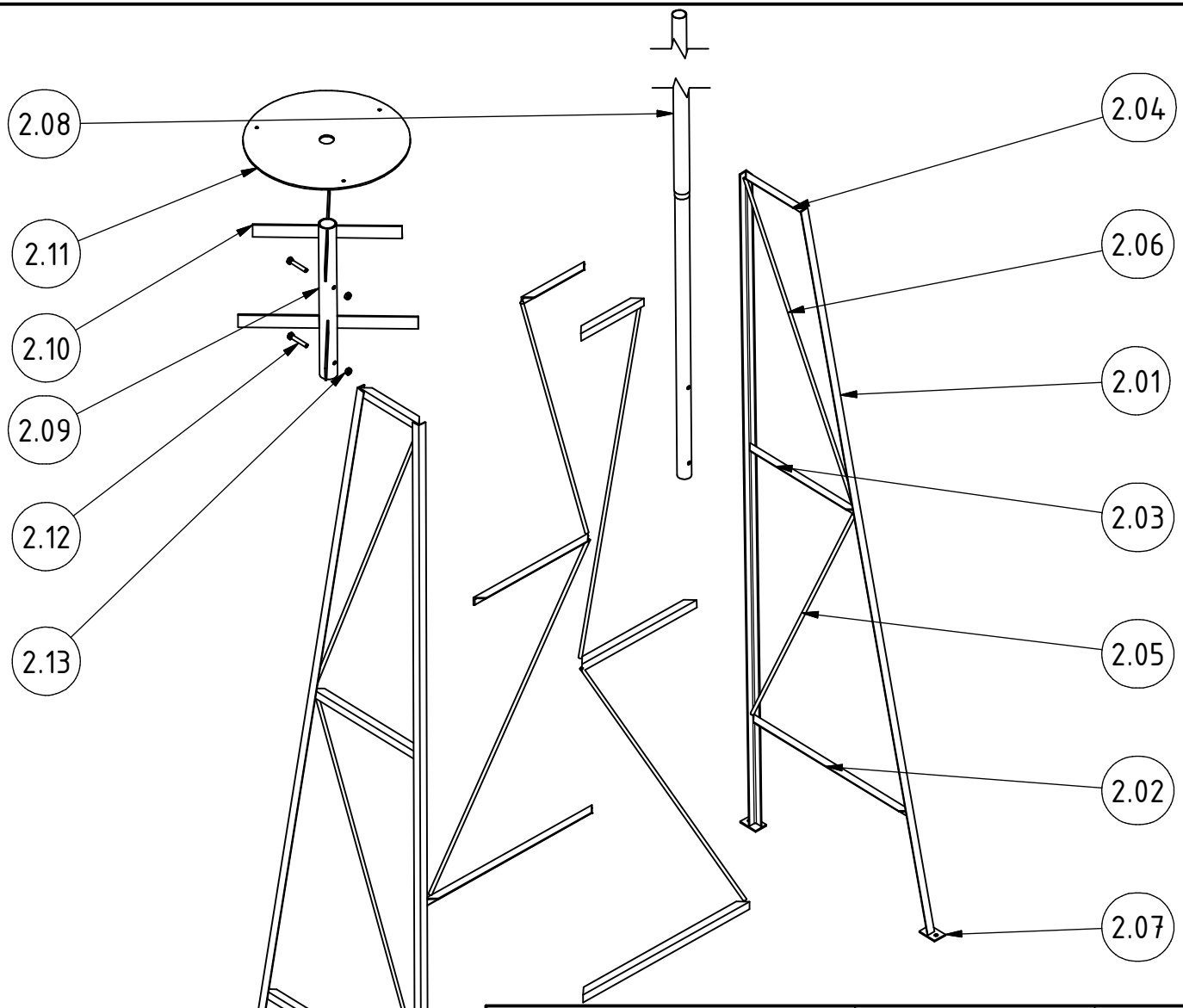

PROYECTO	CREADO POR	APROBADO POR	FECHA	VERSIÓN
Turbina Darrieus combinada de 2m	A. Morillo	D. Jaeger	20-12-222	0.02
NOMBRE DE PIEZA	ESPECIFICACIONES			CÓDIGO
Torre estructura				2.00
DESARROLLADO POR	REDISEÑADO POR	NOMBRE DE ARCHIVO		CANTIDAD
@timmcgimpsey8185 - Youtube	OHO e.V.	Torre estructura.ipn		1
APOYADO POR		LICENCIA	TIPO DOC. / ESCALA	HOJA
GLS Treuhand Stiftung Neue Energie		CC-BY-SA 4.0	Assembly / 2 : 35	23 /43