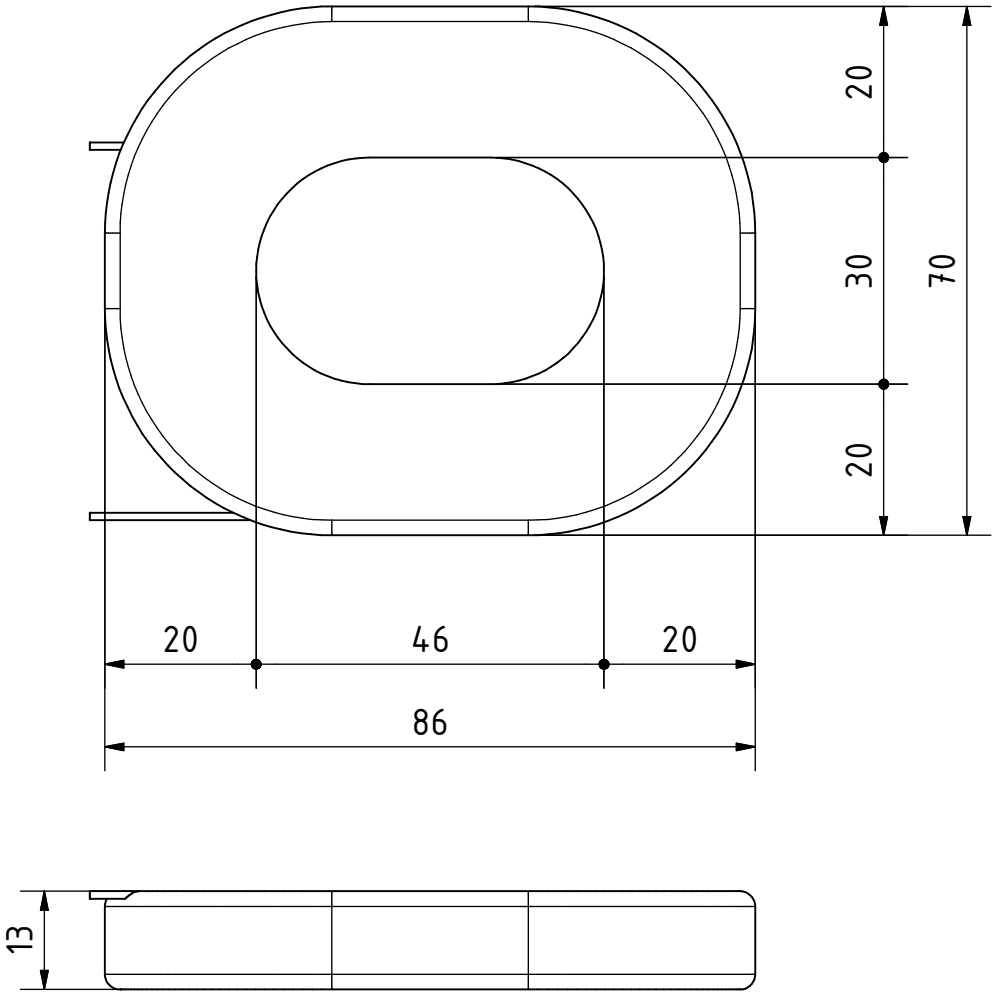

Dimensiones referenciales

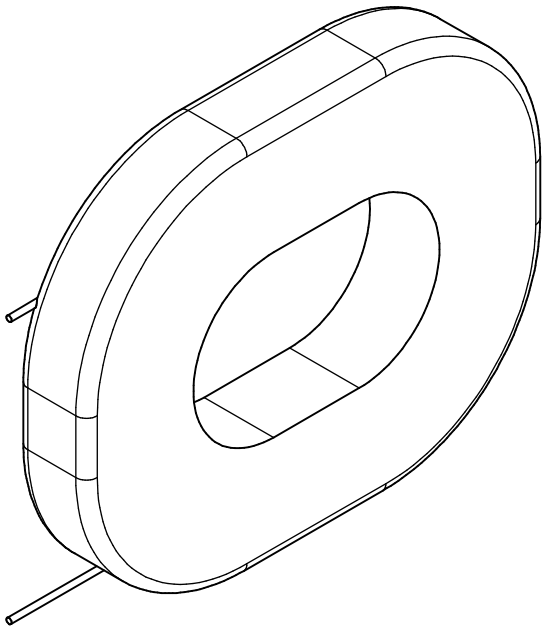

Opcional: doble hilo de 1.5mm, a 45 vueltas, para 24V o, hilo simple de 1.5mm, a 90 vueltas, para 48V

PROYECTO	CREADO POR	APROBADO POR	FECHA	VERSIÓN
Turbina Darrieus combinada de 2m	A. Morillo	D. Jaeger	20-12-222	0.02
NOMBRE DE PIEZA	ESPECIFICACIONES			CÓDIGO
Coil	Cable de cobre esmaltado, D 1.7 mm, 73 vueltas (para 12V), peso total: 3 kg			3.02
DESARROLLADO POR	REDISEÑADO POR	NOMBRE DE ARCHIVO		CANTIDAD
@timmcgimpsey8185 - Youtube	OHO e.V.	Coil.ipt		9
APOYADO POR		LICENCIA	TIPO DOC. / ESCALA	HOJA
GLS Treuhand Stiftung Neue Energie		CC-BY-SA 4.0	Part / 1 : 1	38 /43