ELEVATION (1 : 4)

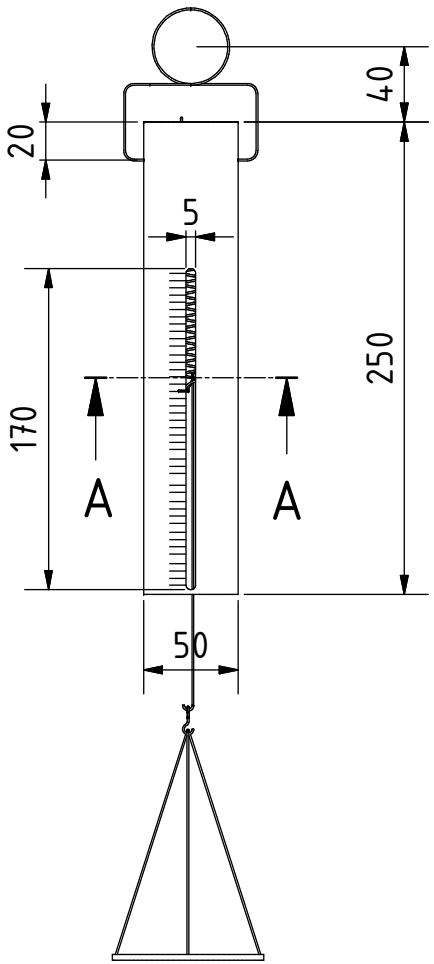

A-A (1 : 4)

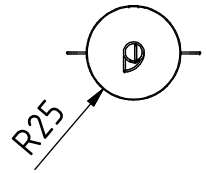

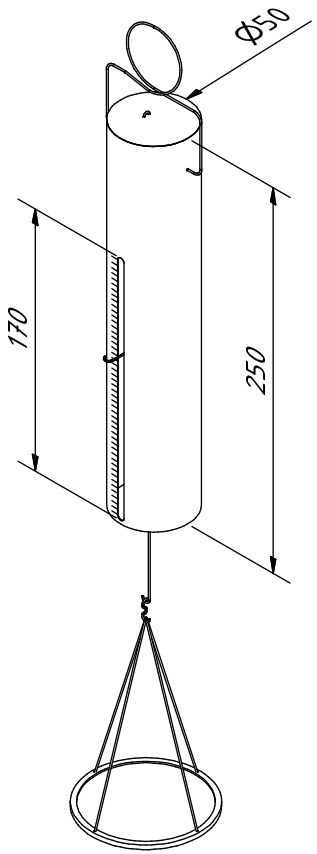

Hinweis: Alle einheiten in mm.

PROJEKT	ERSTELLT VON	GENEHMIGT VON	DATE	VERSION
Federwaage	J. Zeron	A. Morillo	27/06/2021	1.0
TEIL-NAME	DATEI-NAME			TEIL-CODE
3d-Ansichten	apc_sps_spring-scale.iam			A1

ENTWICKELT VON	UMGESTALTET VON	DOK. TYP	WERKSTOFF	MENGE
		Assembly		1
		LIZENZ	SCALE	SEITE
AMERICAN PEACE CORPS	OHO e.V.	CC-BY-SA 4.0	1:4	1 /9

EXPLOSION (1 : 4)

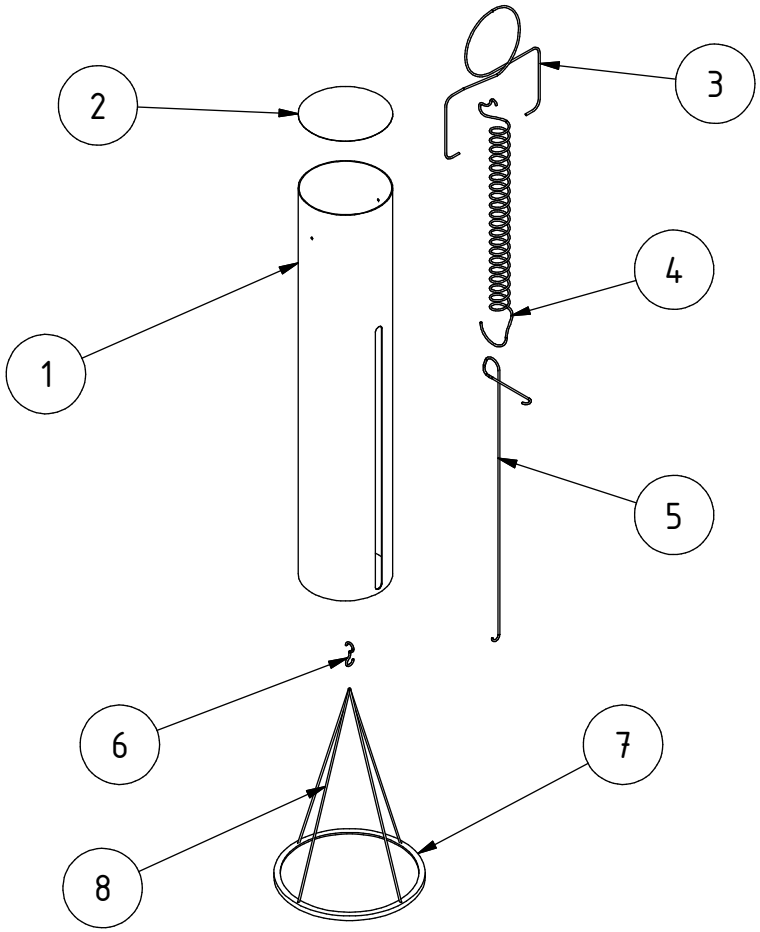

PROJEKT	ERSTELLT VON	GENEHMIGT VON	DATE	VERSION
Federwaage	J. Zeron	A. Morillo	27/06/2021	1.0
TEIL-NAME	DATEI-NAME			TEIL-CODE
Explosionsdarstellung 3d	apc_sps_spring-scale.ipn			A2
ENTWICKELT VON	UMGESTALTET VON	DOK. TYP	WERKSTOFF	MENGE
		Assembly		1
		LIZENZ	SCALE	SEITE
AMERICAN PEACE CORPS	OHO e.V.	CC-BY-SA 4.0	1:4	2 /9

Parts list

POS	QTY	TEIL NAME	DATEI-NAME	TEIL-TYP	SPEZIFIKATIONEN	SEITE
A1	1	3d-Ansichten	apc_sps_spring-scale.iam	-	-	1
A2	1	Explosionsdarstellung 3d	apc_sps_spring-scale.ipn	-	-	2
B1	1	Teileliste	apc_sps_spring-scale.csv	-	-	3
1	1	Rohr	Tube.ipt	Production	PVC 2"	4
2	1	Deckel	Lid.ipt	Production	Deckel aus Zinnfolie	5
3	1	Stütze	Support.ipt	Production	Rostfreier Stahl Kaliber 14	6
4	1	Feder	Spring.ipt	Buy	Edelstahl Kaliber 14 - Belastung 5kg - Dehnung 12cm	-
5	1	Haken A	Hook A.ipt	Production	Rostfreier Stahl Kaliber 14	7
6	1	Haken B	Hook B.ipt	Production	Rostfreier Stahl Kaliber 14	8
7	1	Versuch	Try.ipt	Production	Messing	9
8	4	Schnur	-	Buy	Nylonseil	-

PROJEKT	ERSTELLT VON	GENEHMIGT VON	DATE	VERSION
Federwaage	J. Zeron	A. Morillo	27/06/2021	1.0
TEIL-NAME	DATEI-NAME			TEIL-CODE
Teileliste	apc_sps_spring-scale.csv			B1
ENTWICKELT VON	UMGESTALTET VON	DOK. TYP	WERKSTOFF	MENGE
AMERICAN PEACE CORPS	OHO e.V.	Parts list		1
		LIZENZ	SCALE	SEITE
		CC-BY-SA 4.0		3 /9

ELEVATION (1 : 3)

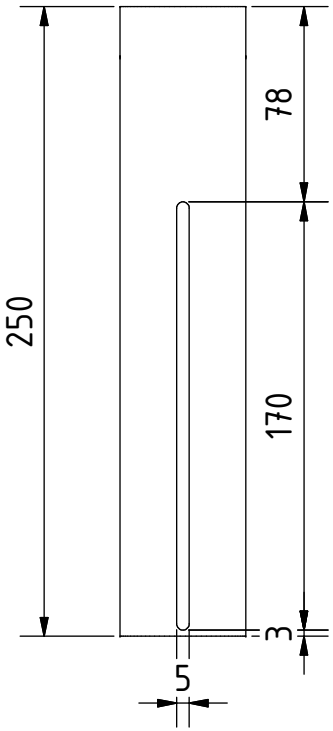

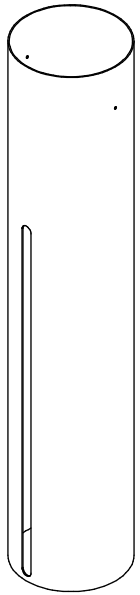

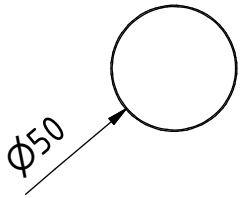

Hinweis: Alle einheiten in mm.

PROJEKT	ERSTELLT VON	GENEHMIGT VON	DATE	VERSION
Federwaage	J. Zeron	A. Morillo	27/06/2021	1.0
TEIL-NAME	DATEI-NAME			TEIL-CODE
Rohr	Tube.ipt			1

ENTWICKELT VON	UMGESTALTET VON	DOK. TYP	WERKSTOFF	MENGE
		Part	PVC	1
		LIZENZ	SCALE	SEITE
AMERICAN PEACE CORPS	OHO e.V.	CC-BY-SA 4.0	1:3	4 /9

PLAN (1 : 1)

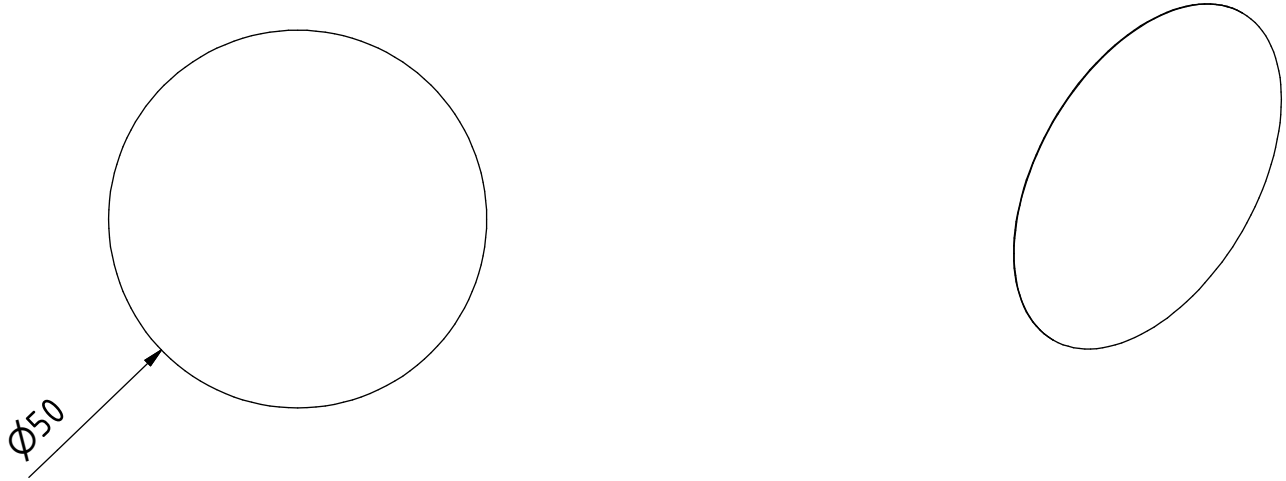

Hinweis: Alle einheiten in mm.

PROJEKT	ERSTELLT VON	GENEHMIGT VON	DATE	VERSION
Federwaage	J. Zeron	A. Morillo	27/06/2021	1.0
TEIL-NAME	DATEI-NAME			TEIL-CODE
Deckel	Lid.ipt			2

ENTWICKELT VON	UMGESTALTET VON	DOK. TYP	WERKSTOFF	MENGE
		Part	Deckel aus Zinnfolie	1
		LIZENZ	SCALE	SEITE
AMERICAN PEACE CORPS	OHO e.V.	CC-BY-SA 4.0	1:1	5 /9

ELEVATION (1 : 1)

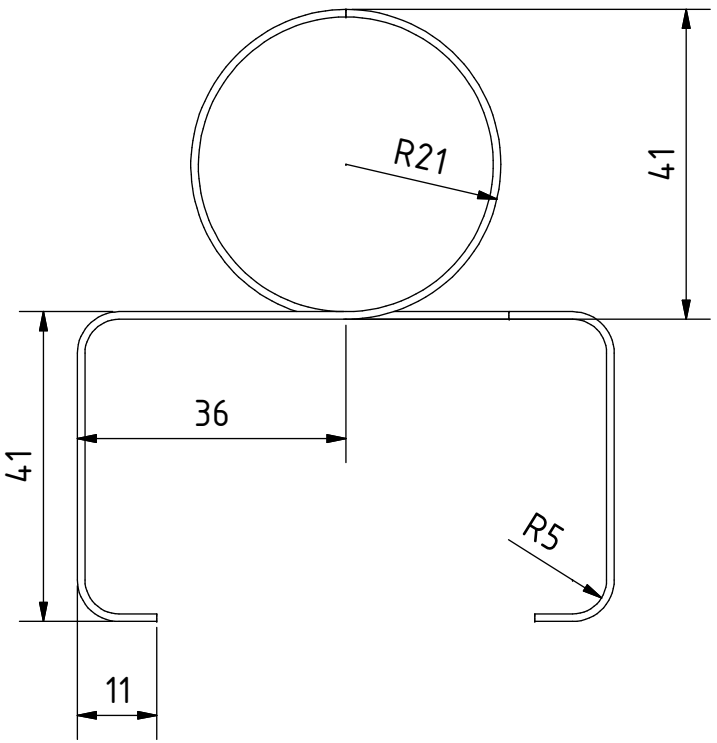

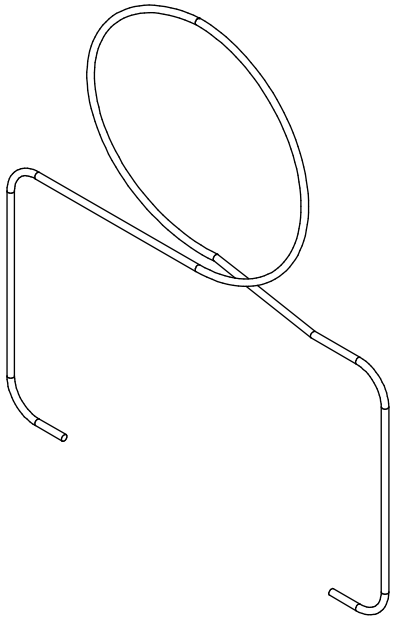

Hinweis: Alle einheiten in mm.

PROJEKT	ERSTELLT VON	GENEHMIGT VON	DATE	VERSION
Federwaage	J. Zeron	A. Morillo	27/06/2021	1.0
TEIL-NAME	DATEI-NAME			TEIL-CODE
Stütze	Support.ipt			3
ENTWICKELT VON	UMGESTALTET VON	DOK. TYP	WERKSTOFF	MENGE
		Part	Rostfreier Stahl Kaliber 14	1
		LIZENZ	SCALE	SEITE
AMERICAN PEACE CORPS	OHO e.V.	CC-BY-SA 4.0	1:1	6 /9

ELEVATION (1 : 2)

Hinweis: Alle einheiten in mm.

PROJEKT	ERSTELLT VON	GENEHMIGT VON	DATE	VERSION
Federwaage	J. Zeron	A. Morillo	27/06/2021	1.0
TEIL-NAME	DATEI-NAME			TEIL-CODE
Haken A	Hook A.ipt			5

ENTWICKELT VON	UMGESTALTET VON	DOK. TYP	WERKSTOFF	MENGE
		Part	Rostfreier Stahl Kaliber 14	1
		LIZENZ	SCALE	SEITE
AMERICAN PEACE CORPS	OHO e.V.	CC-BY-SA 4.0	1:2	7 /9

ELEVATION (5 : 1)

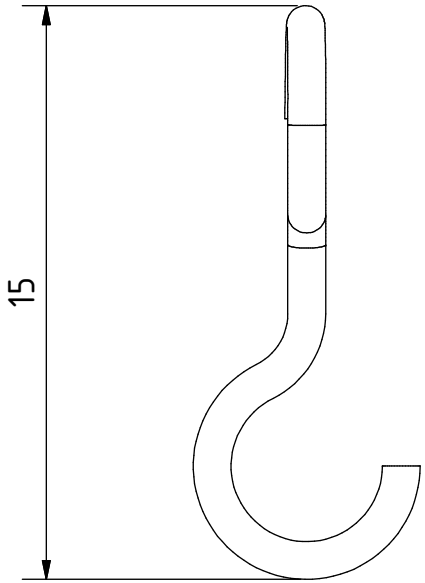

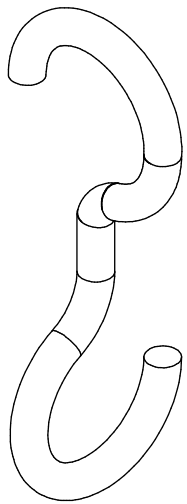

Hinweis: Alle einheiten in mm.

PROJEKT	ERSTELLT VON	GENEHMIGT VON	DATE	VERSION
Federwaage	J. Zeron	A. Morillo	27/06/2021	1.0
TEIL-NAME	DATEI-NAME			TEIL-CODE
Haken B	Hook B.ipt			6

ENTWICKELT VON	UMGESTALTET VON	DOK. TYP	WERKSTOFF	MENGE
		Part	Rostfreier Stahl Kaliber 18	1
		LIZENZ	SCALE	SEITE
AMERICAN PEACE CORPS	OHO e.V.	CC-BY-SA 4.0	5:1	8 /9

PLAN (1 : 2)

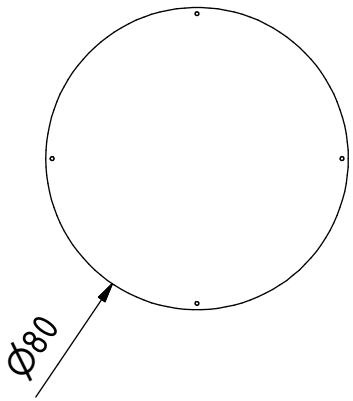

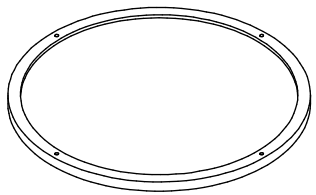

Hinweis: Alle einheiten in mm.

PROJEKT	ERSTELLT VON	GENEHMIGT VON	DATE	VERSION
Federwaage	J. Zeron	A. Morillo	27/06/2021	1.0
TEIL-NAME	DATEI-NAME			TEIL-CODE
Versuch	Try.ipt			7

ENTWICKELT VON	UMGESTALTET VON	DOK. TYP	WERKSTOFF	MENGE
AMERICAN PEACE CORPS	OHO e.V.	Part	Messing	1
		LIZENZ	SCALE	SEITE
		CC-BY-SA 4.0	1:2	9 /9