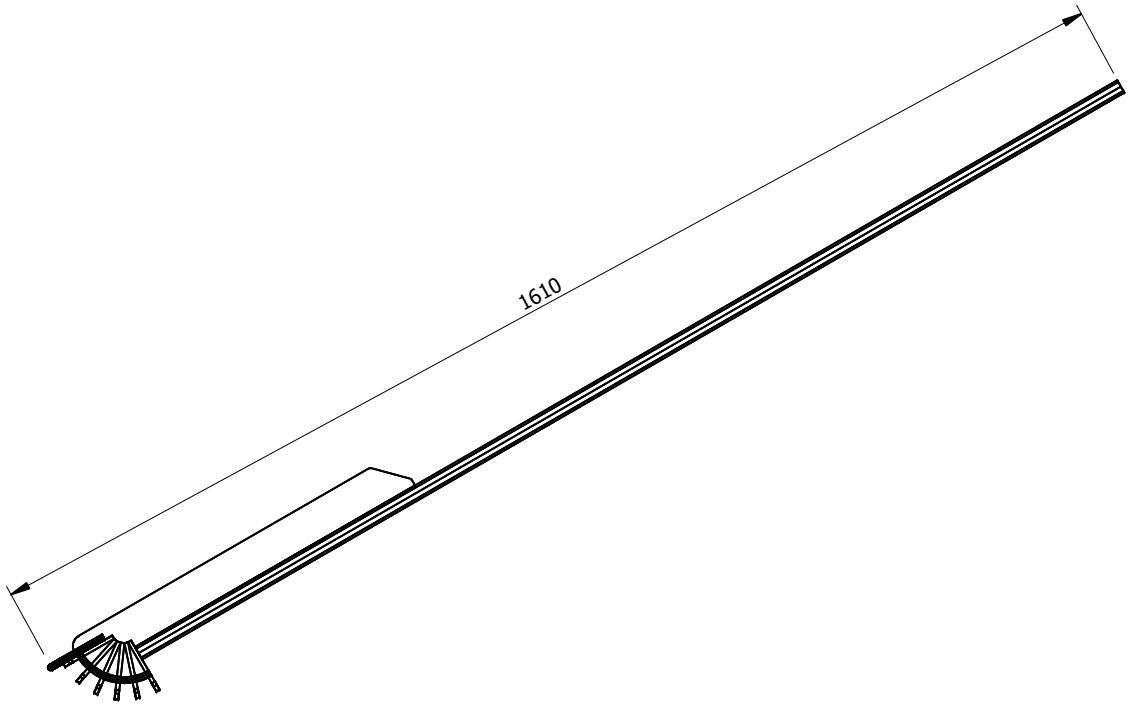

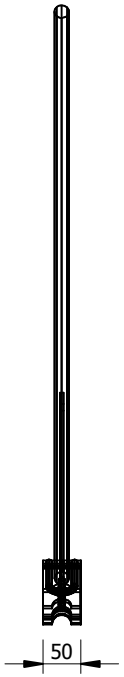

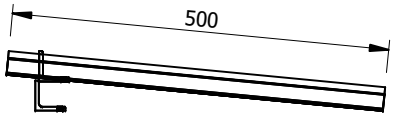

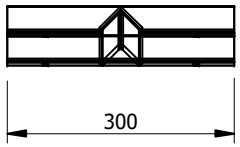

Nota: todas las medidas estan en mm.

PROYECTO	CREADO POR	APROBADO POR	FECHA	VERSIÓN
Herramienta de doblado de tubos portátil	J. Laffont	A. Morillo	14/06/2021	1.0
NOMBRE DE PIEZA	NOMBRE DE ARCHIVO			CÓDIGO
Vistas 3D	Pipe Bending Tool			A1
DESARROLLADO POR	REDISEÑADO POR	TIPO DOC.	MATERIAL	CANTIDAD
		Assembly		1
		LICENCIA	ESCALA	HOJA
Pratical action	OHO e.V.	CC-BY-SA 4.0	1:10	1 /12

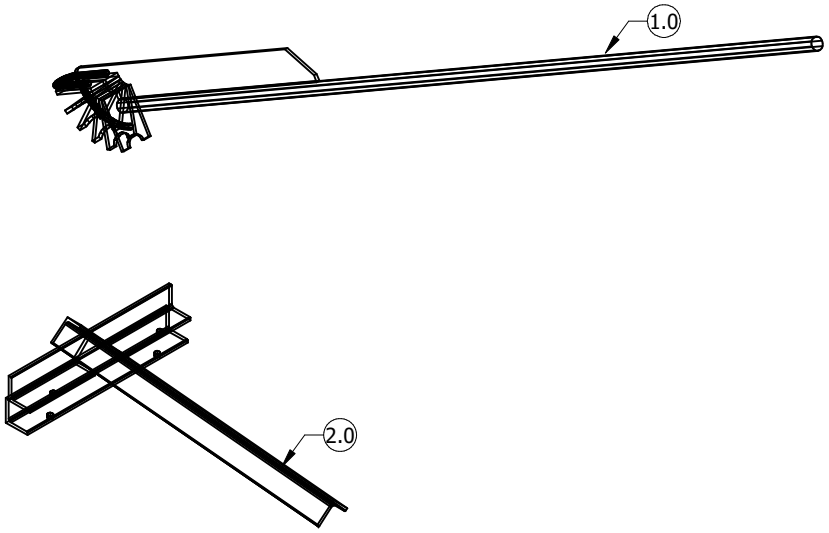

PROYECTO	CREADO POR	APROBADO POR	FECHA	VERSIÓN
Herramienta de doblado de tubos portátil	J. Laffont	A. Morillo	14/06/2021	1.0
NOMBRE DE PIEZA	NOMBRE DE ARCHIVO			CÓDIGO
Despiece en 3D	Pipe Bending Tool			A2
DESARROLLADO POR	REDISEÑADO POR	TIPO DOC.	MATERIAL	CANTIDAD
		Assembly		1
		LICENCIA	ESCALA	HOJA
Pratical action	OHO e.V.	CC-BY-SA 4.0	1:10	2 /12

Parts list

POS	CANT	NOMBRE DE PIEZA	NOMBRE DE ARCHIVO	TIPO PZA	ESPECIFICACIONES	HOJA
A1	1	Vistas 3D	Pipe Bending Tool			1
A2	1	Despiece en 3D	Pipe Bending Tool			2
B1	1	Lista de piezas	Pipe Bending Tool			3
1.0	1	Brazo doblador	Pipe Bending Tool			4
1.1	6	Matriz de doblado	Pipe Bending Tool	Production	De barra plana 50*5, Acero A36	5
1.2	1	Varilla de la matriz	Pipe Bending Tool	Production	D8*120, Acero A36	6
1.3	1	Mango	Pipe Bending Tool	Production	EN 10210-2 - 25 x 25 x 2, Acero A36	7
1.4	1	Refuerzo	Pipe Bending Tool	Production	Barra plana 50*5, Acero A36	8
1.5	1	Grillete		Buy	DIN 8063 MGA encolado 25	
2.0	1	Abrazadera	Pipe Bending Tool			9
2.1	1	Ángulo de la guía	Pipe Bending Tool	Production	EN 10025-2 - 40*40*5, Acero A36	10
2.2	1	Ángulo superior	Pipe Bending Tool	Production	EN 10025-2 - 40*40*5, Acero A36	11
2.3	1	Ángulo de la base	Pipe Bending Tool	Production	EN 10025-2 - 40*40*5, Acero A36	12
2.4	1	Pernos de la abrazadera	Groundnut_huller.dwg	Standard	Hexágono M8*30	
2.5	1	Tuercas de la abrazadera	Groundnut_huller.dwg	Standard	Hexágono M8	

PROYECTO	CREADO POR	APROBADO POR	FECHA	VERSIÓN
Herramienta de doblado de tubos portátil	J. Laffont	A. Morillo	14/06/2021	1.0
NOMBRE DE PIEZA	NOMBRE DE ARCHIVO			CÓDIGO
Lista de piezas	Pipe Bending Tool			B1
DESARROLLADO POR	REDISEÑADO POR	TIPO DOC.	MATERIAL	CANTIDAD
Pratical action	OHO e.V.	Part list		
		LICENCIA	ESCALA	HOJA
		CC-BY-SA 4.0		3 /12

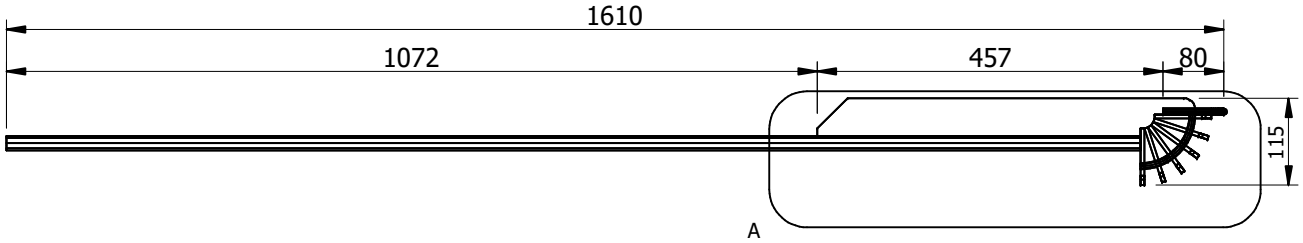

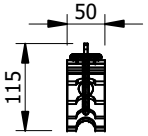

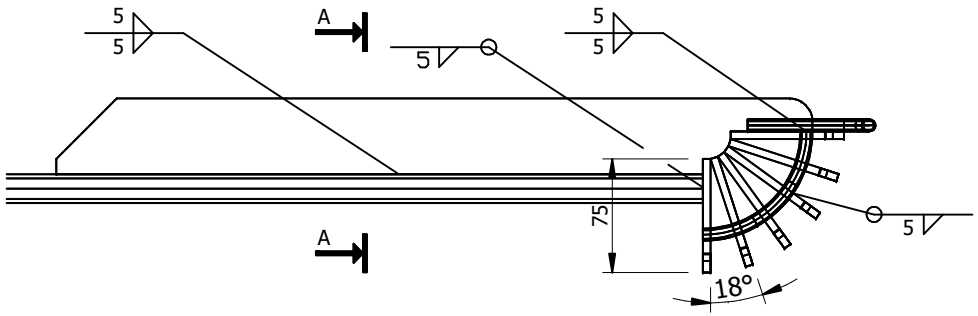

A (1:5)

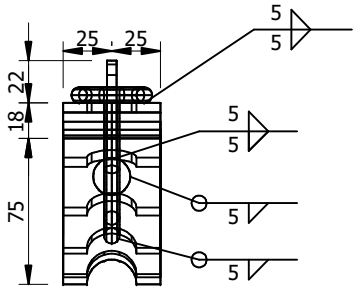

A-A (1:5)

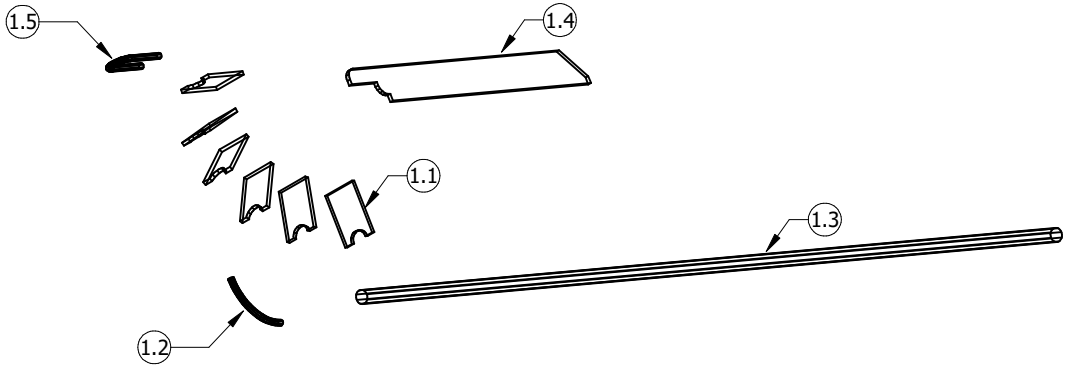

Nota: todas las medidas estan en mm.

PROYECTO	CREADO POR	APROBADO POR	FECHA	VERSIÓN
Herramienta de doblado de tubos portátil	J. Laffont	A. Morillo	14/06/2021	1.0
NOMBRE DE PIEZA	NOMBRE DE ARCHIVO			CÓDIGO
Brazo doblador	Pipe Bending Tool			1.0
DESARROLLADO POR	REDISEÑADO POR	TIPO DOC.	MATERIAL	CANTIDAD
		Assembly		1
		LICENCIA	ESCALA	HOJA
Pratical action	OHO e.V.	CC-BY-SA 4.0	1:10	4 /12

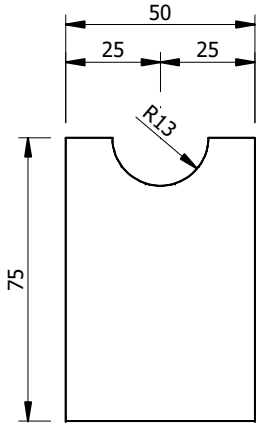

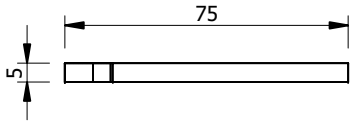

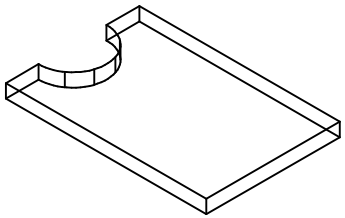

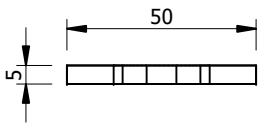

Nota: todas las medidas estan en mm.

PROYECTO Herramienta de doblado de tubos portátil	CREADO POR J. Laffont	APROBADO POR A. Morillo	FECHA 14/06/2021	VERSIÓN 1.0
NOMBRE DE PIEZA Biegestempel	NOMBRE DE ARCHIVO Pipe Bending Tool			CÓDIGO 1.1
DESARROLLADO POR Pratical action	REDISEÑADO POR OHO e.V.	TIPO DOC. Part	MATERIAL Acero A36	CANTIDAD 6
		LICENCIA CC-BY-SA 4.0	ESCALA 1:2	HOJA 5 /12

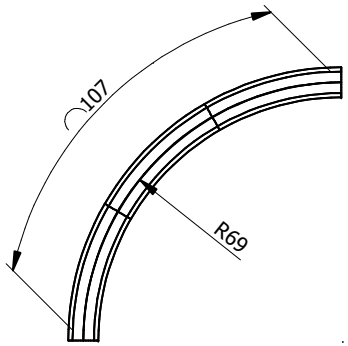

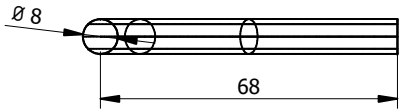

Nota: todas las medidas estan en mm.

PROYECTO	CREADO POR	APROBADO POR	FECHA	VERSIÓN
Herramienta de doblado de tubos portátil	J. Laffont	A. Morillo	14/06/2021	1.0
NOMBRE DE PIEZA	NOMBRE DE ARCHIVO			CÓDIGO
Matrizenstange	Pipe Bending Tool			1.2

DESARROLLADO POR	REDISEÑADO POR	TIPO DOC.	MATERIAL	CANTIDAD
		Part	Acero A36	1
		LICENCIA	ESCALA	HOJA
Pratical action	OHO e.V.	CC-BY-SA 4.0	1:2	6 /12

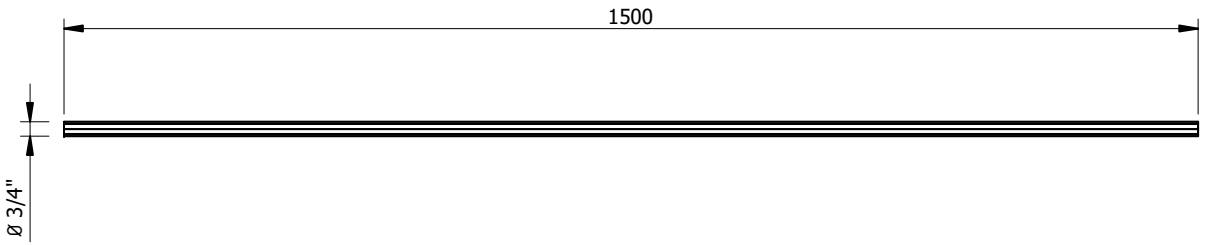

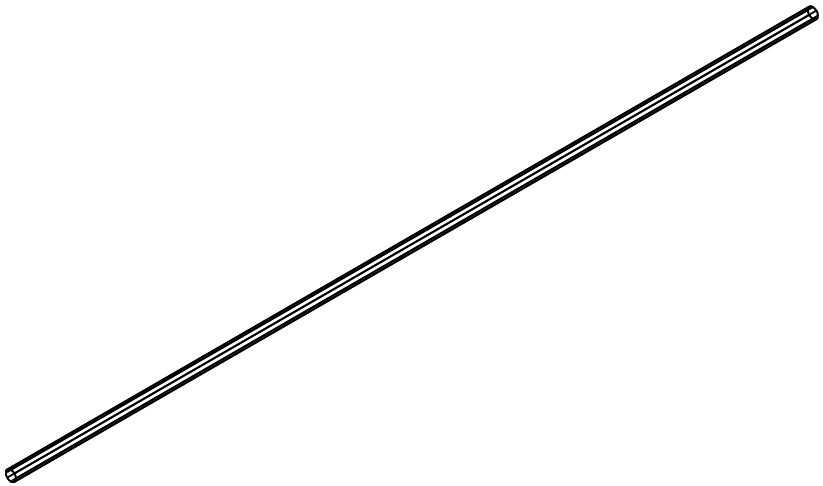

Nota: todas las medidas estan en mm.

PROYECTO Herramienta de doblado de tubos portátil	CREADO POR J. Laffont	APROBADO POR A. Morillo	FECHA 14/06/2021	VERSIÓN 1.0
NOMBRE DE PIEZA Mango	NOMBRE DE ARCHIVO Pipe Bending Tool			CÓDIGO 1.3
DESARROLLADO POR	REDISEÑADO POR	TIPO DOC. Part	MATERIAL Acero A36	CANTIDAD 1
Pratical action	OHO e.V.	LICENCIA CC-BY-SA 4.0	ESCALA 1:10	HOJA 7 /12

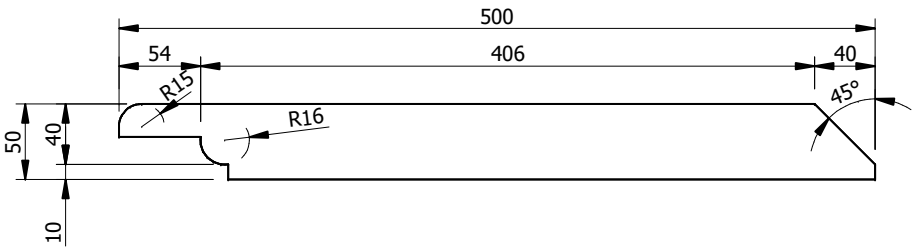

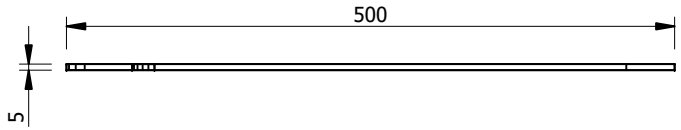

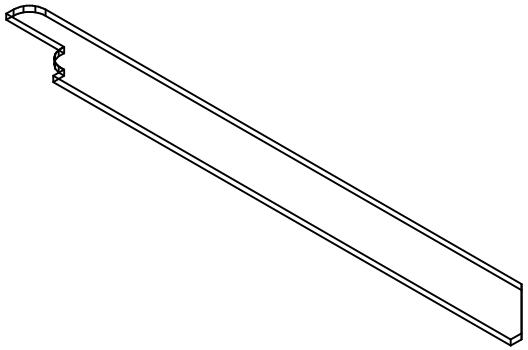

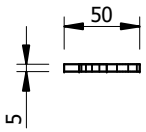

Nota: todas las medidas estan en mm.

PROYECTO	CREADO POR	APROBADO POR	FECHA	VERSIÓN
Herramienta de doblado de tubos portátil	J. Laffont	A. Morillo	14/06/2021	1.0
NOMBRE DE PIEZA	NOMBRE DE ARCHIVO			CÓDIGO
Refuerzo	Pipe Bending Tool			1.4

DESARROLLADO POR	REDISEÑADO POR	TIPO DOC.	MATERIAL	CANTIDAD
		Part	Acero A36	1
		LICENCIA	ESCALA	HOJA
Pratical action	OHO e.V.	CC-BY-SA 4.0	1:5	8 /12

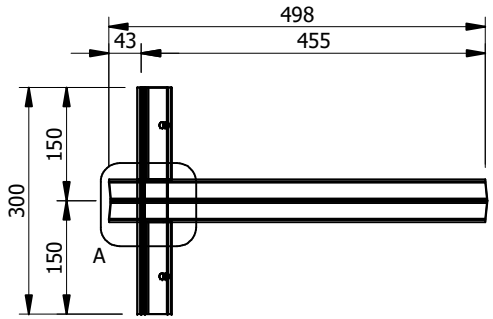

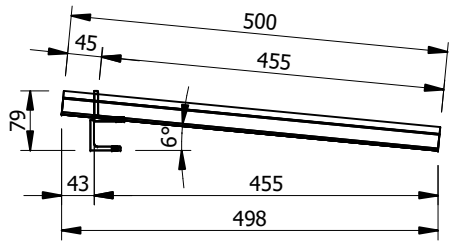

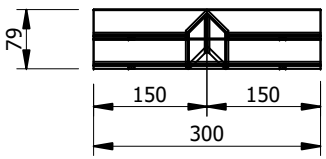

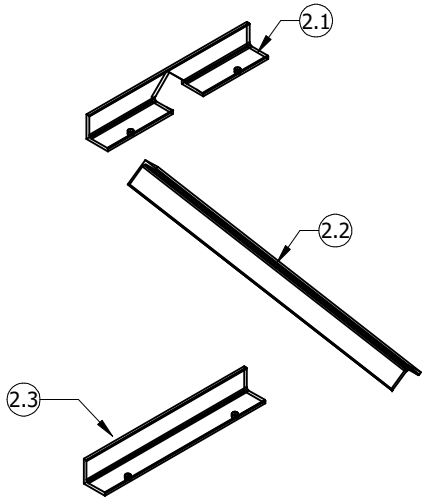

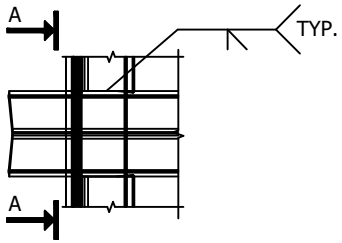

A (1:5)

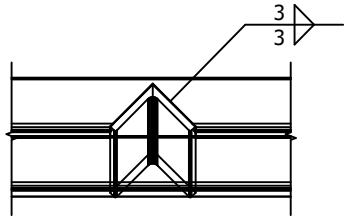

A-A (1:5)

Nota: todas las medidas estan en mm.

PROYECTO Herramienta de doblado de tubos portátil	CREADO POR J. Laffont	APROBADO POR A. Morillo	FECHA 14/06/2021	VERSIÓN 1.0
NOMBRE DE PIEZA Abrazadera	NOMBRE DE ARCHIVO Pipe Bending Tool			CÓDIGO 2.0
DESARROLLADO POR Pratical action	REDISEÑADO POR OHO e.V.	TIPO DOC. Assembly	MATERIAL	CANTIDAD 1
		LICENCIA CC-BY-SA 4.0	ESCALA 1:10	HOJA 9 /12

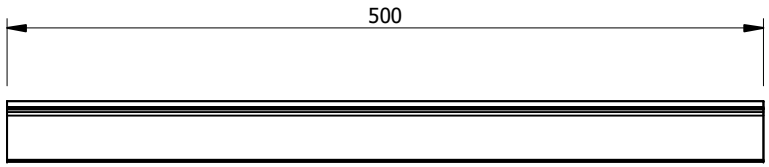

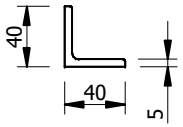

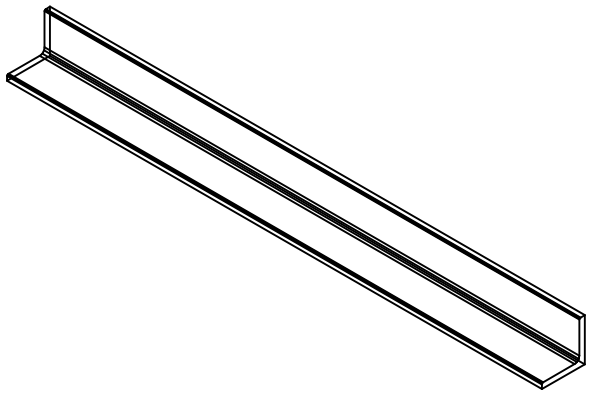

Nota: todas las medidas estan en mm.

PROYECTO	CREADO POR	APROBADO POR	FECHA	VERSIÓN
Herramienta de doblado de tubos portátil	J. Laffont	A. Morillo	14/06/2021	1.0
NOMBRE DE PIEZA	NOMBRE DE ARCHIVO			CÓDIGO
Ángulo de la guía	Pipe Bending Tool			2.1

DESARROLLADO POR	REDISEÑADO POR	TIPO DOC.	MATERIAL	CANTIDAD
		Part	Acero A36	1
		LICENCIA	ESCALA	HOJA
Pratical action	OHO e.V.	CC-BY-SA 4.0	1:5	10 /12

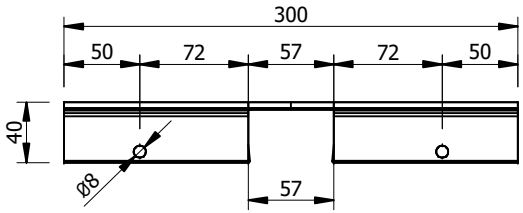

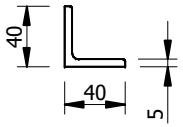

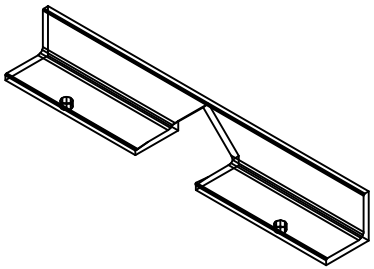

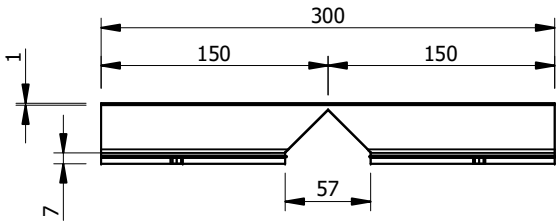

Nota: todas las medidas estan en mm.

PROYECTO	CREADO POR	APROBADO POR	FECHA	VERSIÓN
Herramienta de doblado de tubos portátil	J. Laffont	A. Morillo	14/06/2021	1.0
NOMBRE DE PIEZA	NOMBRE DE ARCHIVO			CÓDIGO
Ángulo superior	Pipe Bending Tool			2.2
DESARROLLADO POR	REDISEÑADO POR	TIPO DOC.	MATERIAL	CANTIDAD
		Part	Acero A36	1
		LICENCIA	ESCALA	HOJA
Pratical action	OHO e.V.	CC-BY-SA 4.0	1:5	11 /12

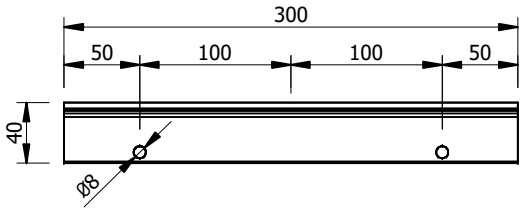

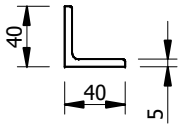

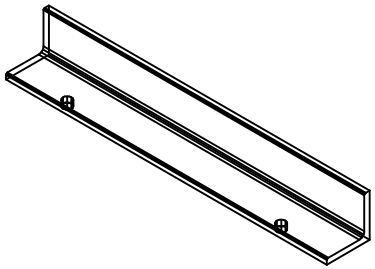

Nota: todas las medidas estan en mm.

PROYECTO	CREADO POR	APROBADO POR	FECHA	VERSIÓN
Herramienta de doblado de tubos portátil	J. Laffont	A. Morillo	14/06/2021	1.0
NOMBRE DE PIEZA	NOMBRE DE ARCHIVO			CÓDIGO
Ángulo de la base	Pipe Bending Tool			2.3
DESARROLLADO POR	REDISEÑADO POR	TIPO DOC.	MATERIAL	CANTIDAD
		Part	Acero A36	1
		LICENCIA	ESCALA	HOJA
Pratical action	OHO e.V.	CC-BY-SA 4.0	1:5	12 /12