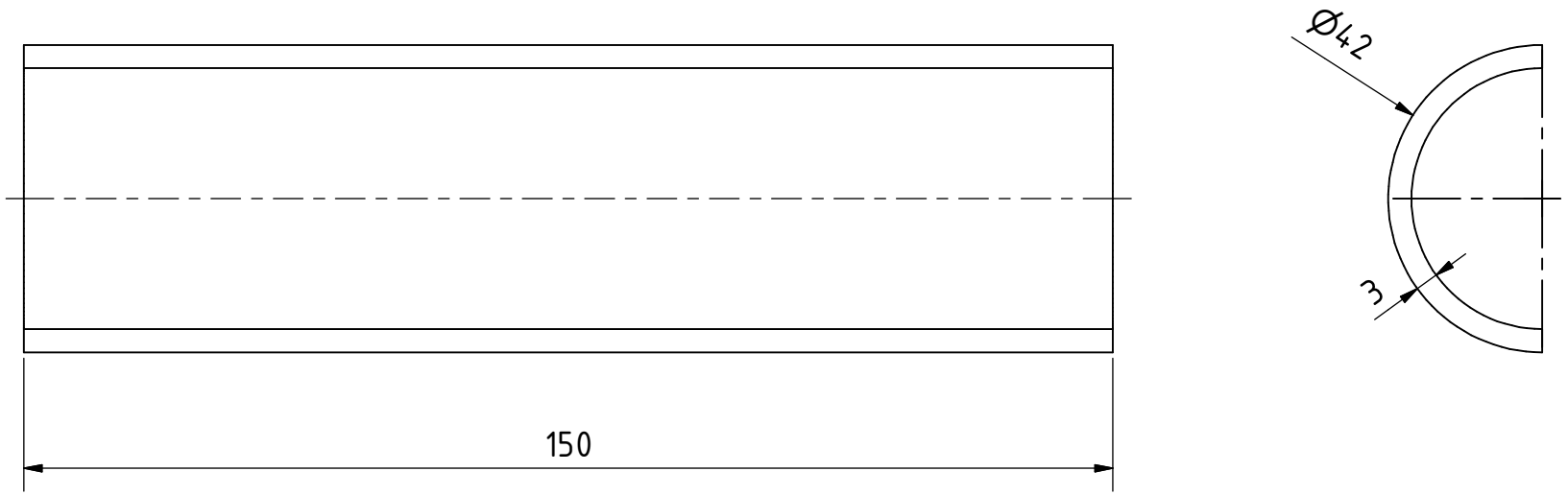

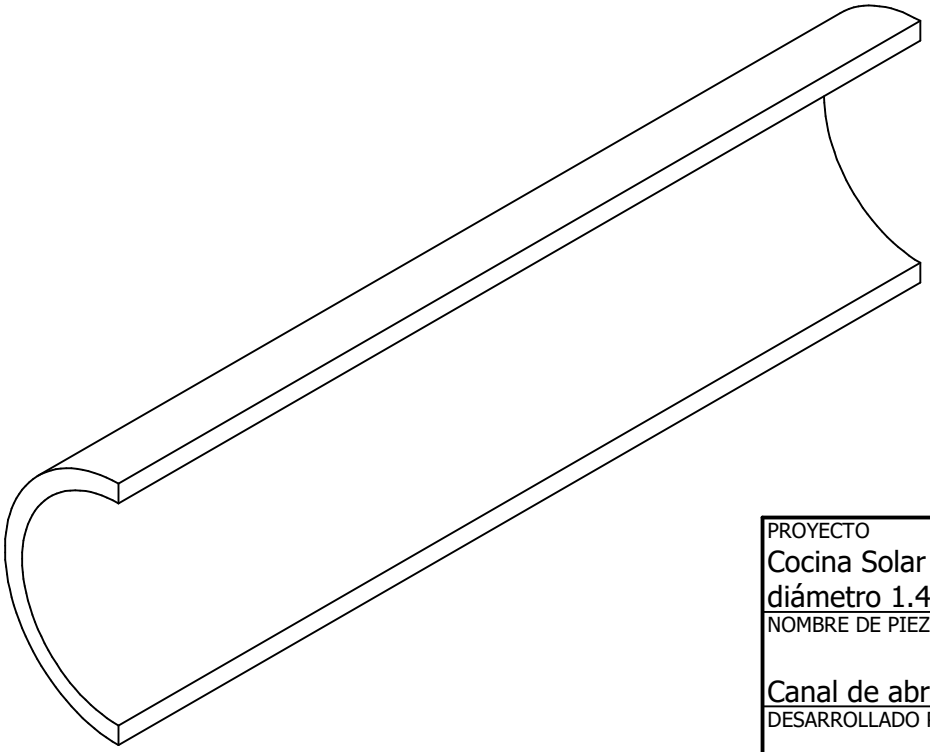

PROYECTO Cocina Solar Parabólica de diámetro 1.4m	CREADO POR A. Morillo	APROBADO POR D. Jaeger	FECHA 11-01-2023	VERSIÓN 0.02
NOMBRE DE PIEZA Canal de abrazadera	ESPECIFICACIONES Tubo redondo de hierro 1 1/4", sch40* 150mm			CÓDIGO 1.03
DESARROLLADO POR Stephan Zech - Youtube	REDISEÑADO POR OHO e.V.	NOMBRE DE ARCHIVO DIN EN 10210-2 42.4 x 3.2 - 150.ipt		CANTIDAD 4
APOYADO POR GLS Treuhand Stiftung Neue Energie		LICENCIA CC-BY-SA 4.0	TIPO DOC. Part	ESCALA 1 : 1	HOJA 11 /21