ELEVATION (1 : 10)

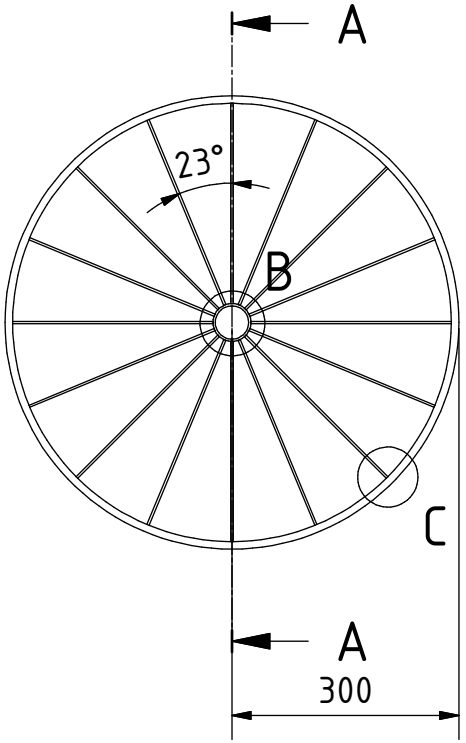

A-A (1 : 10)

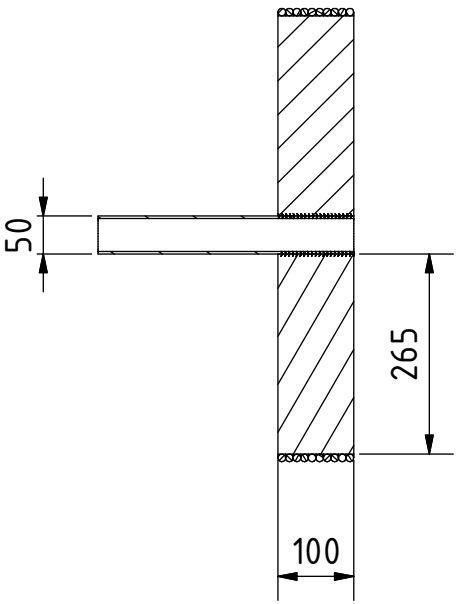

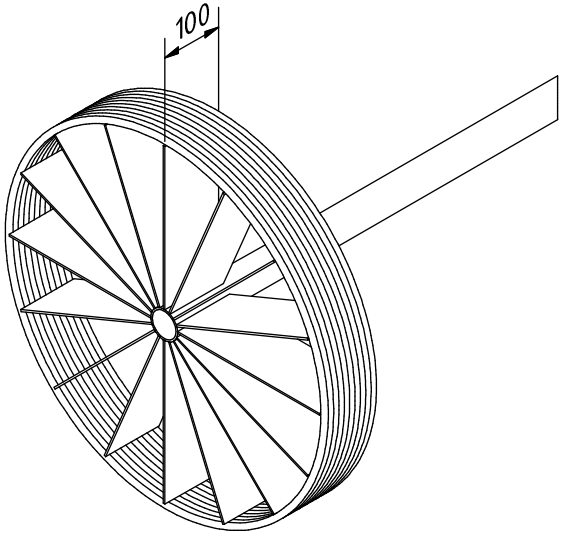

B (1 : 3)

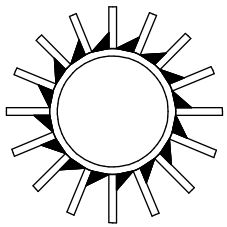

C (1 : 3)

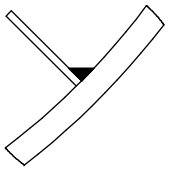

Note: All units in mm.

PROJEKT	ERSTELLT VON	GENEHMIGT VON	DATE	VERSION
Eisenrad für Eselskarren	J. Zeron	A. Morillo	09/08/2021	1.0
TEIL-NAME	DATEI-NAME			TEIL-CODE
3d-Ansichten	uwd_wdc_steel-wire-rim-wheel-for-donkey-carts.iam			A1
ENTWICKELT VON	UMGESTALTET VON	DOK. TYP	WERKSTOFF	MENGE
		Assembly		-
		LIZENZ	SCALE	SEITE
University of Warwick, DTU	OHO e.V.	CC-BY-SA 4.0	1:10	1 /4

EXPLOSION (1 : 10)

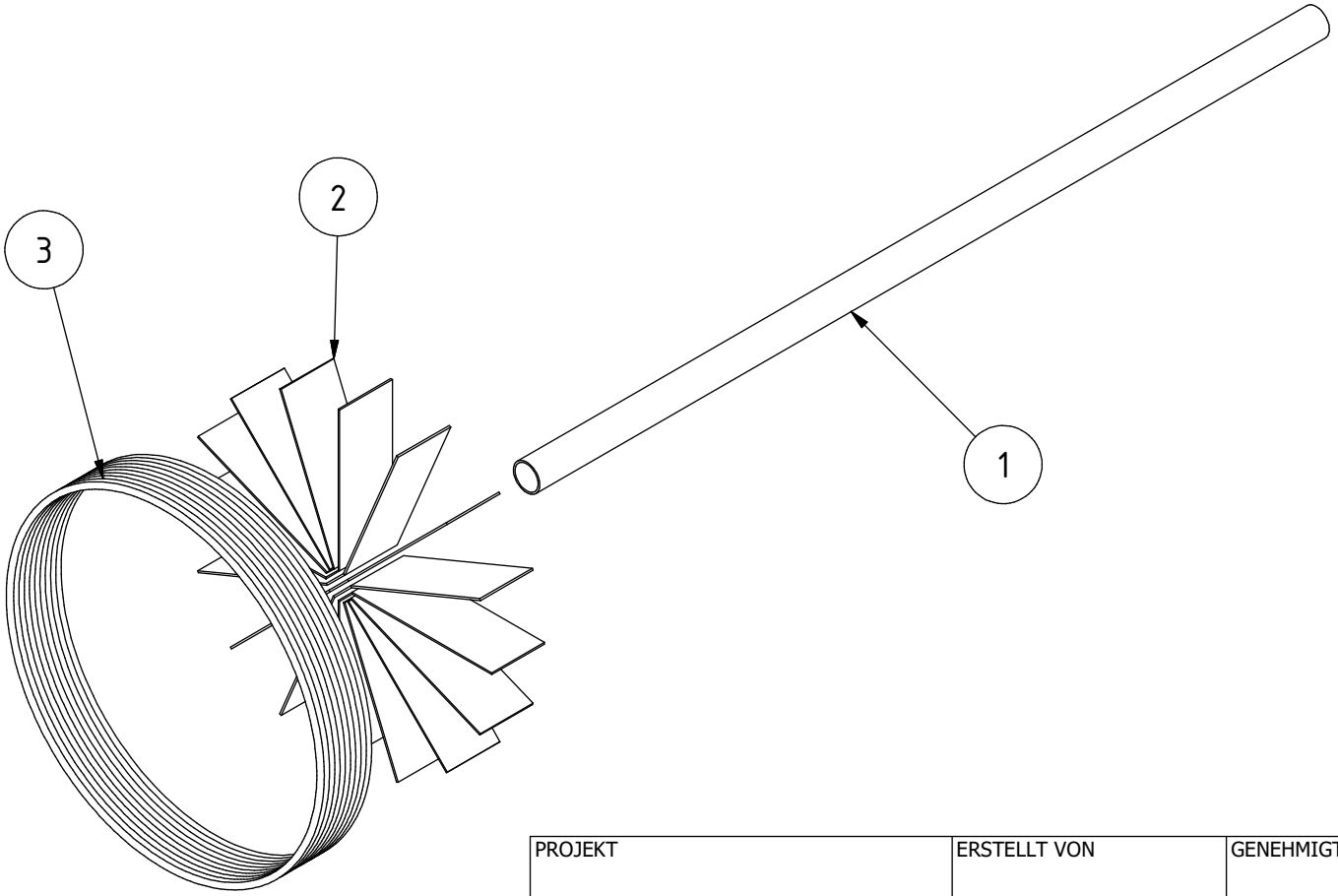

PROJEKT	ERSTELLT VON	GENEHMIGT VON	DATE	VERSION
Eisenrad für Eselskarren	J. Zeron	A. Morillo	09/08/2021	1.0
TEIL-NAME	DATEI-NAME			TEIL-CODE
3d-Explosionszeichnungen	uwd_wdc_steel-wire-rim-wheel-for-donkey-carts.ipn			A2
ENTWICKELT VON	UMGESTALTET VON	DOK. TYP	WERKSTOFF	MENGE
		Assembly		-
		LIZENZ	SCALE	SEITE
University of Warwick, DTU	OHO e.V.	CC-BY-SA 4.0	1:10	2 /4

Parts list

POS	QTY	TEIL NAME	DATEI-NAME	TEIL-TYP	SPEZIFIKATIONEN	SEITE
A1	-	3d-Ansichten	uwd_wdc_steel-wire-rim-wheel-for-donkey-carts.iam	-	-	1
A2	-	3d-Explosionszeichnungen	uwd_wdc_steel-wire-rim-wheel-for-donkey-carts.ipn	-	-	2
B1	-	Teileliste	uwd_wdc_steel-wire-rim-wheel-for-donkey-carts.csv	-	-	3
1	1	Rohr	-	Production	Schwarzes eisen 2" zeitplan 40 L:1500mm	-
2	16	Eben	-	Production	Stahl C45 blech 3x100x265mm	-
3	10	Bar	Bar.ipt	Production	Stahl A36 bar 10mm	4

PROJEKT	ERSTELLT VON	GENEHMIGT VON	DATE	VERSION
Eisenrad für Eselskarren	J. Zeron	A. Morillo	09/08/2021	1.0
TEIL-NAME	DATEI-NAME			TEIL-CODE
Teileliste	uwd_wdc_steel-wire-rim-wheel-for-donkey-carts.csv			B1
ENTWICKELT VON	UMGESTALTET VON	DOK. TYP	WERKSTOFF	MENGE
University of Warwick, DTU	OHO e.V.	Parts list		-
		LIZENZ	SCALE	SEITE
		CC-BY-SA 4.0		3 /4

ELEVATION (1 : 10)

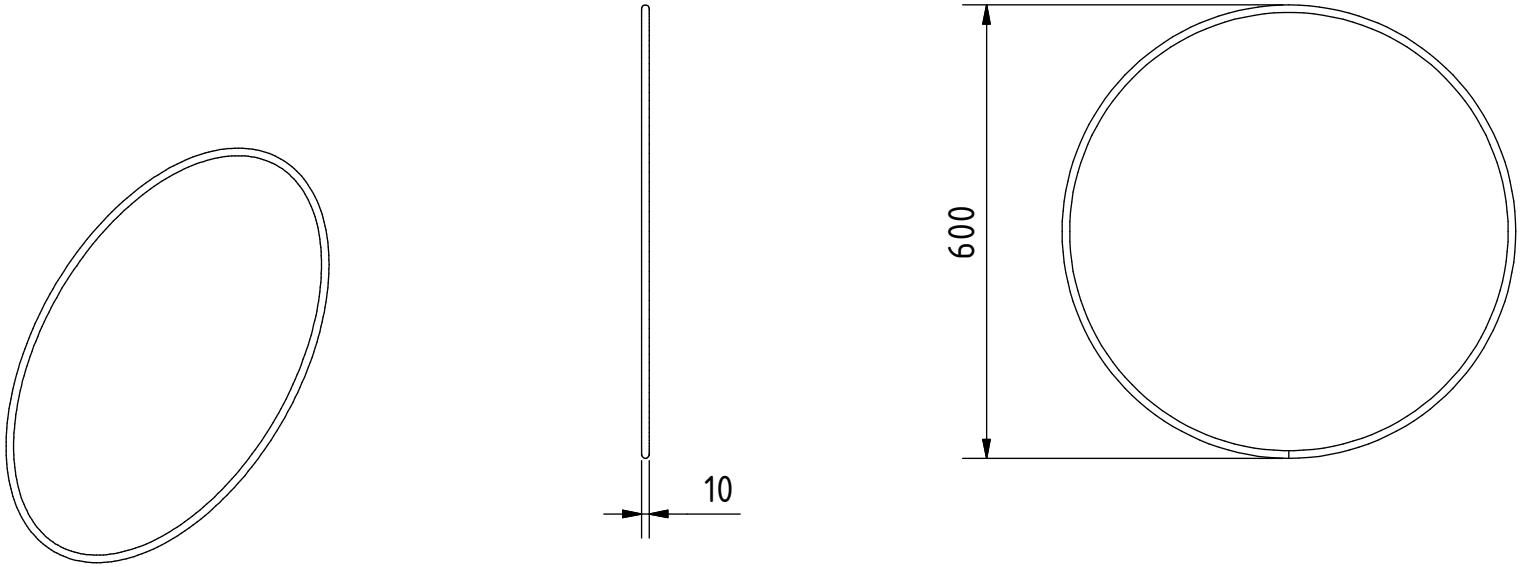

Note: All units in mm.

PROJEKT	ERSTELLT VON	GENEHMIGT VON	DATE	VERSION
Eisenrad für Eselskarren	J. Zeron	A. Morillo	09/08/2021	1.0
TEIL-NAME	DATEI-NAME			TEIL-CODE
Bar	Bar.ipt			3

ENTWICKELT VON	UMGESTALTET VON	DOK. TYP	WERKSTOFF	MENGE
University of Warwick, DTU	OHO e.V.	Part	Stahl A36	10
		LIZENZ	SCALE	SEITE
		CC-BY-SA 4.0	1:10	4 /4