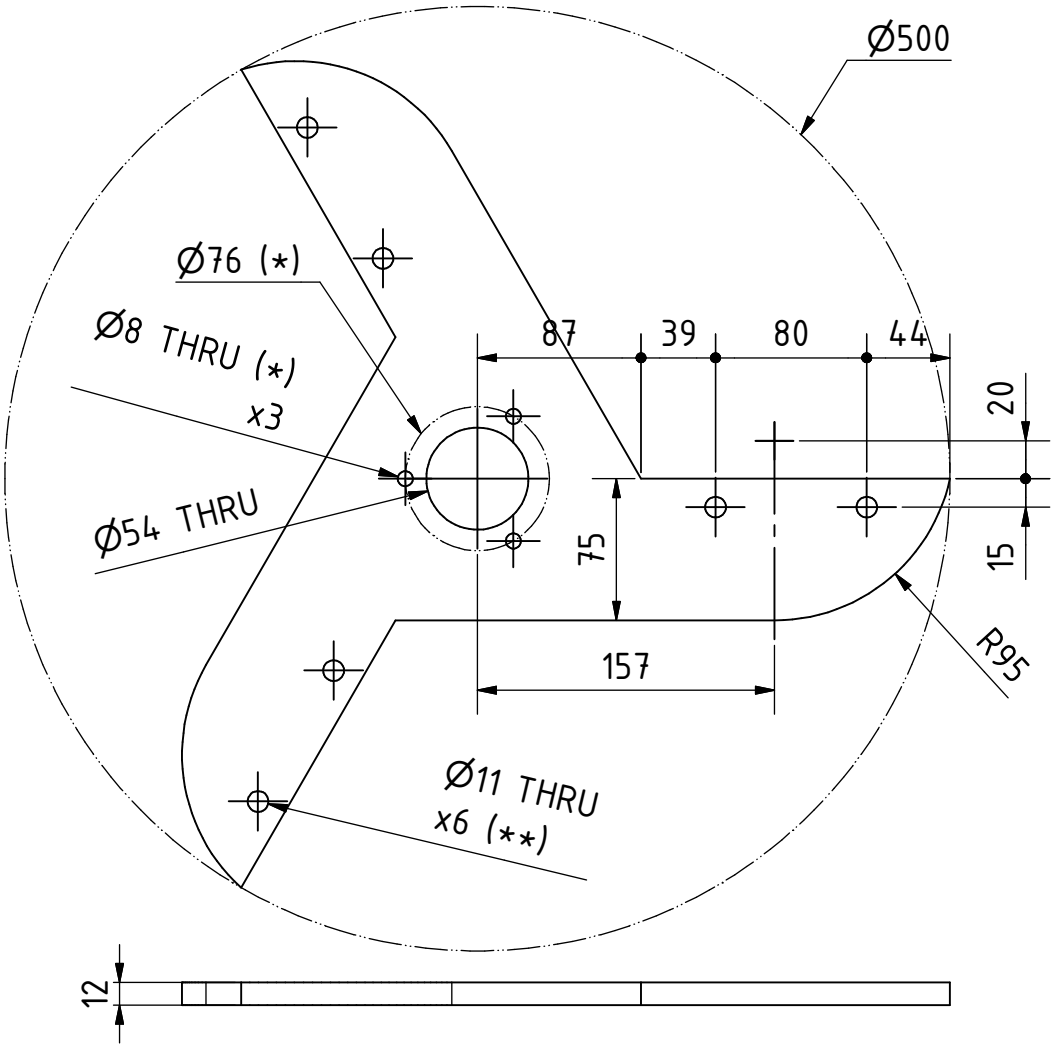

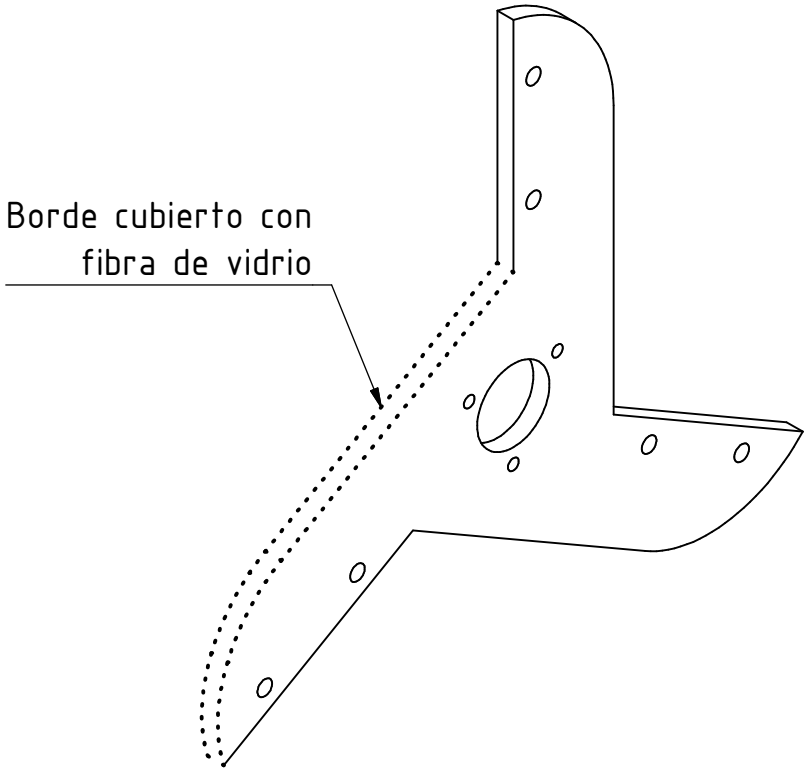

(*) Patrón de perforaciones interno, depende del housing utilizado (pieza 1.07)
(**) Patrón de perforaciones externo no aplica en costilla intermedia

PROYECTO	CREADO POR	APROBADO POR	FECHA	VERSIÓN
Turbina Darrieus combinada de 2m	A. Morillo	D. Jaeger	20-12-222	0.02
NOMBRE DE PIEZA	ESPECIFICACIONES			CÓDIGO
costilla2	Madera de cedro o pino, 500*500*12mm			1.02
DESARROLLADO POR	REDISEÑADO POR	NOMBRE DE ARCHIVO		CANTIDAD
@timmcgimpsey8185 - Youtube	OHO e.V.	Costilla2.ipt		3
APOYADO POR		LICENCIA	TIPO DOC. / ESCALA	HOJA
GLS Treuhand Stiftung Neue Energie		CC-BY-SA 4.0	Part / 2 : 5	13 /43