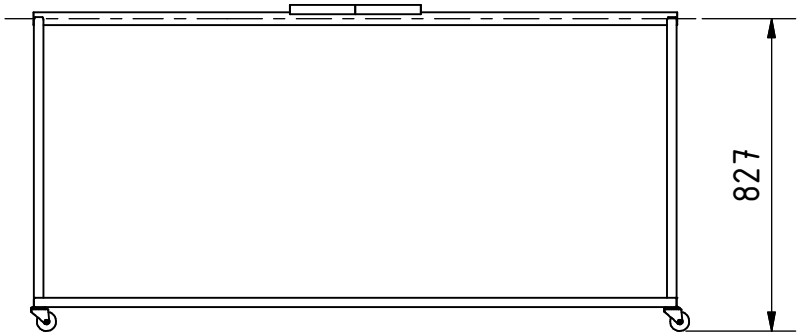

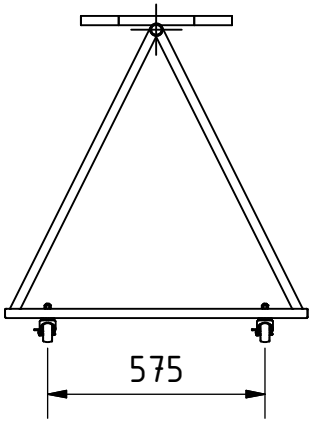

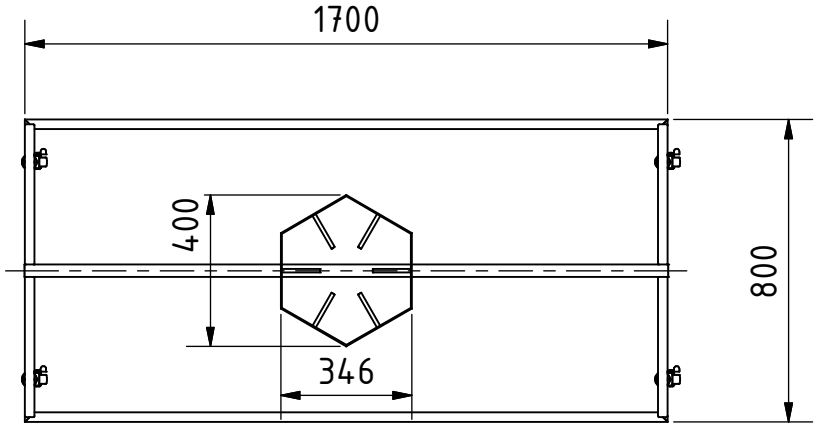

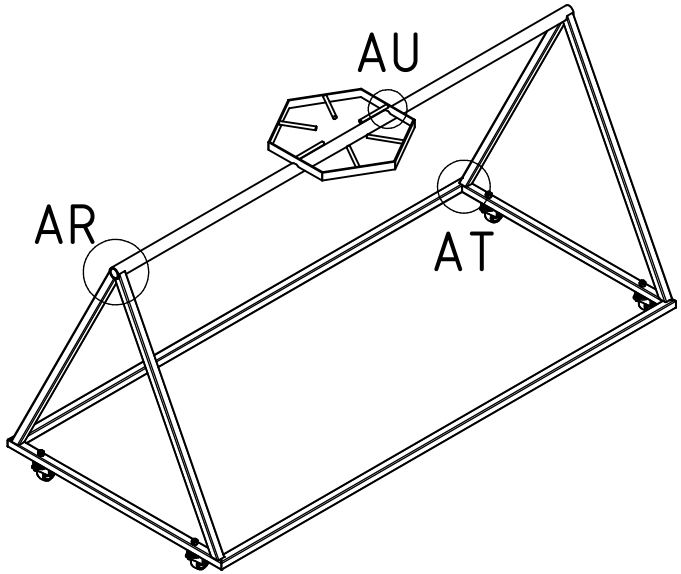

AR (1:5)

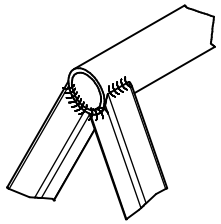

AT (1:5)

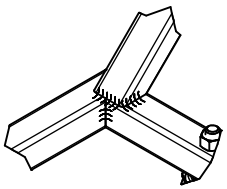

AU (1:5)

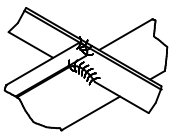

PROYECTO Cocina Solar Parabólica de diámetro 1.4m	CREADO POR A. Morillo	APROBADO POR D. Jaeger	FECHA 11-01-2023	VERSIÓN 0.02
NOMBRE DE PIEZA Estructura	ESPECIFICACIONES			CÓDIGO 2.00
DESARROLLADO POR Stephan Zech - Youtube	REDISEÑADO POR	NOMBRE DE ARCHIVO Estructura2.iam		CANTIDAD 1
APOYADO POR GLS Treuhand Stiftung Neue Energie	OHO e.V.	LICENCIA CC-BY-SA 4.0	TIPO DOC. Assembly	ESCALA 1 : 20	HOJA 14 /21

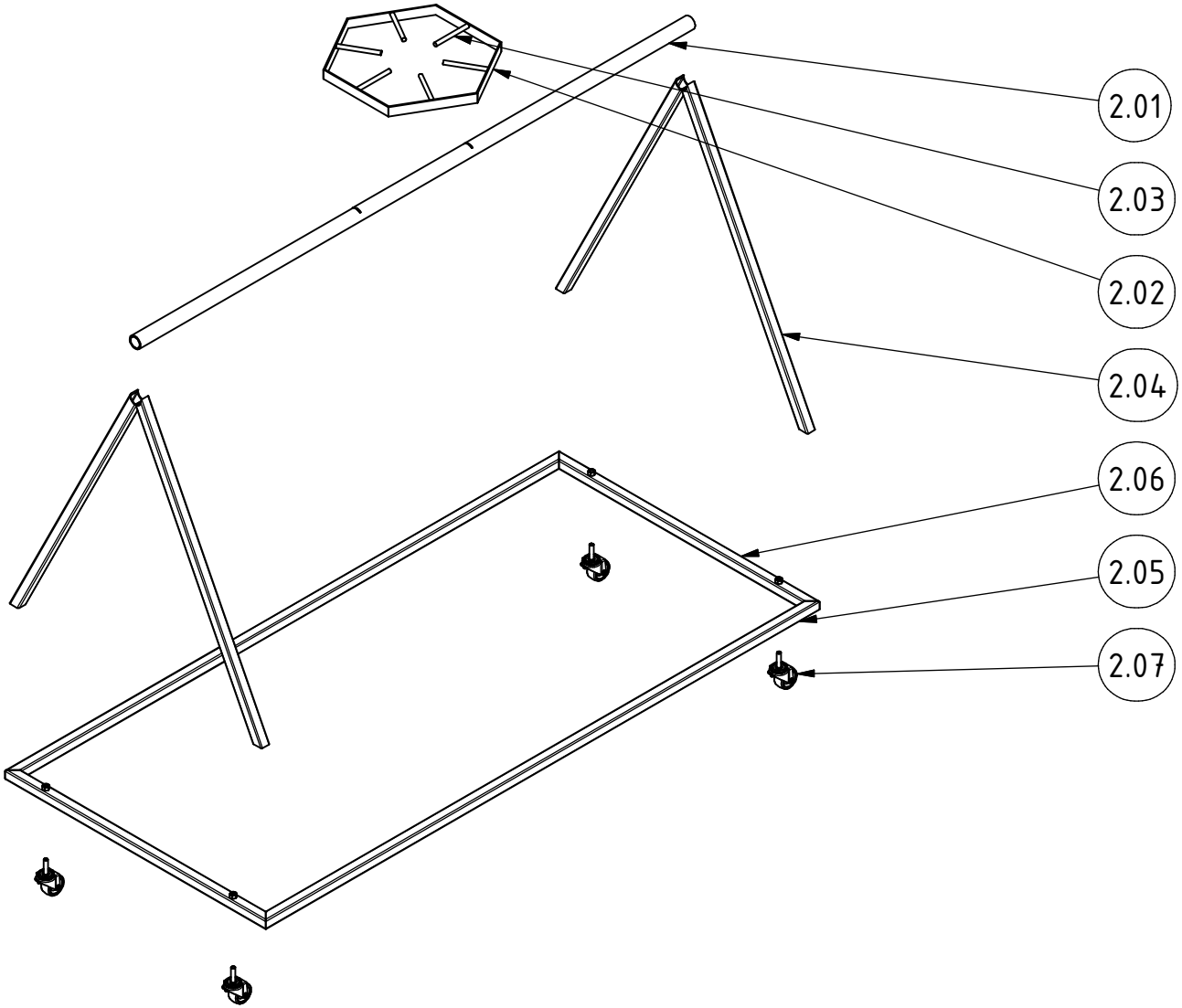

PROYECTO	CREADO POR	APROBADO POR	FECHA	VERSIÓN
Cocina Solar Parabólica de diámetro 1.4m	A. Morillo	D. Jaeger	11-01-2023	0.02
NOMBRE DE PIEZA	ESPECIFICACIONES			CÓDIGO
Estructura				2.00
DESARROLLADO POR	REDISEÑADO POR	NOMBRE DE ARCHIVO		CANTIDAD
Stephan Zech - Youtube	OHO e.V.	Estructura2.ipn		1
APOYADO POR		LICENCIA	TIPO DOC. / ESCALA	HOJA
GLS Treuhand Stiftung Neue Energie		CC-BY-SA 4.0	Assembly / 1:20	15 /21