PROYECTO Bomba de molino de viento		CREADO POR D. Mosquera	APROBADO POR D. Jaeger		
NOMBRE DE PIEZA bomba de molino de viento		CODIGO A1	TIPO DE DOCUMENTO ASSEMBLY	MATERIAL	
REDISEÑADO POR OPEN SOURCE ECOLOGY GERMANY	APOYADO POR E.ON STIFTUNG	LICENCIA CC BY-SA 4.0	NOMBRE DE ARCHIVO oseg_wmp_A1_wind-mill-pump..iam	VERSION 1.0	CANTIDAD
			ESCALA 1 / 22	HOJA 1	FECHA 28.02.21

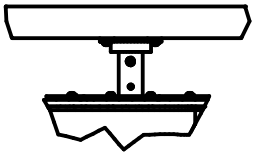

DETAIL 1

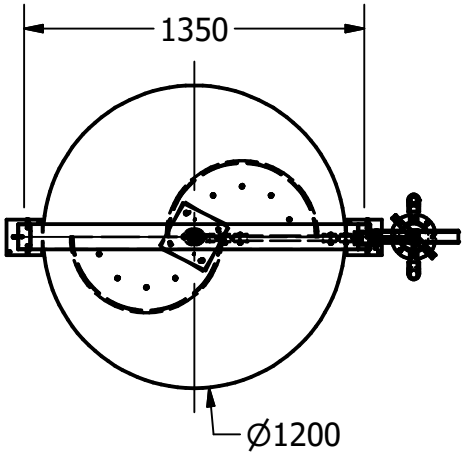

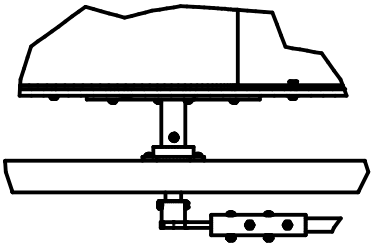

DETAIL 2

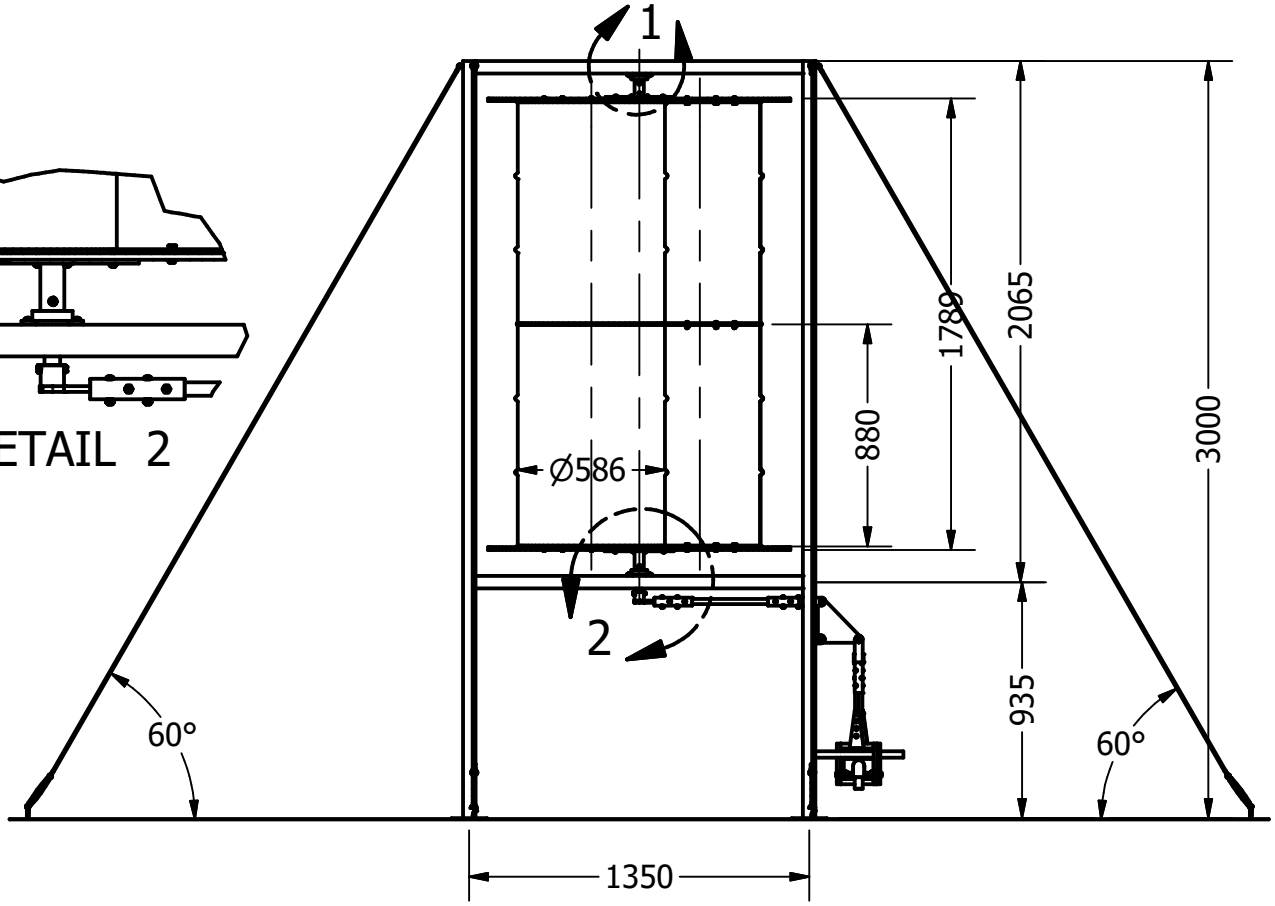

PROYECTO Bomba de molino de viento		CREADO POR D. Mosquera	APROBADO POR D. Jaeger		
NOMBRE DE PIEZA bomba de molino de viento		CODIGO A1	TIPO DE DOCUMENTO ASSEMBLY	MATERIAL	
REDISEÑADO POR OPEN SOURCE ECOLOGY GERMANY	APOYADO POR E.ON STIFTUNG	LICENCIA CC BY-SA 4.0	NOMBRE DE ARCHIVO oseg_wmp_A1_wind-mill-pump..iam	VERSION 1.0	CANTIDAD
			ESCALA 1 /30	HOJA 2	FECHA 28.02.21

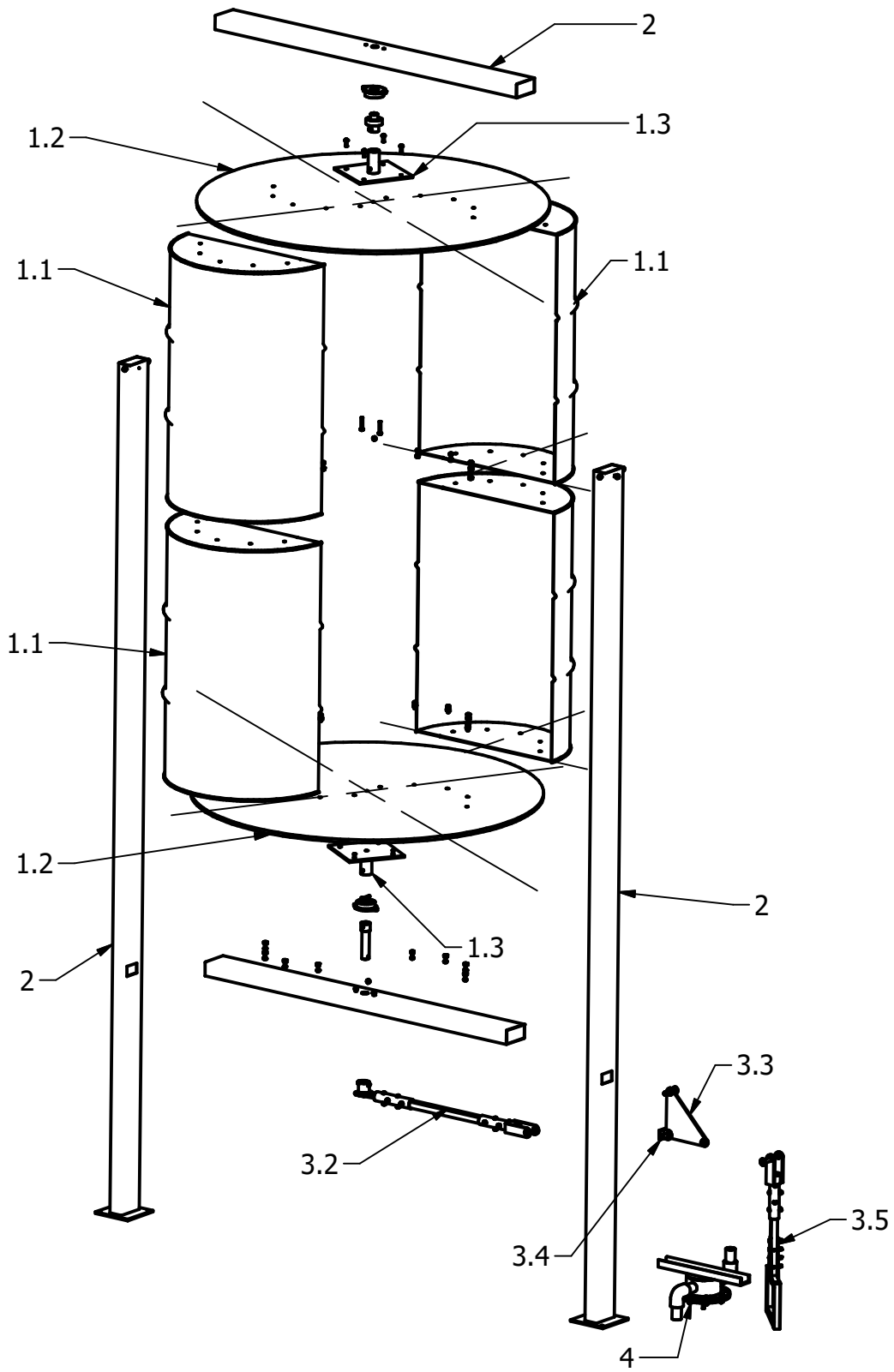

PROYECTO Bomba de molino de viento		CREADO POR D. Mosquera	APROBADO POR D. Jaeger		
NOMBRE DE PIEZA bomba de molino de viento		CODIGO A1	TIPO DE DOCUMENTO ASSEMBLY	MATERIAL	
REDISEÑADO POR OPEN SOURCE ECOLOGY GERMANY	APOYADO POR E.ON STIFTUNG	LICENCIA CC BY-SA 4.0	NOMBRE DE ARCHIVO oseg_wmp_A1_wind-mill-pump..iam	VERSION 1.0	CANTIDAD
			ESCALA 1 / 22	HOJA 3	FECHA 28.02.21

Pos.	Pos. old	CAN	NOMBRE DE	NOMBRE DE ARCHIVO	TIPO PZA	ESPECIFICACIONES	HOJA
A			bomba de molino de viento	oseg_wmp_A1_wind-mill-pump.iam	Production		1-2
			bomba de molino de viento		Assembly		3
B			Lista de piezas	oseg_wmp_B_wind-mill-pump-parts-list.xls	parts list		4
1	1		El rotor	oseg_wmp_The-Rotor.iam	Production		7
1.1	2	4	1/2 tambor de aceite	oseg_wmp_1-2-oil-drum.ipt	Production	Tambor de 200 litros 867 altura x 584 diam.	9
1.2		2	placas de madera contrachapada	oseg_wmp_plates-plywood.ipt	Production	madera contrachapada	10
1.3	3	2	soporte de brida	oseg_wmp_flange-support.ipt	Production	acero estructural A36	11
1.4		2	eje del rotor	oseg_wmp_rotor-shaft.ipt	Production	acero C45	12
2	6		Marco	oseg_wmp_frame.iam	Production		13
2.1		2	listones de soporte 50x25x3000	oseg_wmp_supporting-laths-50x25x3000.ipt	Standard	acero estructural A36	15
2.2		2	listones de soporte 50x25x1300	oseg_wmp_supporting-laths-50x25x1300.ipt	Standard	acero estructural A36	16
2.3	4	1	adaptador superior	oseg_wmp_top-adaptor.ipt	Production	acero C45	17
2.4	4	1	adaptador inferior	oseg_wmp_bottom-adaptor.ipt	Production	acero C45	18
2.5		2	cojinete autoalineable	oseg_wmp_self-alighing-bearing.ipt	Standard	rodamiento 6205 - 25x56x15	
2.6		2	soporte de rodamiento	oseg_wmp_bearing-support.ipt	Production	acero C45	19
2.7		2	flanqueador rectangular	oseg_wmp_rectangular-flancher.ipt	Production	acero C45	20
2.8		3	perno de seguridad	oseg_wmp_securing-bolt.ipt	Standard	tornillo de cabeza redonda, acero galvanizado	
2.9		3	tuerca de seguridad	oseg_wmp_securing-nut.ipt	Standard	acero galvanizado	
3	7		accionamiento	oseg_wmp_drive.iam	Production		21
3.1		1	excéntrico	oseg_wmp_Excentric.ipt	Production	acero C45	22

PROYECTO Bomba de molino de viento		CREADO POR D. Mosquera	APROBADO POR D. Jaeger		
NOMBRE DE PIEZA Lista de piezas		CODIGO B1	TIPO DE DOCUMENTO Part list	MATERIAL	
REDISEÑADO POR OPEN SOURCE ECOLOGY GERMANY	APOYADO POR E.ON STIFTUNG	LICENCIA CC BY-SA 4.0	NOMBRE DE ARCHIVO Wind mill pump parts list 1.1.xls	VERSION 1.0	CANTIDAD
			ESCALA	HOJA 4	FECHA 28.02.21

Pos.	Pos. old	CAN	NOMBRE DE PIEZA	NOMBRE DE ARCHIVO	TIPO PZA	ESPECIFICAC	HO
3.2	8b-8c		biela horizontal	oseg_wmp_horizontal-connecting-rod.iam	Production		23
3.2.1	8c		biela	oseg_wmp_connecting-rod.ipt	Standard	biela de una motocicleta o motor de coche pequeño	24
3.2.2		2	tubo de agua 1 "x150	oseg_wmp_water-pipe-1x150.ipt	Production	tubo galvanizado 1"	25
3.2.3			biela horizontal 1x1x 600	oseg_wmp_rod-horizont-1x1x600.ipt	Production	listón de madera	26
3.2.4		1	boquilla 1"	oseg_wmp_nipple-1.ipt	Standard	tubo galvanizado 1" racor	
3.2.5		2	Soporte de chapa	oseg_wmp_sides-plank.ipt	Production	acero C45	27
3.3	9		manivela de la campana	oseg_wmp_bell-crank.ipt	Production	acero C45	28
3.4			placa de pivote	oseg_wmp_pivot-plate.ipt	Production	chapa de acero C45	29
3.5	8a		extremo de la horquilla de la barra de bombeo ajustable	oseg_wmp_adjustable-pumprod-forkend.iam	Production		30
3.5.1		2	Soporte de chapa	oseg_wmp_sides-plank.ipt	Production	chapa de acero C45	32
3.5.2		1	boquilla de 1"	oseg_wmp_nipple-1.ipt	Standard	tubo galvanizado 1" fitting	
3.5.3		1	tubo de agua 1 "x150	oseg_wmp_water-pipe-1x150.ipt	Production	tubo galvanizado de 1"	33
3.5.4		1	varilla vert 1x1x 600	oseg_wmp_rod-vert-1x1x600.ipt	Production	listón de madera	34
3.5.5	8b	1	estribo	oseg_wmp_stirrup.ipt	Production	acero estructural A36	35
3.5.6		2	estribo de chapa	oseg_wmp_sheet-metal-bracket.ipt	Production		36
3.6		16	tornillos M6x30	oseg_wmp_bolts-M6x30.ipt	Standard	tornillo de cabeza redonda, acero galvanizado	
3.7		16	tuerca M6	oseg_wmp_nut-M6.ipt	Standard	acero galvanizado	

PROYECTO Bomba de molino de viento		CREADO POR D. Mosquera	APROBADO POR D. Jaeger		
NOMBRE DE PIEZA Lista de piezas		CODIGO B1	TIPO DE DOCUMENTO Part list	MATERIAL	
REDISEÑADO POR OPEN SOURCE ECOLOGY GERMANY	APOYADO POR E.ON STIFTUNG	LICENCIA CC BY-SA 4.0	NOMBRE DE ARCHIVO Wind mill pump parts list 1.1.xls	VERSION 1.0	CANTIDAD
			ESCALA	HOJA 5	FECHA 28.02.21

Pos.	Pos. old	CAN	NOMBRE DE PIEZA	NOMBRE DE ARCHIVO	TIPO PZA	ESPECIFICAC	HO
4	10	1	bomba	oseg_wmp_pump.iam	Production		37
4.1		1	oring del cuerpo de la bomba	oseg_wmp_pumpbody-oring.ipt	Production	acero C45	39
4.2		1	disco del cuerpo de la bomba	oseg_wmp_pumpbody-disk.ipt	Production	acero C45	40
4.3		1	diafragma de goma	oseg_wmp_rubber-diafphragm.ipt	Production	goma	41
4.4		2	anillo de brida	oseg_wmp_flange-ring.ipt	Production	acero C45	42
4.5		2	espaciador	oseg_wmp_spacer.ipt	Production	madera	43
4.6		4	tubo galvanizado 1" x 50	oseg_wmp_galvanised-pipe-1x50.ipt	Standard	tubo galvanizado 1"	
4.7		2	codo galvanizado 1"-90Âº	oseg_wmp_galvanised-elbow-1-90.ipt	Standard	tubo galvanizado 1" racor	
4.8		1	vãlvula de entrada	oseg_wmp_inlet-valve.ipt	Standard	válvula antirretorno galvanizada de 1".	
4.9		1	válvula de salida	oseg_wmp_outlet-valve.ipt	Standard	válvula antirretorno galvanizada accesorio de 1	
4.10		1	Barra de montaje - U1 "x2 "x6x 350	oseg_wmp_mounting-bar.ipt	Production	perfil estructural de acero	44
4.11		8	tornillos M6x30	oseg_wmp_bolts-M6x30.ipt	Standard	tornillo de cabeza hexagonal, acero galvanizado	
4.12		8	tuerca M6	oseg_wmp_nut-M6.ipt	Standard	acero galvanizado	

PROYECTO Bomba de molino de viento		CREADO POR D. Mosquera	APROBADO POR D. Jaeger		
NOMBRE DE PIEZA Lista de piezas		CODIGO B1	TIPO DE DOCUMENTO Part list	MATERIAL	
REDISEÑADO POR OPEN SOURCE ECOLOGY GERMANY	APOYADO POR E.ON STIFTUNG	LICENCIA CC BY-SA 4.0	NOMBRE DE ARCHIVO Wind mill pump parts list 1.1.xls	VERSION 1.0	CANTIDAD
			ESCALA	HOJA 6	FECHA 28.02.21

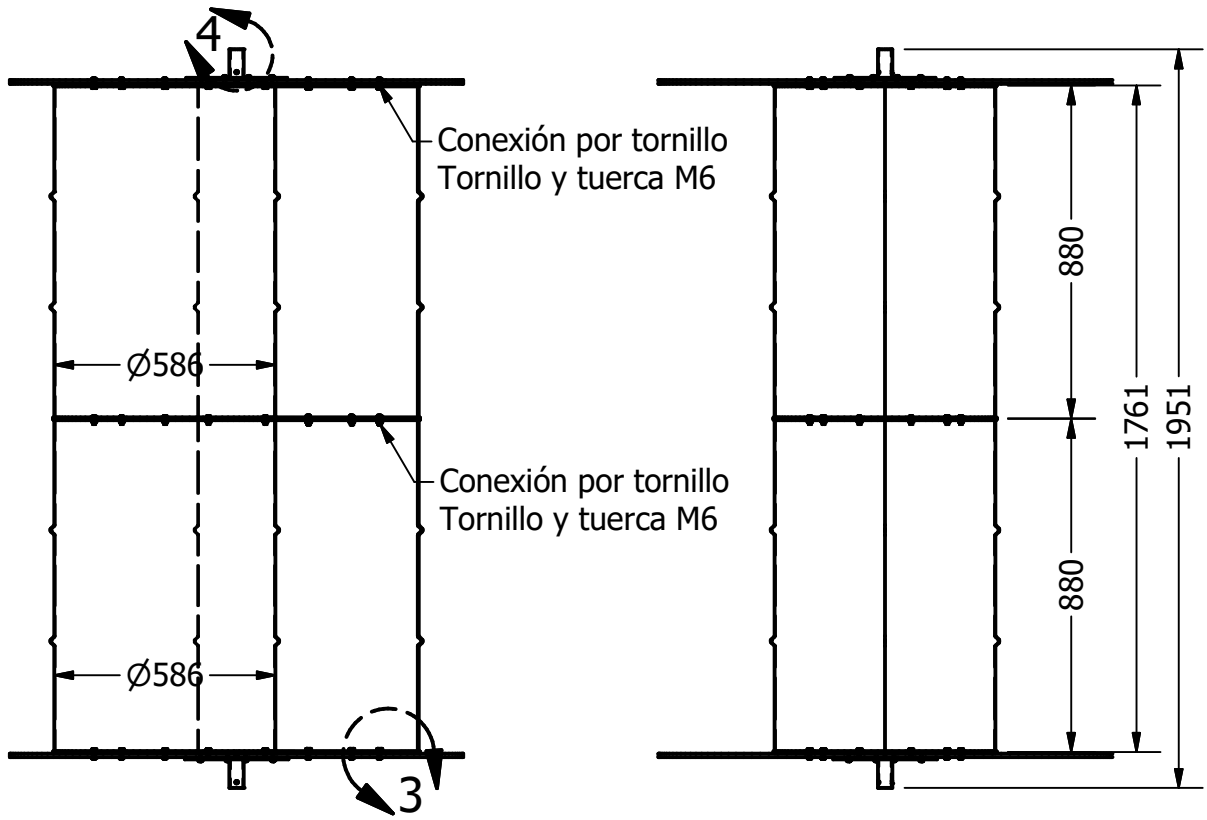

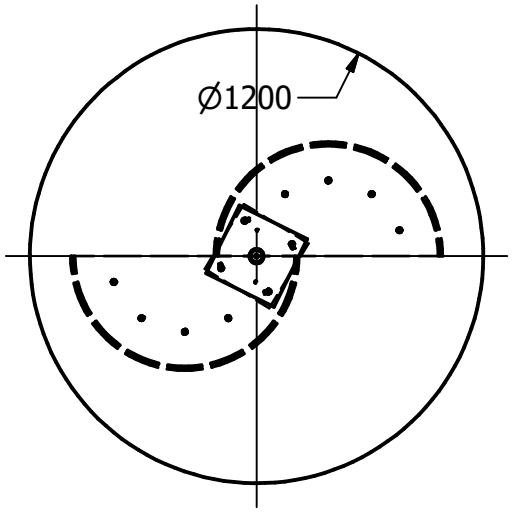

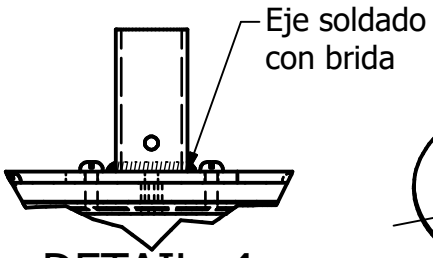

DETAIL 4

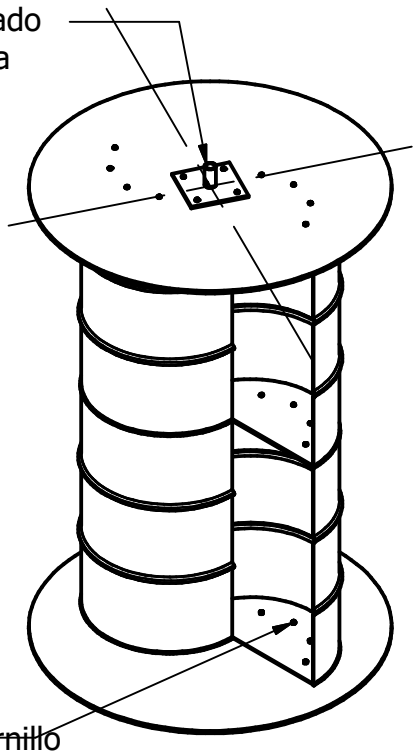

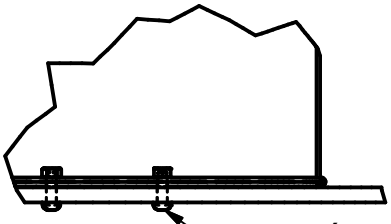

DETAIL 3

PROYECTO Bomba de molino de viento		CREADO POR D. Mosquera	APROBADO POR D. Jaeger		
NOMBRE DE PIEZA El rotor		CODIGO 1	TIPO DE DOCUMENTO Assembly	MATERIAL	
REDISEÑADO POR OPEN SOURCE ECOLOGY GERMANY	APOYADO POR E.ON STIFTUNG	LICENCIA CC BY-SA 4.0	NOMBRE DE ARCHIVO oseg_wmp_rotor.iam	VERSION 1.0	CANTIDAD
			ESCALA 1 / 20	HOJA 7	FECHA 28.02.21

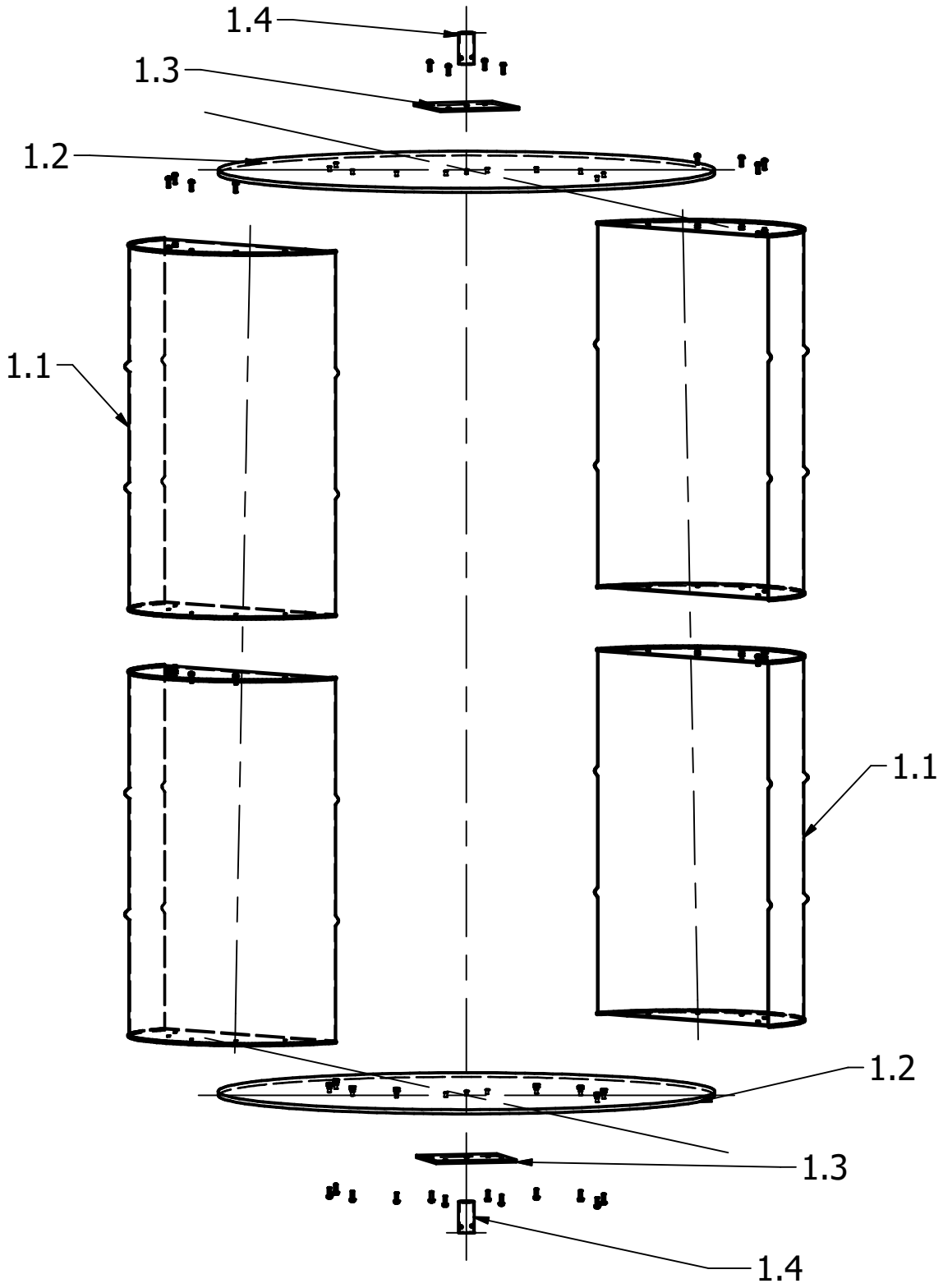

PROYECTO Bomba de molino de viento		CREADO POR D. Mosquera	APROBADO POR D. Jaeger		
NOMBRE DE PIEZA El rotor		CODIGO 1	TIPO DE DOCUMENTO Assembly	MATERIAL	
REDISEÑADO POR OPEN SOURCE ECOLOGY GERMANY	APOYADO POR E.ON STIFTUNG	LICENCIA CC BY-SA 4.0	NOMBRE DE ARCHIVO oseg_wmp_rotor.iam	VERSION 1.0	CANTIDAD
			ESCALA 1 / 15	HOJA 8	FECHA 28.02.21

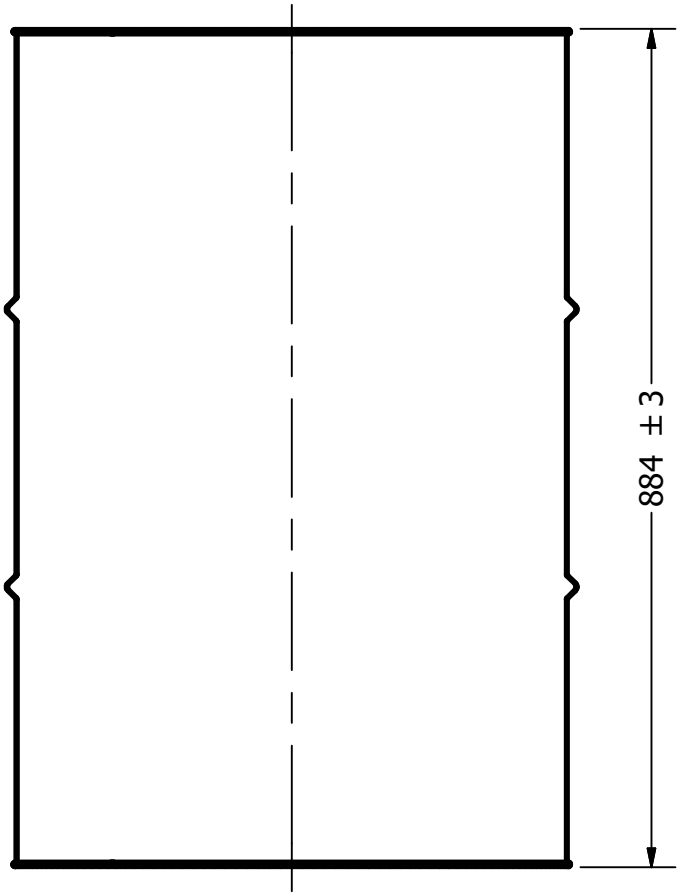

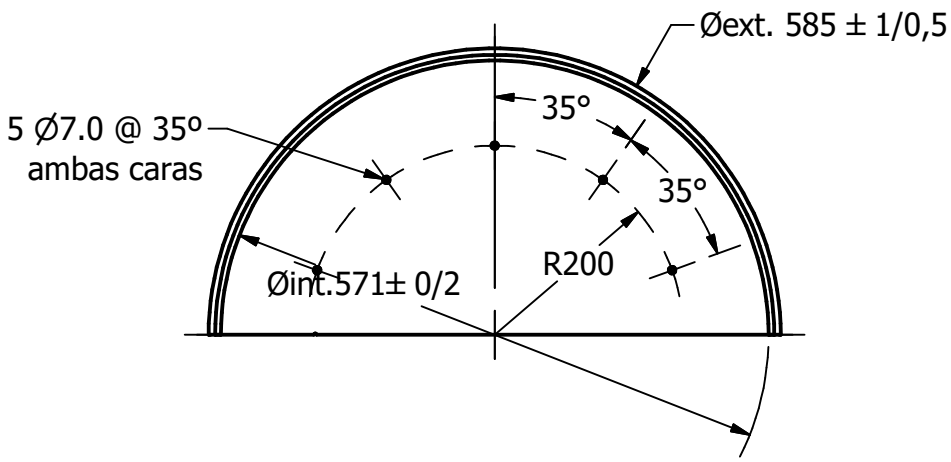

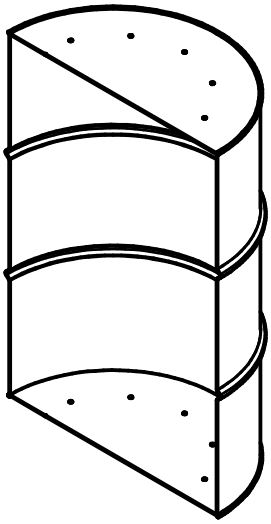

PROYECTO Bomba de molino de viento		CREADO POR D. Mosquera	APROBADO POR D. Jaeger		
NOMBRE DE PIEZA 1/2 tambor de aceite		CODIGO 1.1	TIPO DE DOCUMENTO part	MATERIAL Tambor de acero	
REDISEÑADO POR OPEN SOURCE ECOLOGY GERMANY	APOYADO POR E.ON STIFTUNG	LICENCIA CC BY-SA 4.0	NOMBRE DE ARCHIVO oseg_wmp_1-2-oil-drum.ipt	VERSION 1.0	CANTIDAD
			ESCALA 1 / 8	HOJA 9	FECHA 28.02.21

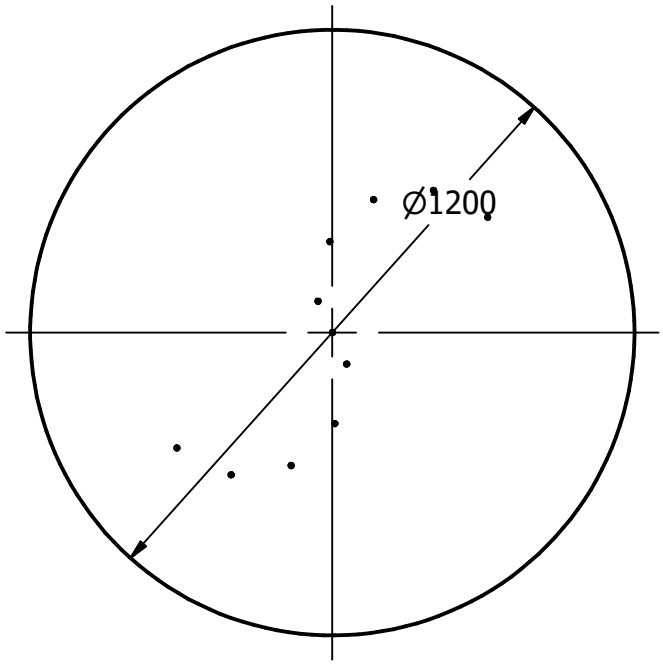

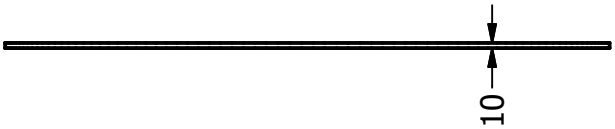

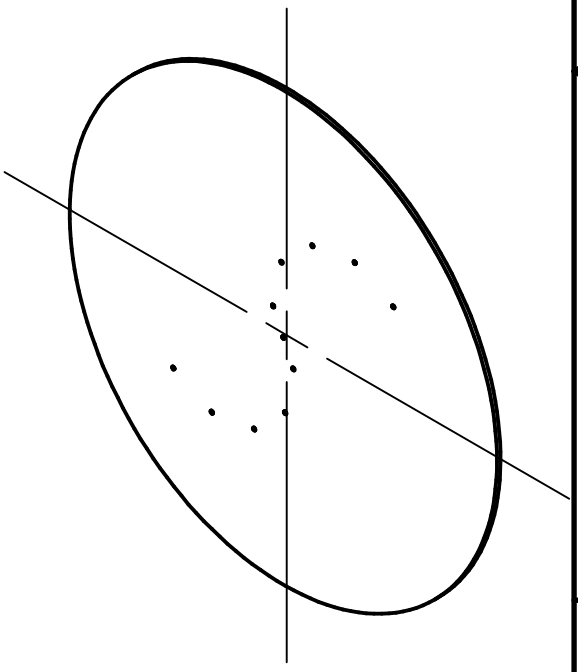

PROYECTO Bomba de molino de viento		CREADO POR D. Mosquera	APROBADO POR D. Jaeger		
NOMBRE DE PIEZA placas de madera contrachapada		CODIGO 1.2	TIPO DE DOCUMENTO part	MATERIAL Contrachapado	
REDISEÑADO POR OPEN SOURCE ECOLOGY GERMANY	APOYADO POR E.ON STIFTUNG	LICENCIA CC BY-SA 4.0	NOMBRE DE ARCHIVO oseg_wmp_plates-plywood.ipt	VERSION 1.0	CANTIDAD
			ESCALA 1 / 15	HOJA 10	FECHA 28.02.21

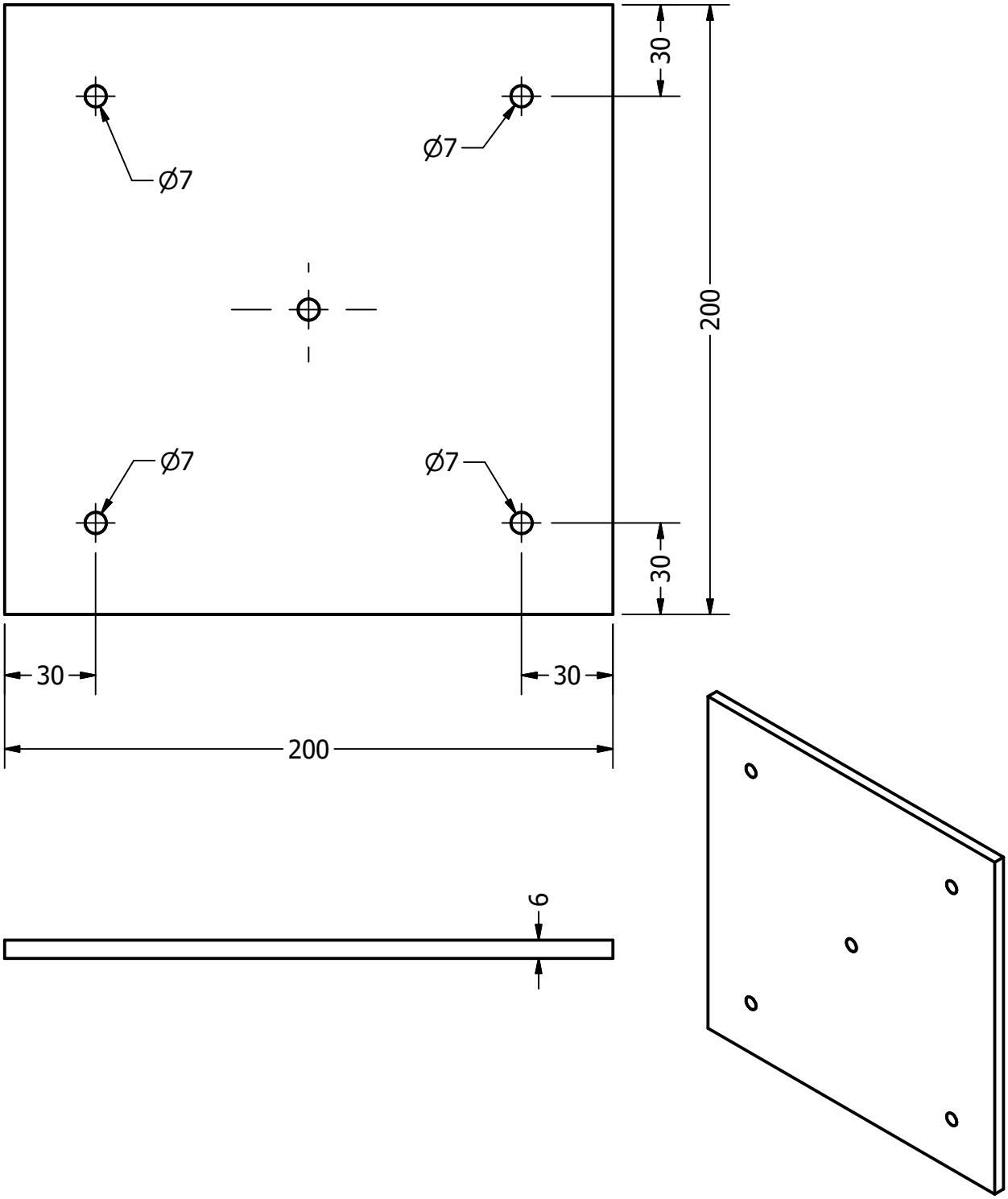

PROYECTO Bomba de molino de viento		CREADO POR D. Mosquera	APROBADO POR D. Jaeger		
NOMBRE DE PIEZA soporte de brida		CODIGO 1.3	TIPO DE DOCUMENTO part	MATERIAL Acero C45	
REDISEÑADO POR OPEN SOURCE ECOLOGY GERMANY	APOYADO POR E.ON STIFTUNG	LICENCIA CC BY-SA 4.0	NOMBRE DE ARCHIVO oseg_wmp_flange-support.ipt	VERSION 1.0	CANTIDAD
			ESCALA 1 / 2	HOJA 11	FECHA 28.02.21

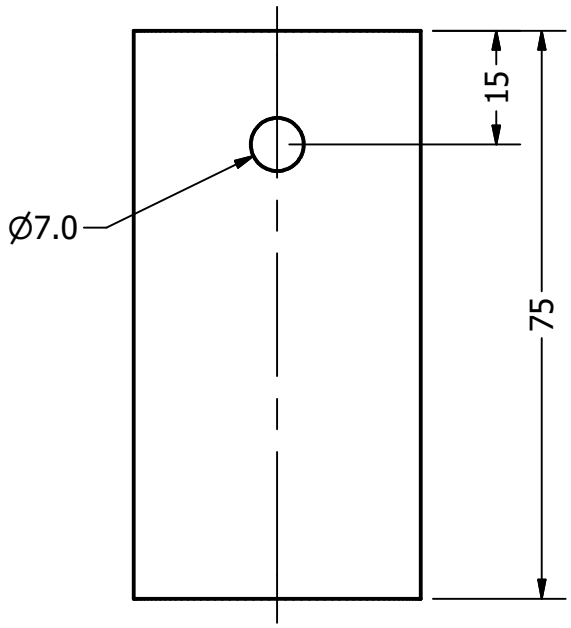

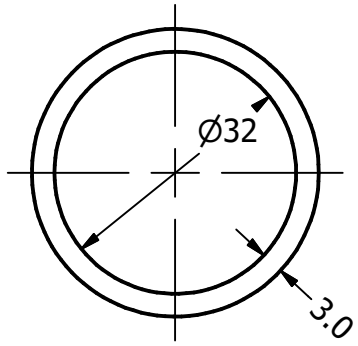

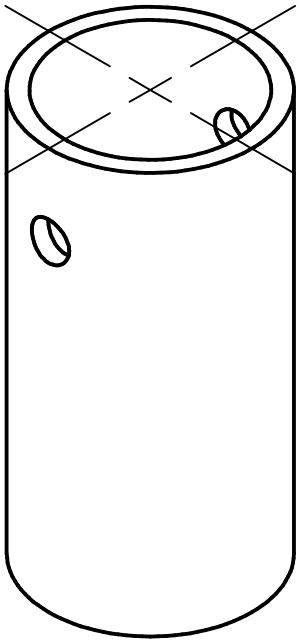

PROYECTO Bomba de molino de viento		CREADO POR D. Mosquera	APROBADO POR D. Jaeger		
NOMBRE DE PIEZA eje del rotor		CODIGO 1.4	TIPO DE DOCUMENTO part	MATERIAL Acero C45	
REDISEÑADO POR OPEN SOURCE ECOLOGY GERMANY	APOYADO POR E.ON STIFTUNG	LICENCIA CC BY-SA 4.0	NOMBRE DE ARCHIVO oseg_wmp_rotor-shaft.ipt	VERSION 1.0	CANTIDAD
			ESCALA 1 : 1	HOJA 12	FECHA 28.02.21

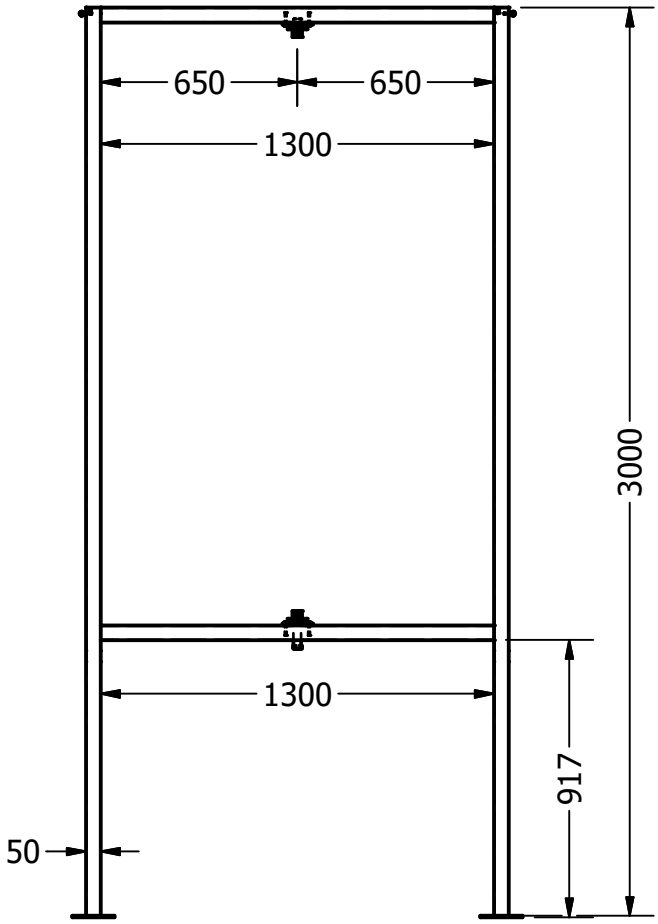

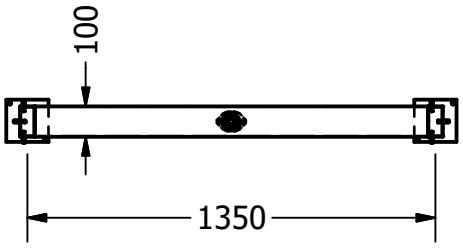

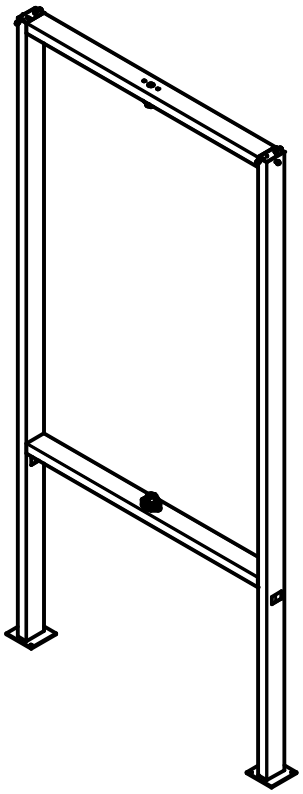

PROYECTO Bomba de molino de viento		CREADO POR D. Mosquera	APROBADO POR D. Jaeger		
NOMBRE DE PIEZA Marco		CODIGO 2	TIPO DE DOCUMENTO Assembly	MATERIAL ASTM-A36	
REDISEÑADO POR OPEN SOURCE ECOLOGY GERMANY	APOYADO POR E.ON STIFTUNG	LICENCIA CC BY-SA 4.0	NOMBRE DE ARCHIVO oseg_wmp_frame.iam	VERSION 1.0	CANTIDAD
			ESCALA 1 / 25	HOJA 13	FECHA 28.02.21

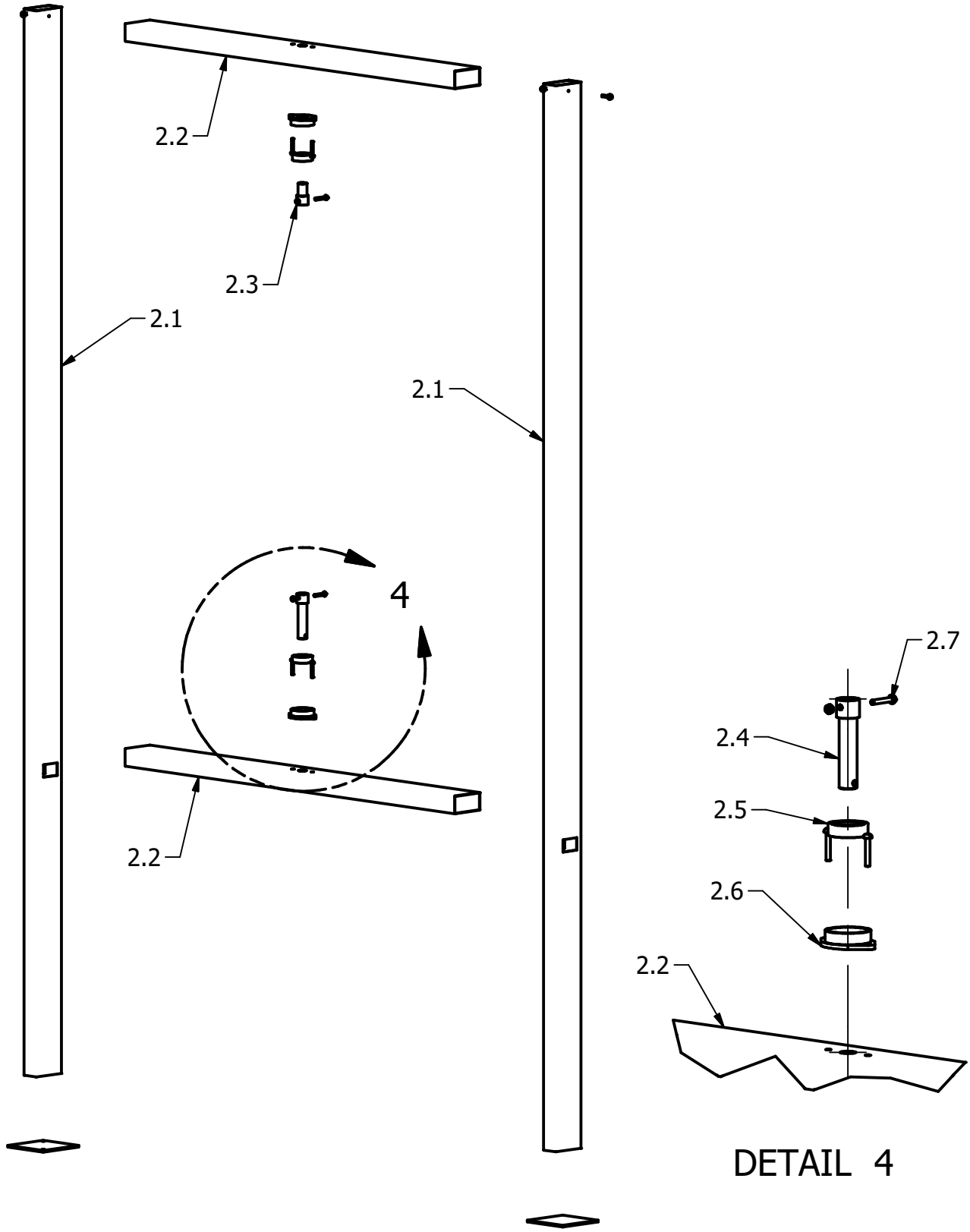

PROYECTO Bomba de molino de viento		CREADO POR D. Mosquera	APROBADO POR D. Jaeger		
NOMBRE DE PIEZA Marco		CODIGO 2	TIPO DE DOCUMENTO Assembly	MATERIAL ASTM-A36	
REDISEÑADO POR OPEN SOURCE ECOLOGY GERMANY	APOYADO POR E.ON STIFTUNG	LICENCIA CC BY-SA 4.0	NOMBRE DE ARCHIVO oseg_wmp_frame.iam	VERSION 1.0	CANTIDAD
			ESCALA 1 /16	HOJA 14	FECHA 28.02.21

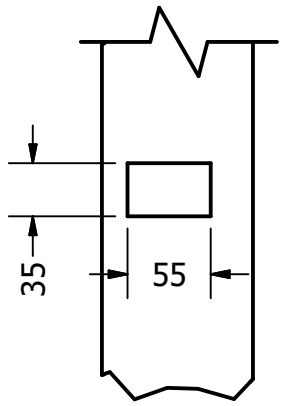

DETAIL 5

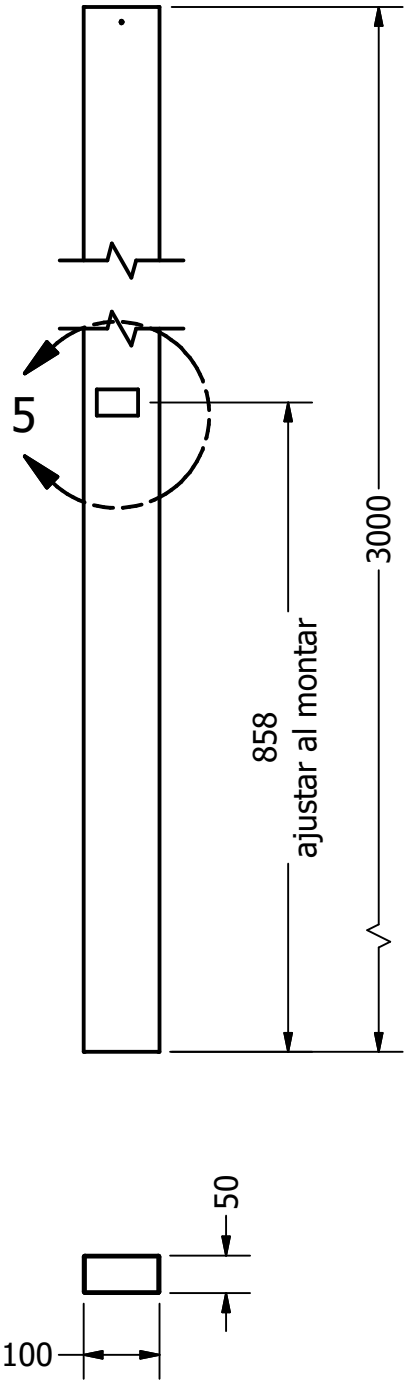

PROYECTO Bomba de molino de viento		CREADO POR D. Mosquera	APROBADO POR D. Jaeger		
NOMBRE DE PIEZA listones de soporte 50x25x3000		CODIGO 2.1	TIPO DE DOCUMENTO part	MATERIAL ASTM-A36	
REDISEÑADO POR OPEN SOURCE ECOLOGY GERMANY	APOYADO POR E.ON STIFTUNG	LICENCIA CC BY-SA 4.0	NOMBRE DE ARCHIVO 06eg_wmp_supporting-laths-100x50x3000.ipt	VERSION 1.0	CANTIDAD
			ESCALA 1 /10	HOJA 15	FECHA 28.02.21

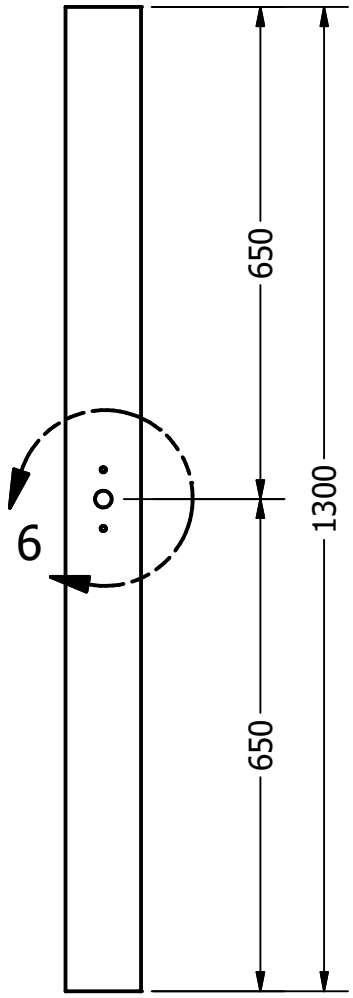

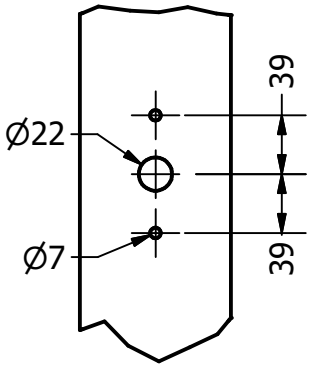

DETAIL 6

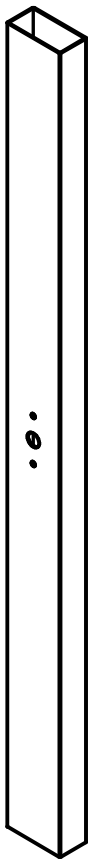

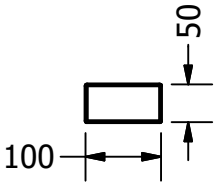

PROYECTO Bomba de molino de viento		CREADO POR D. Mosquera	APROBADO POR D. Jaeger		
NOMBRE DE PIEZA listones de soporte 50x25x1300		CODIGO 2.2	TIPO DE DOCUMENTO part	MATERIAL ASTM-A36	
REDISEÑADO POR OPEN SOURCE ECOLOGY GERMANY	APOYADO POR E.ON STIFTUNG	LICENCIA CC BY-SA 4.0	NOMBRE DE ARCHIVO osteg_wmp_supporting-laths-100x50x1300.ipt	VERSION 1.0	CANTIDAD
			ESCALA 1 /10	HOJA 16	FECHA 28.02.21

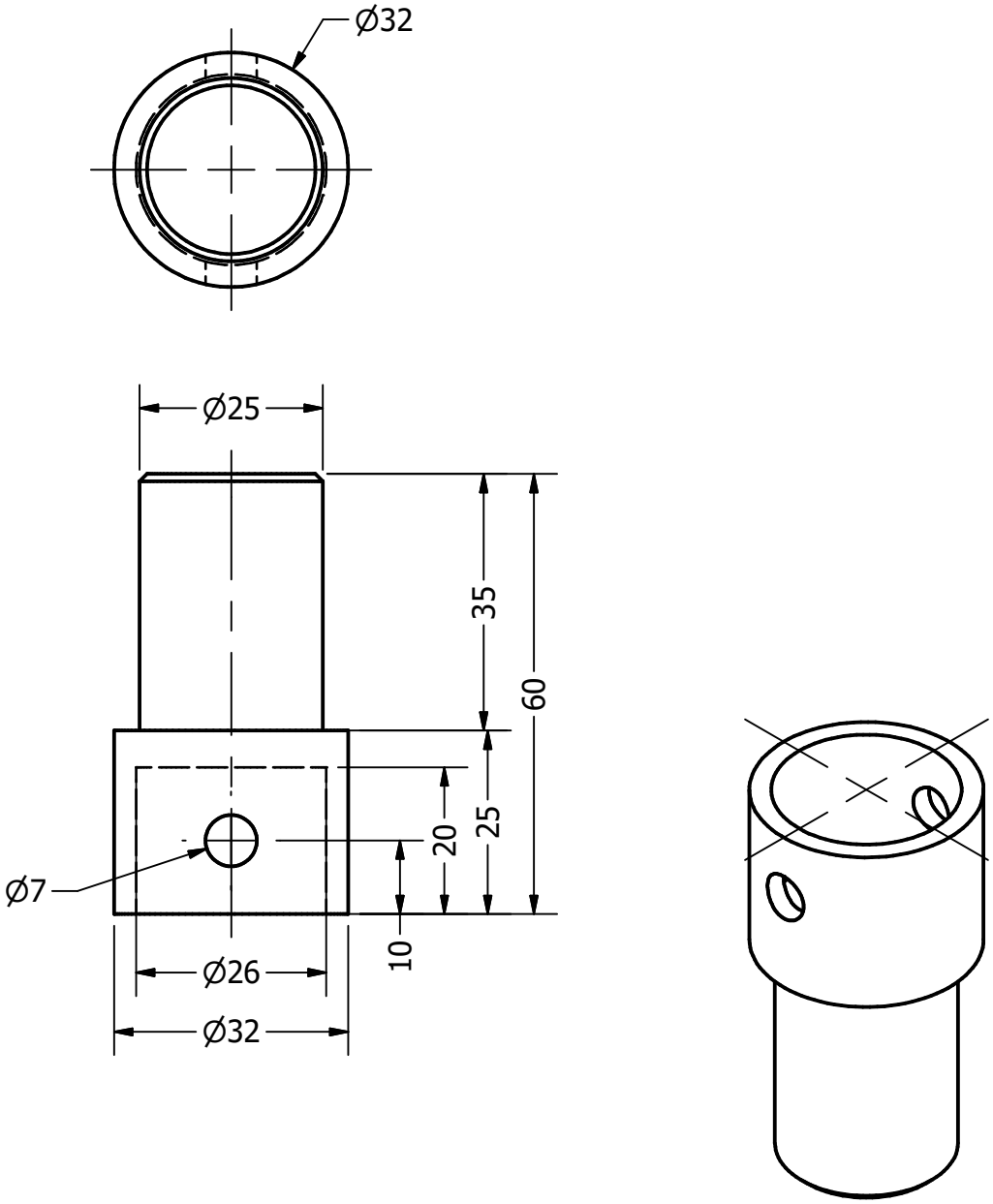

PROYECTO Bomba de molino de viento		CREADO POR D. Mosquera	APROBADO POR D. Jaeger		
NOMBRE DE PIEZA adaptador superior		CODIGO 2.3	TIPO DE DOCUMENTO part	MATERIAL Acero C45	
REDISEÑADO POR OPEN SOURCE ECOLOGY GERMANY	APOYADO POR E.ON STIFTUNG	LICENCIA CC BY-SA 4.0	NOMBRE DE ARCHIVO oseg_wmp_top-adaptor.ipt	VERSION 1.0	CANTIDAD
			ESCALA 1 : 1	HOJA 17	FECHA 28.02.21

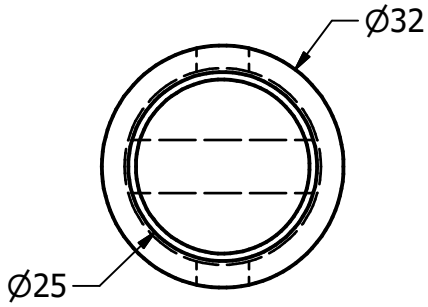

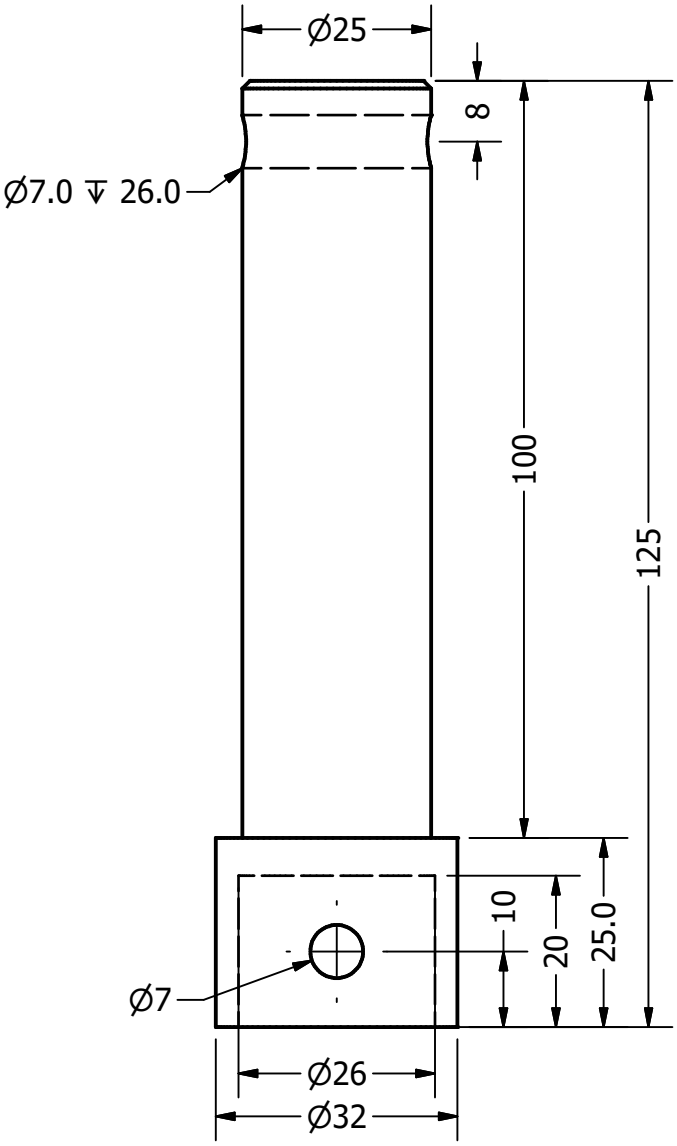

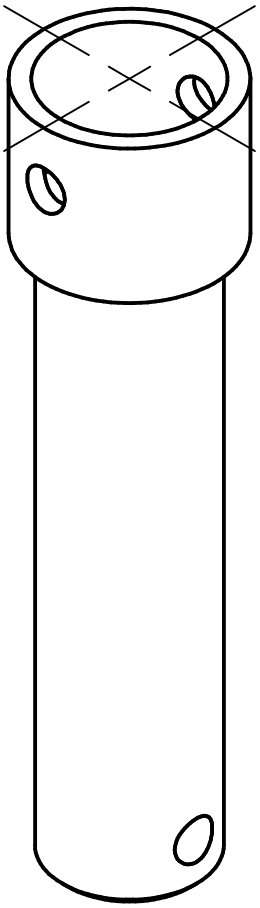

PROYECTO Bomba de molino de viento		CREADO POR D. Mosquera	APROBADO POR D. Jaeger		
NOMBRE DE PIEZA adaptador inferior		CODIGO 2.4	TIPO DE DOCUMENTO Part	MATERIAL Acero C45	
REDISEÑADO POR OPEN SOURCE ECOLOGY GERMANY	APOYADO POR E.ON STIFTUNG	LICENCIA CC BY-SA 4.0	NOMBRE DE ARCHIVO oseg_wmp_bottom-adaptor.ipt	VERSION 1.0	CANTIDAD
			ESCALA 1 : 1	HOJA 18	FECHA 28.02.21

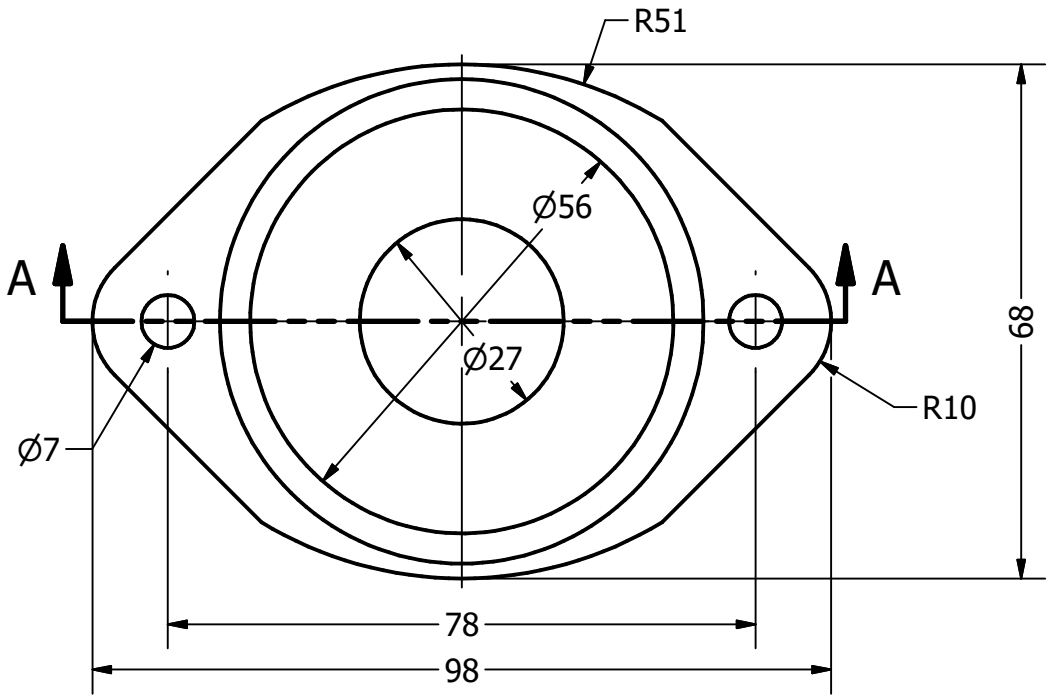

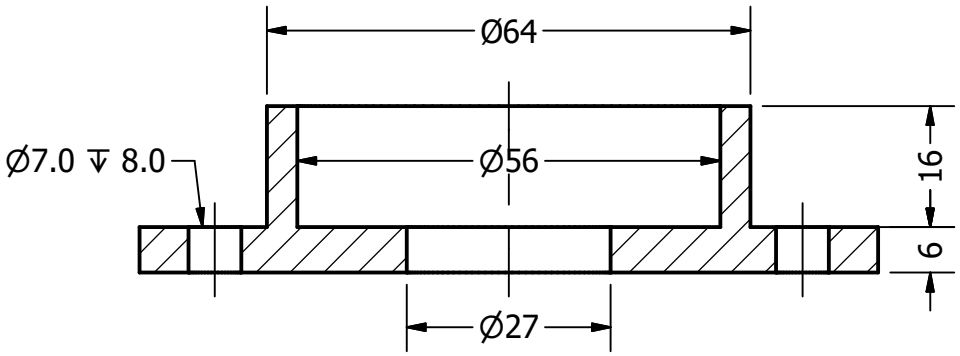

SECTION A-A

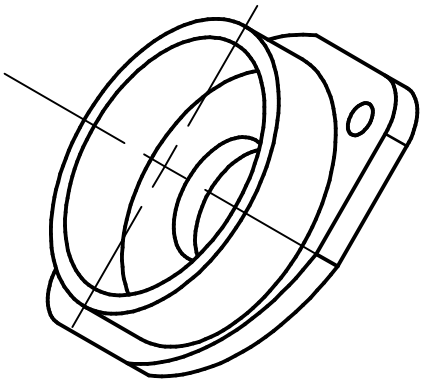

PROYECTO Bomba de molino de viento		CREADO POR D. Mosquera	APROBADO POR D. Jaeger		
NOMBRE DE PIEZA soporte de rodamiento		CODIGO 2.6	TIPO DE DOCUMENTO part	MATERIAL Acero C45	
REDISEÑADO POR OPEN SOURCE ECOLOGY GERMANY	APOYADO POR E.ON STIFTUNG	LICENCIA CC BY-SA 4.0	NOMBRE DE ARCHIVO oseg_wmp_bearing-support.ipt	VERSION 1.0	CANTIDAD
			ESCALA 1 : 1	HOJA 19	FECHA 28.02.21

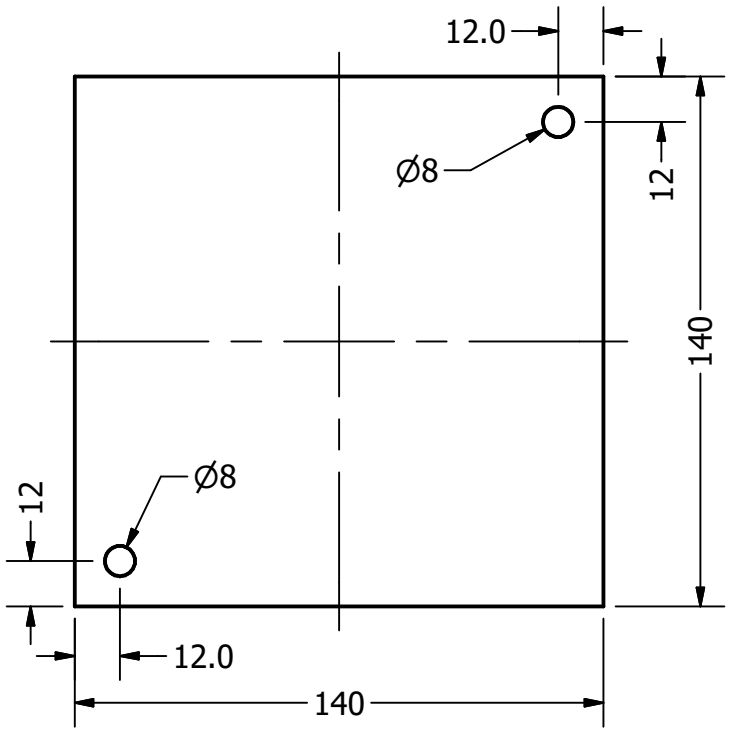

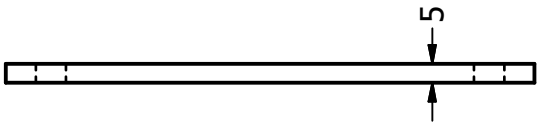

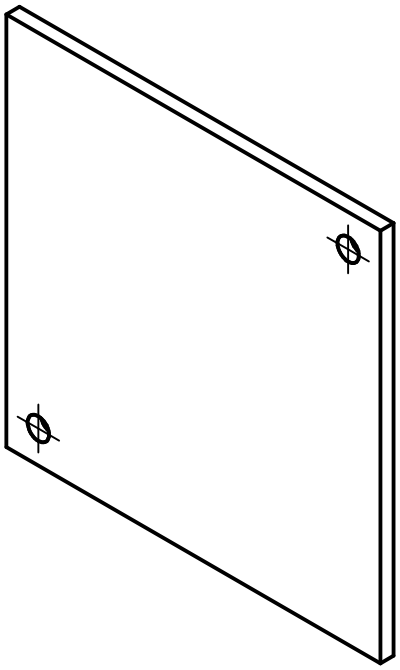

PROYECTO Bomba de molino de viento		CREADO POR D. Mosquera	APROBADO POR D. Jaeger		
NOMBRE DE PIEZA flanqueador rectangular		CODIGO 2.7	TIPO DE DOCUMENTO part	MATERIAL Acero C45	
REDISEÑADO POR OPEN SOURCE ECOLOGY GERMANY	APOYADO POR E.ON STIFTUNG	LICENCIA CC BY-SA 4.0	NOMBRE DE ARCHIVO oseg_wmp_rectangular-flancher.ipt	VERSION 1.0	CANTIDAD
			ESCALA 1 / 2	HOJA 20	FECHA 28.02.21

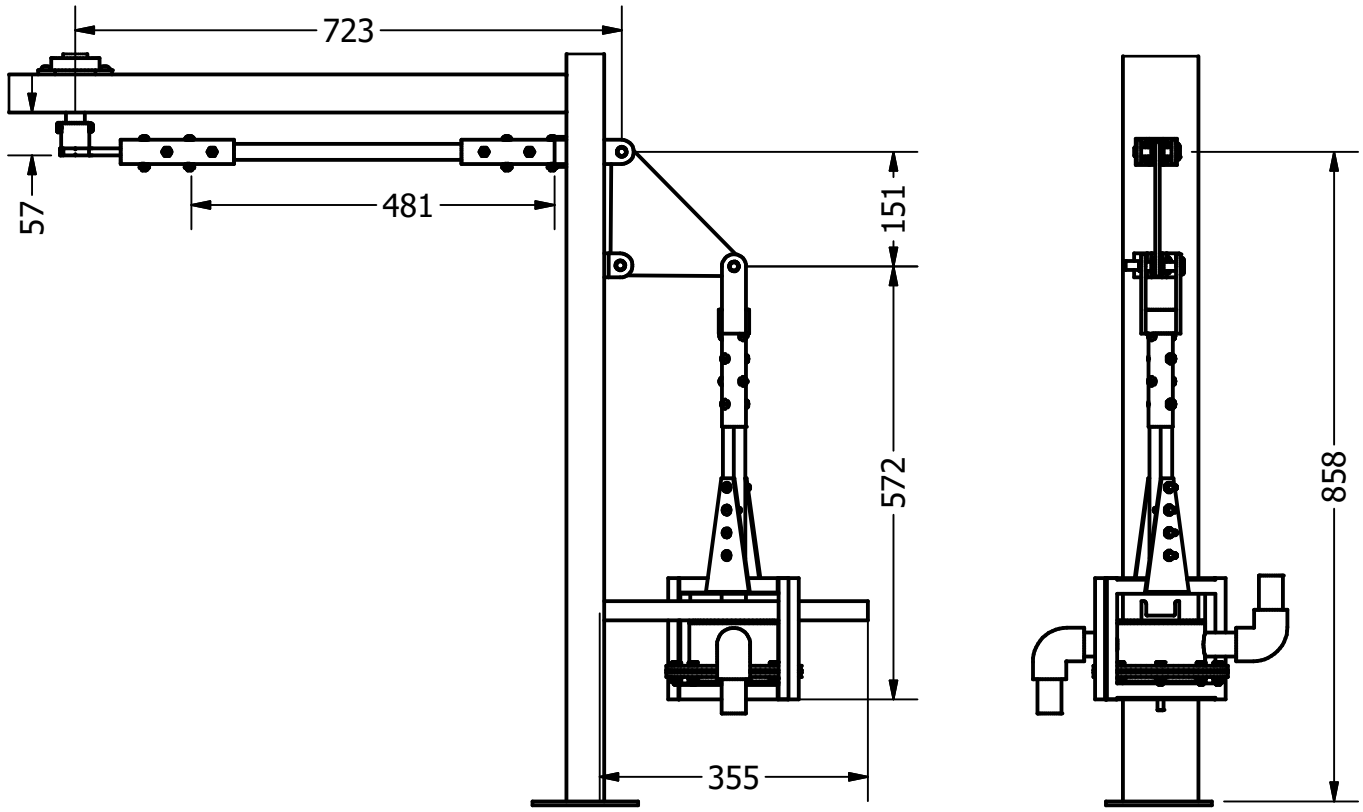

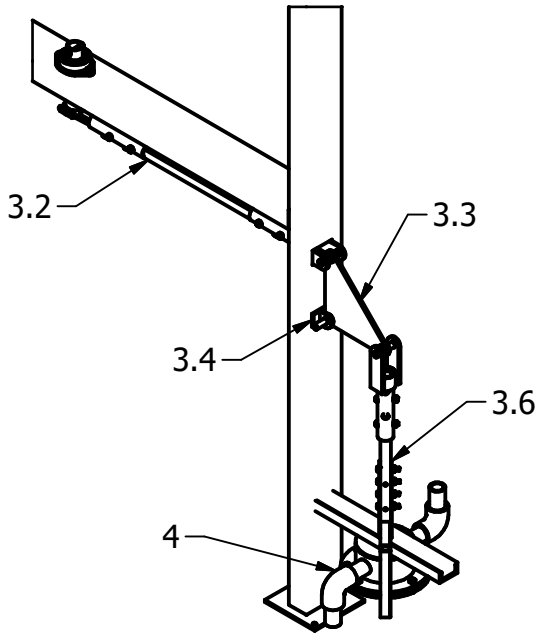

PROYECTO Bomba de molino de viento		CREADO POR D. Mosquera	APROBADO POR D. Jaeger		
NOMBRE DE PIEZA accionamiento		CODIGO 3	TIPO DE DOCUMENTO Assembly	MATERIAL	
REDISEÑADO POR OPEN SOURCE ECOLOGY GERMANY	APOYADO POR E.ON STIFTUNG	LICENCIA CC BY-SA 4.0	NOMBRE DE ARCHIVO oseg_wmp_drive.iam	VERSION 1.0	CANTIDAD
			ESCALA 1 /10	HOJA 21	FECHA 28.02.21

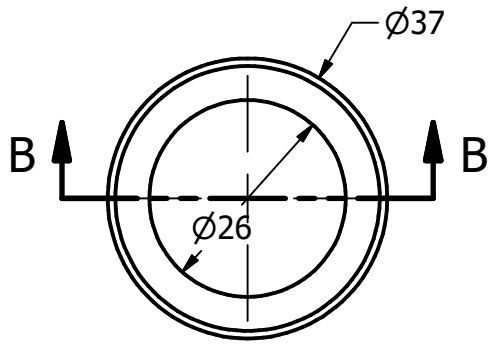

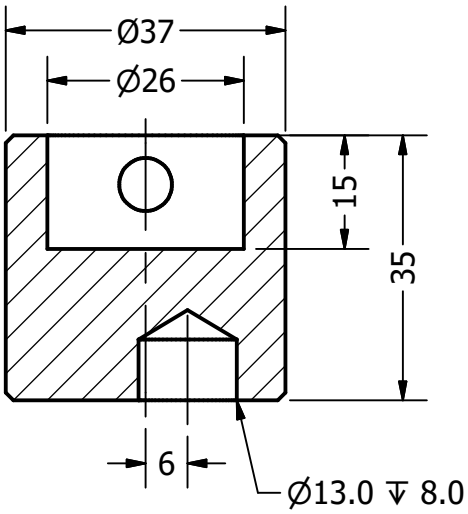

SECTION B-B

PROYECTO Bomba de molino de viento		CREADO POR D. Mosquera	APROBADO POR D. Jaeger		
NOMBRE DE PIEZA excéntrico		CODIGO 3.1	TIPO DE DOCUMENTO part	MATERIAL Acero C45	
REDISEÑADO POR OPEN SOURCE ECOLOGY GERMANY	APOYADO POR E.ON STIFTUNG	LICENCIA CC BY-SA 4.0	NOMBRE DE ARCHIVO oseg_wmp_Excentric.ipt	VERSION 1.0	CANTIDAD
			ESCALA 1 : 1	HOJA 22	FECHA 28.02.21

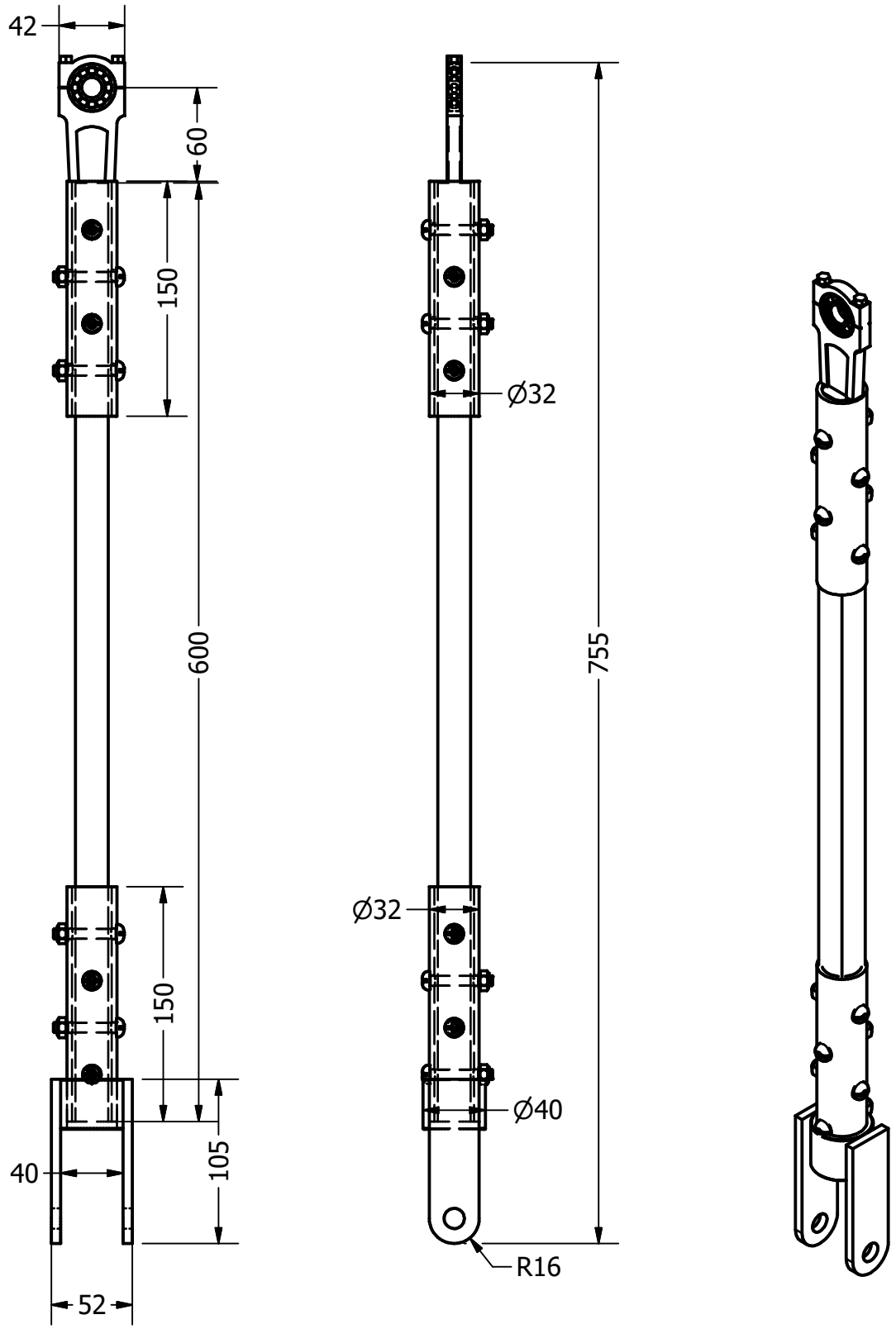

PROYECTO Bomba de molino de viento		CREADO POR D. Mosquera	APROBADO POR D. Jaeger		
NOMBRE DE PIEZA biela horizontal		CODIGO 3.2	TIPO DE DOCUMENTO Assembly	MATERIAL	
REDISEÑADO POR OPEN SOURCE ECOLOGY GERMANY	APOYADO POR E.ON STIFTUNG	LICENCIA CC BY-SA 4.0	NOMBRE DE ARCHIVO wmp_horizontal-connecting-rod.iam	VERSION 1.0	CANTIDAD
			ESCALA 1 / 4	HOJA 23	FECHA 28.02.21

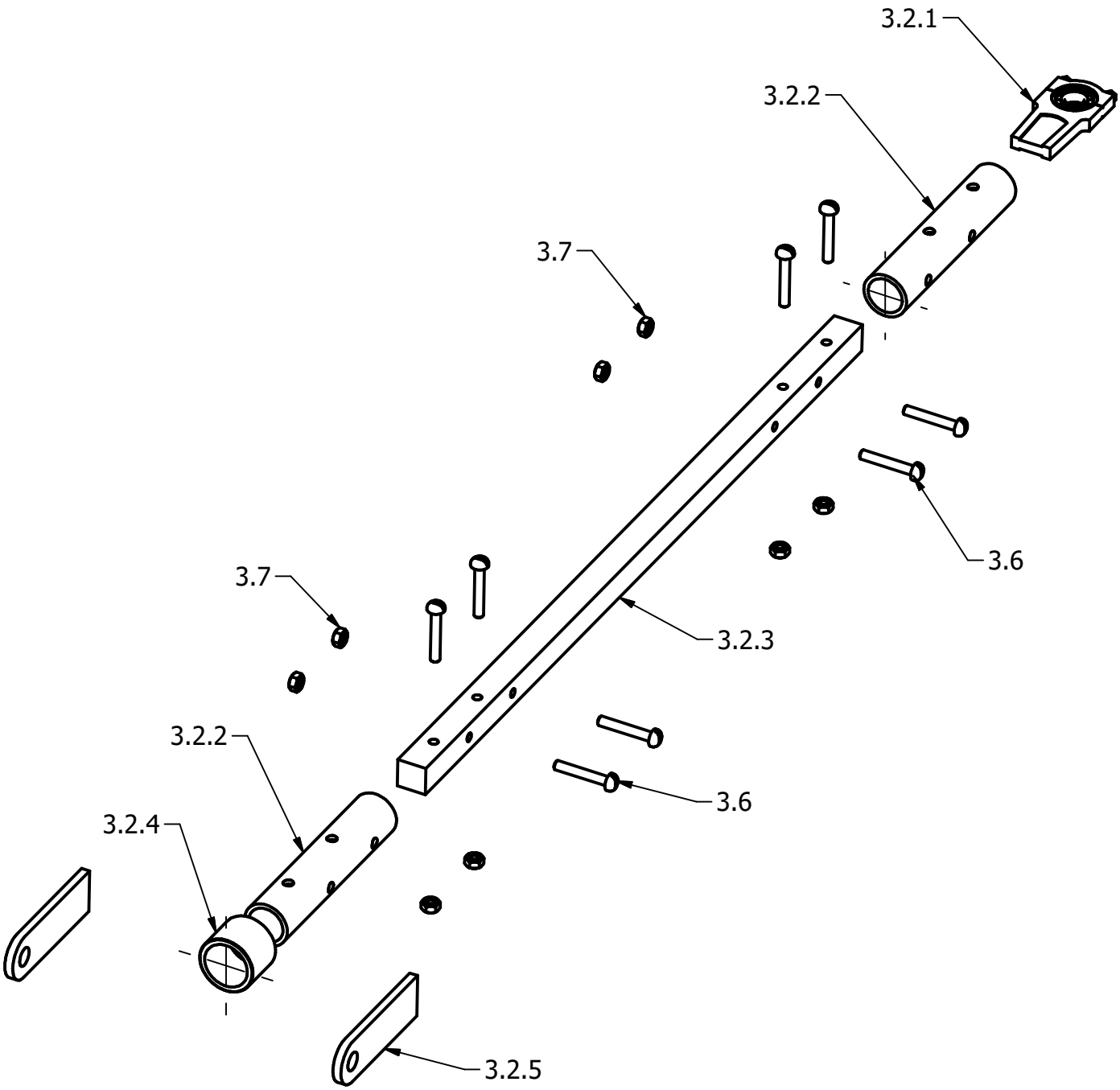

PROYECTO Bomba de molino de viento		CREADO POR D. Mosquera	APROBADO POR D. Jaeger		
NOMBRE DE PIEZA biela horizontal		CODIGO 3.2	TIPO DE DOCUMENTO Assembly	MATERIAL	
REDISEÑADO POR OPEN SOURCE ECOLOGY GERMANY	APOYADO POR E.ON STIFTUNG	LICENCIA CC BY-SA 4.0	NOMBRE DE ARCHIVO seg_wmp_horizontal-connecting-rod.iam	VERSION 1.0	CANTIDAD
			ESCALA 1 / 4	HOJA 24	FECHA 28.02.21

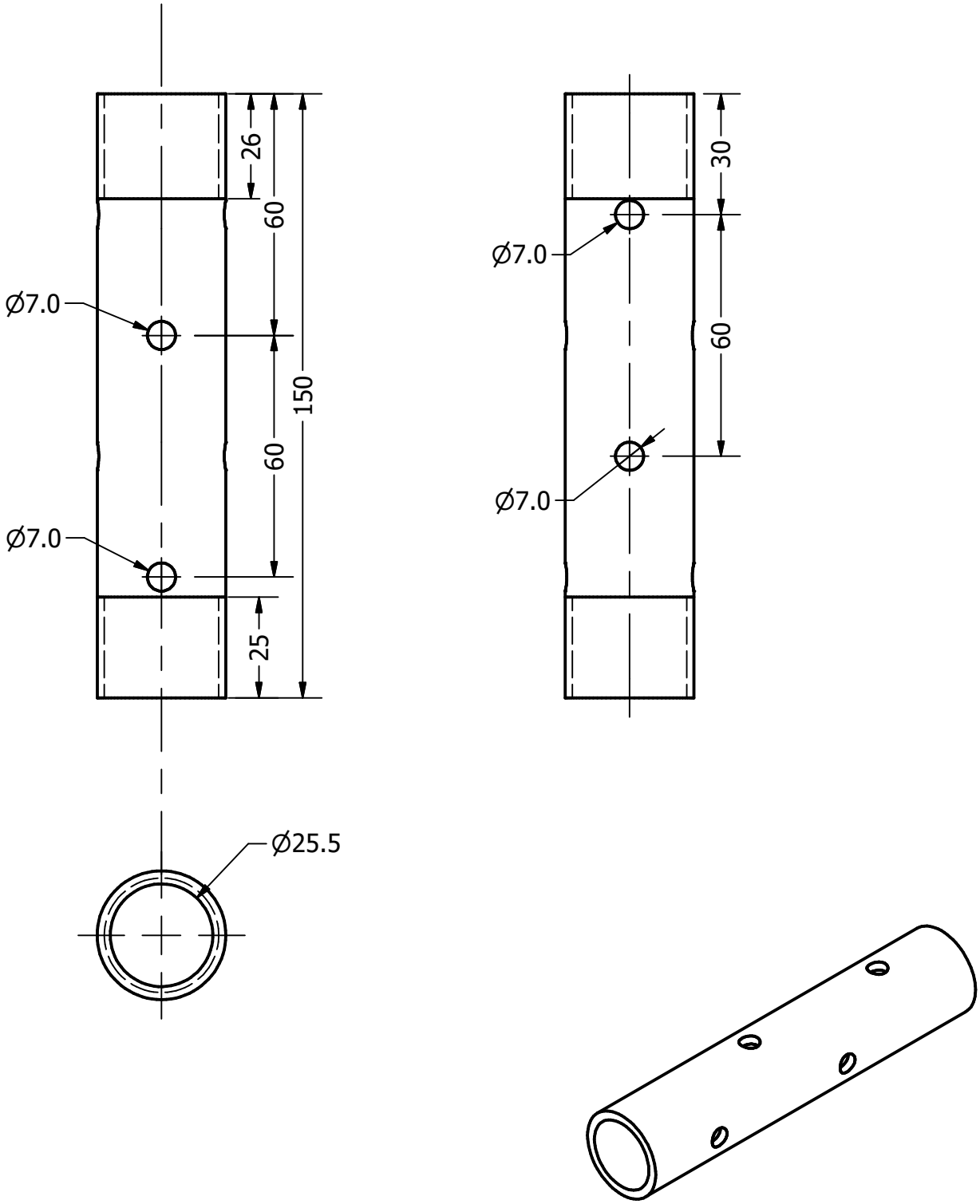

PROYECTO Bomba de molino de viento		CREADO POR D. Mosquera	APROBADO POR D. Jaeger		
NOMBRE DE PIEZA tubo de agua 1 "x150		CODIGO 3.2.2	TIPO DE DOCUMENTO part	MATERIAL ASTM A36	
REDISEÑADO POR OPEN SOURCE ECOLOGY GERMANY	APOYADO POR E.ON STIFTUNG	LICENCIA CC BY-SA 4.0	NOMBRE DE ARCHIVO oseg_wmp_water-pipe-1x150.ipt	VERSION 1.0	CANTIDAD
			ESCALA 1 : 1,5	HOJA 25	FECHA 28.02.21

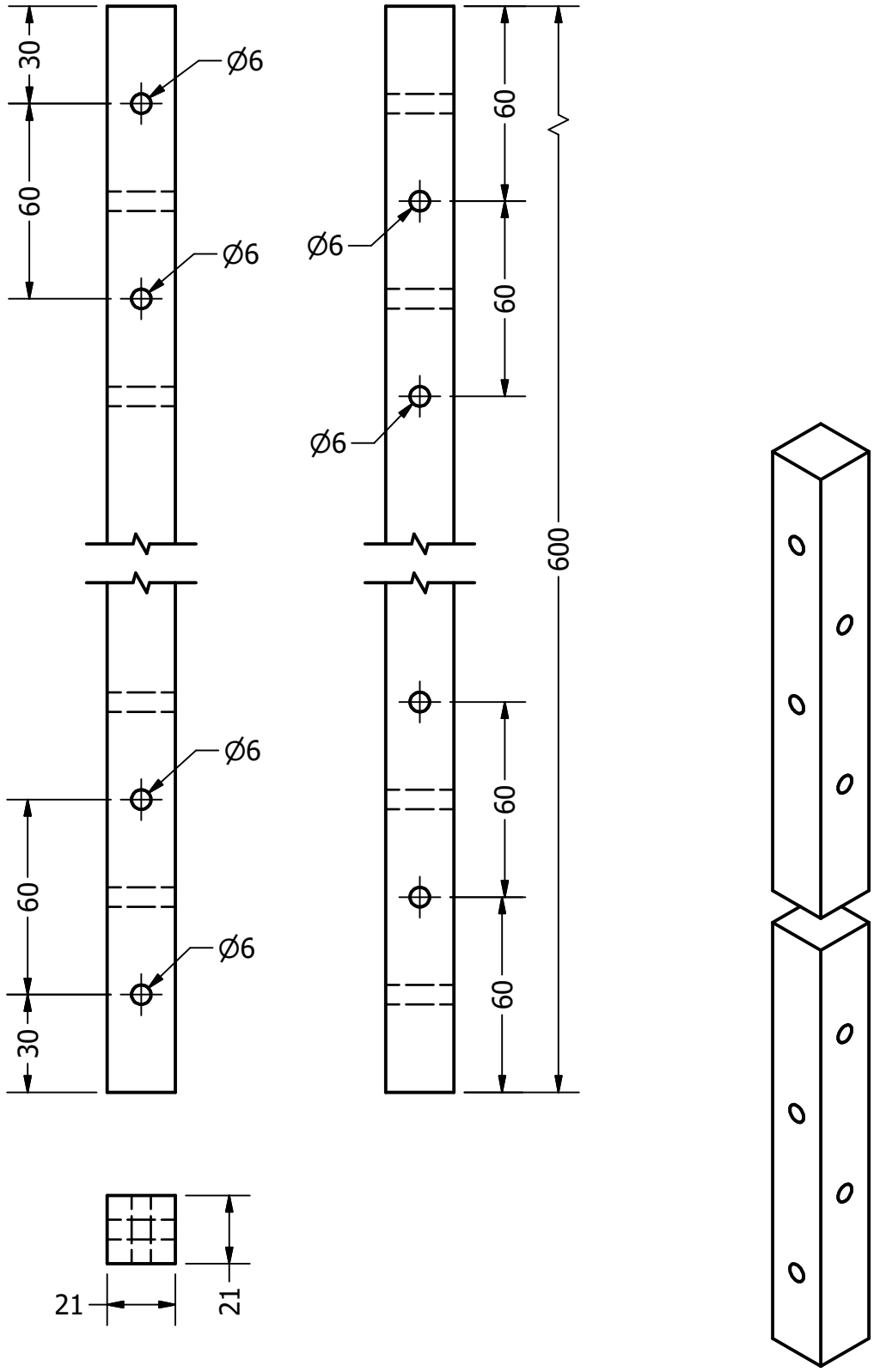

PROYECTO Bomba de molino de viento		CREADO POR D. Mosquera	APROBADO POR D. Jaeger		
NOMBRE DE PIEZA biela horizontal 1x1x 600		CODIGO 3.2.3	TIPO DE DOCUMENTO part	MATERIAL Madera	
REDISEÑADO POR OPEN SOURCE ECOLOGY GERMANY	APOYADO POR E.ON STIFTUNG	LICENCIA CC BY-SA 4.0	NOMBRE DE ARCHIVO cseg_wmp_rod-horizont-1x1x600.ipt	VERSION 1.0	CANTIDAD
			ESCALA 1 / 2	HOJA 26	FECHA 28.02.21

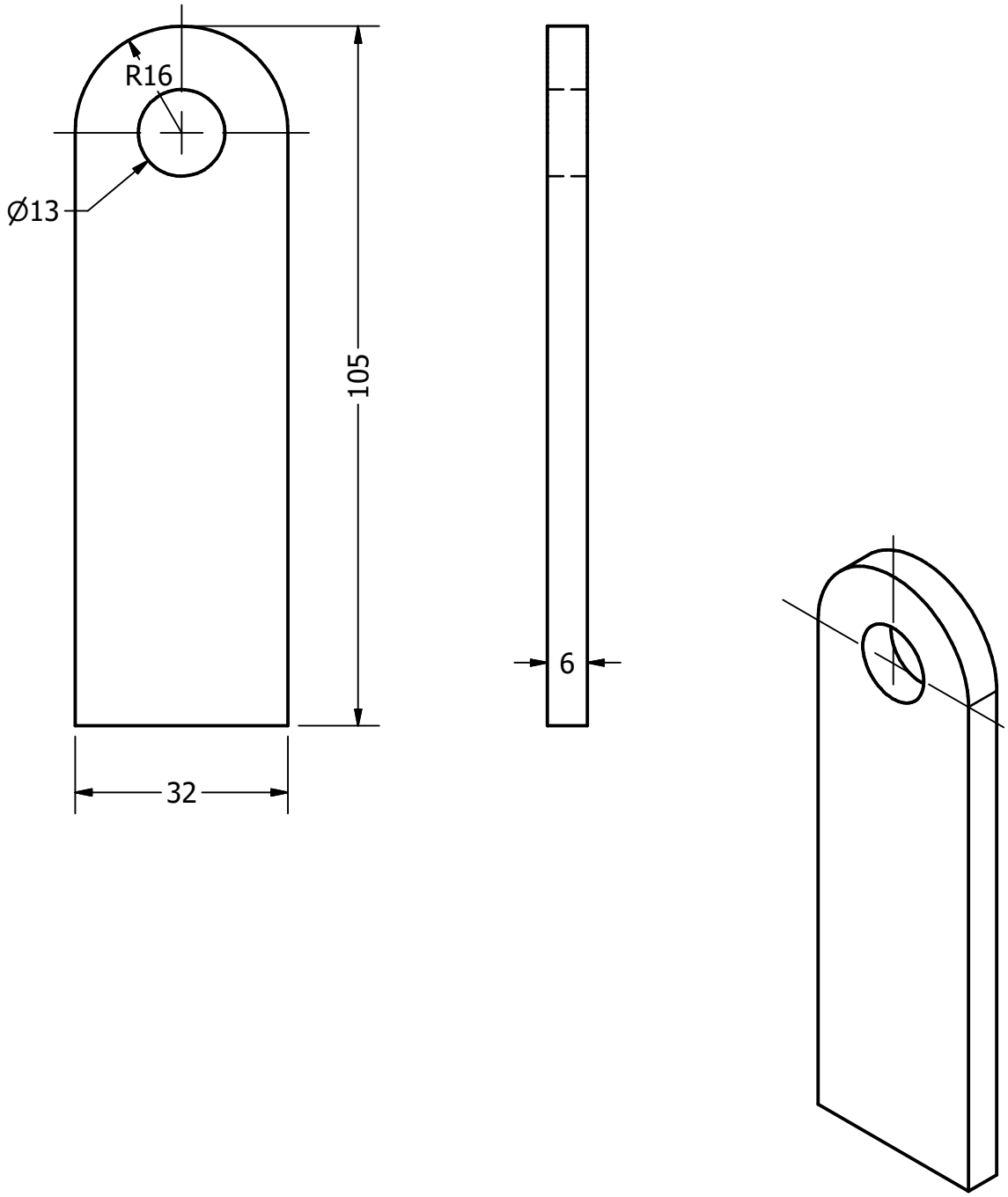

PROYECTO Bomba de molino de viento		CREADO POR D. Mosquera	APROBADO POR D. Jaeger		
NOMBRE DE PIEZA biela horizontal		CODIGO 3.2	TIPO DE DOCUMENTO part	MATERIAL Acero C45	
REDISEÑADO POR OPEN SOURCE ECOLOGY GERMANY	APOYADO POR E.ON STIFTUNG	LICENCIA CC BY-SA 4.0	NOMBRE DE ARCHIVO oseg_wmp_sides-plank.ipt	VERSION 1.0	CANTIDAD
			ESCALA 1 : 1	HOJA 27	FECHA 28.02.21

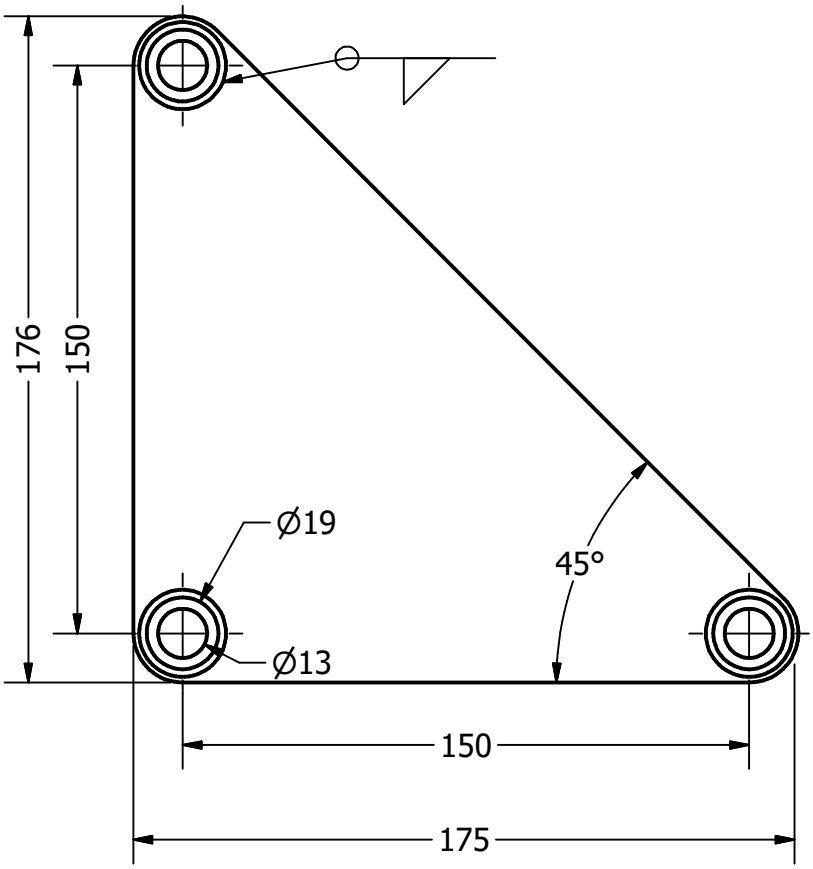

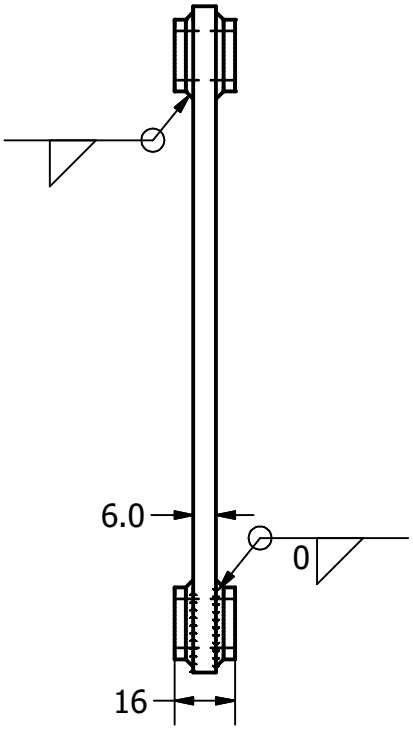

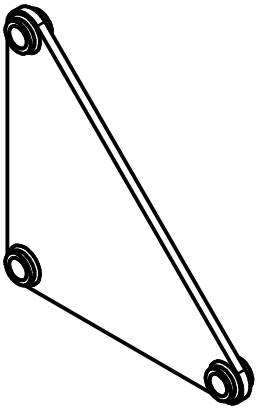

PROYECTO Bomba de molino de viento		CREADO POR D. Mosquera	APROBADO POR D. Jaeger		
NOMBRE DE PIEZA manivela de la campana		CODIGO 3.3	TIPO DE DOCUMENTO part	MATERIAL Acero C45	
REDISEÑADO POR OPEN SOURCE ECOLOGY GERMANY	APOYADO POR E.ON STIFTUNG	LICENCIA CC BY-SA 4.0	NOMBRE DE ARCHIVO oseg_wmp_bell-crank.ipt	VERSION 1.0	CANTIDAD
			ESCALA 1 / 2	HOJA 28	FECHA 28.02.21

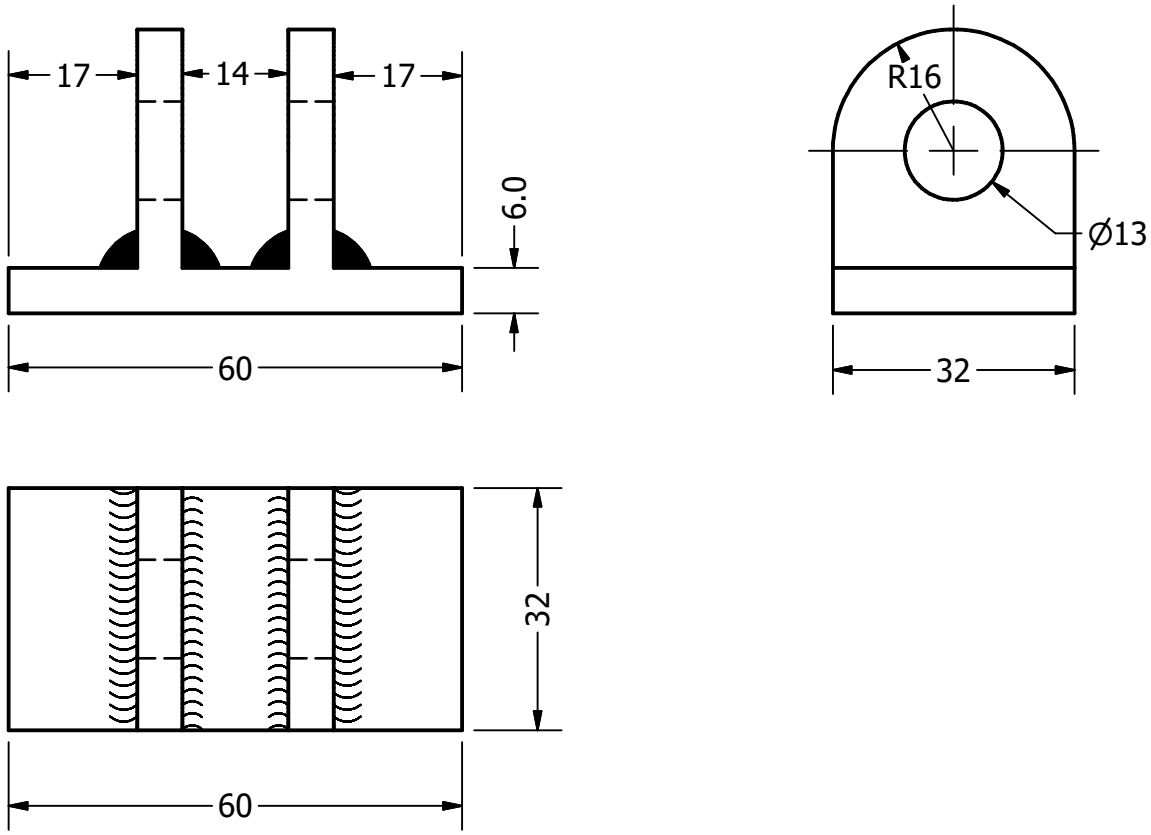

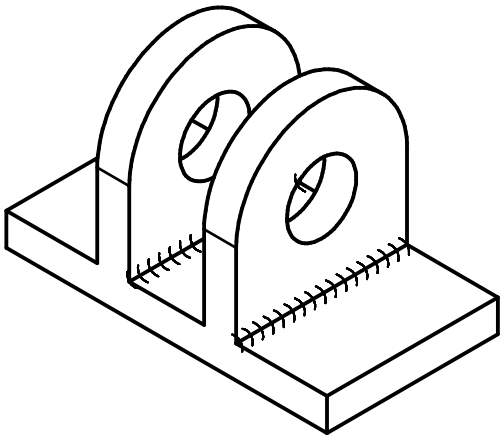

PROYECTO Bomba de molino de viento		CREADO POR D. Mosquera	APROBADO POR D. Jaeger		
NOMBRE DE PIEZA placa de pivote		CODIGO 3.4	TIPO DE DOCUMENTO part	MATERIAL Acero C45	
REDISEÑADO POR OPEN SOURCE ECOLOGY GERMANY	APOYADO POR E.ON STIFTUNG	LICENCIA CC BY-SA 4.0	NOMBRE DE ARCHIVO oseg_wmp_pivot-plate.ipt	VERSION 1.0	CANTIDAD
			ESCALA 1 : 1	HOJA 29	FECHA 28.02.21

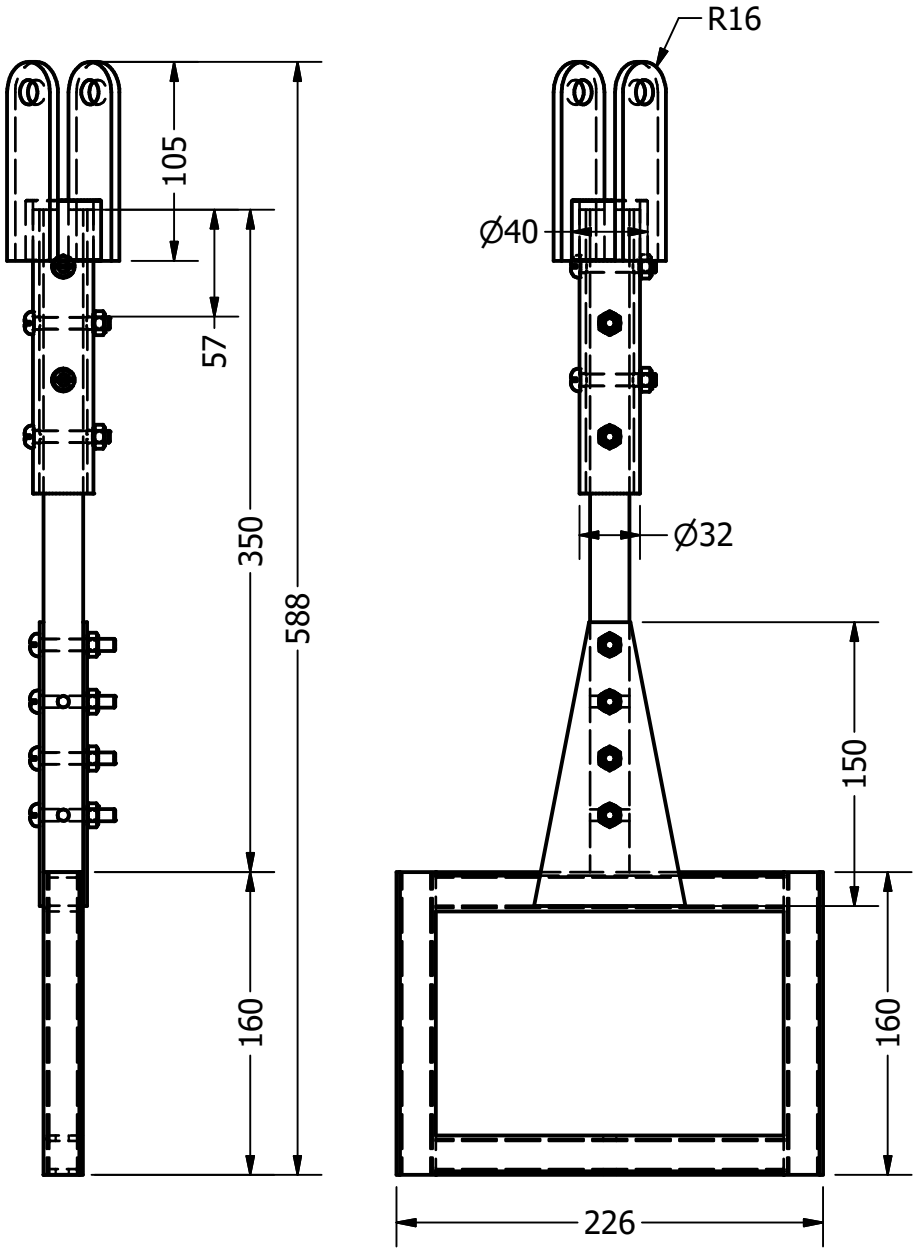

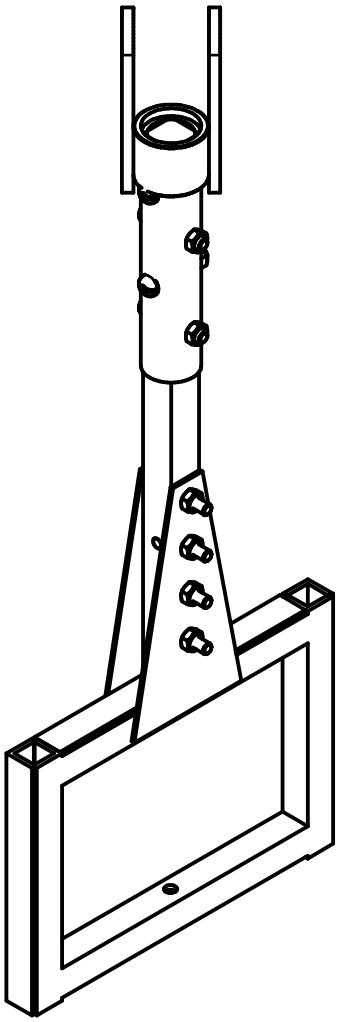

PROYECTO Bomba de molino de viento		CREADO POR D. Mosquera	APROBADO POR D. Jaeger		
NOMBRE DE PIEZA extremo de la horquilla de la barra de bombeo		CODIGO 3.5	TIPO DE DOCUMENTO Assembly	MATERIAL	
REDISEÑADO POR OPEN SOURCE ECOLOGY GERMANY	APOYADO POR E.ON STIFTUNG	LICENCIA CC BY-SA 4.0	NOMBRE DE ARCHIVO peg_wmp_adjustable-pumprod-forkend.iam	VERSION 1.0	CANTIDAD
			ESCALA 1 / 4	HOJA 30	FECHA 28.02.21

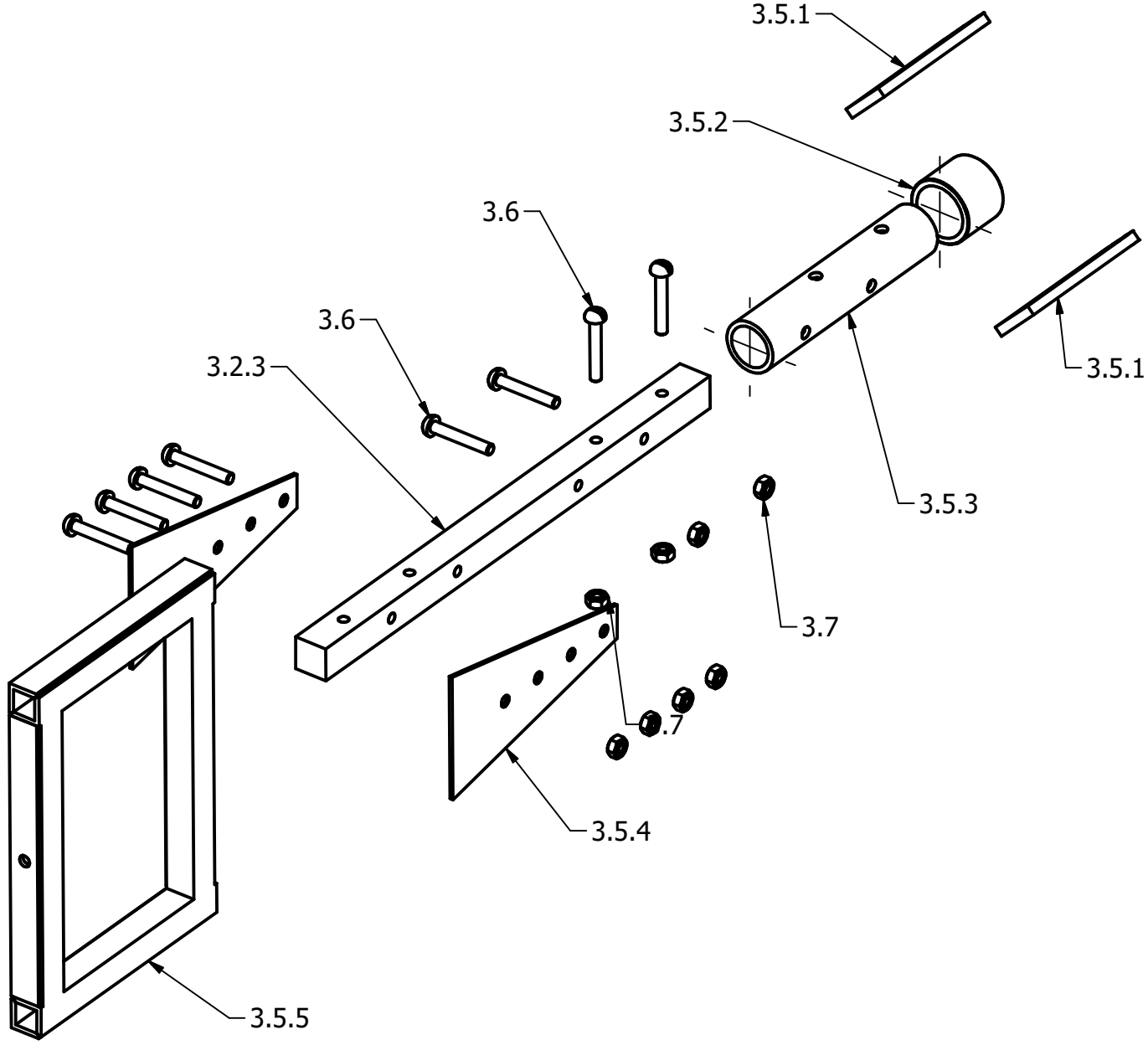

PROYECTO Bomba de molino de viento		CREADO POR D. Mosquera	APROBADO POR D. Jaeger		
NOMBRE DE PIEZA biela horizontal		CODIGO 3.2	TIPO DE DOCUMENTO Assembly	MATERIAL	
REDISEÑADO POR OPEN SOURCE ECOLOGY GERMANY	APOYADO POR E.ON STIFTUNG	LICENCIA CC BY-SA 4.0	NOMBRE DE ARCHIVO deg_wmp_adjustable-pumprod-forkend.iam	VERSION 1.0	CANTIDAD
			ESCALA 1 / 3.5	HOJA 31	FECHA 28.02.21

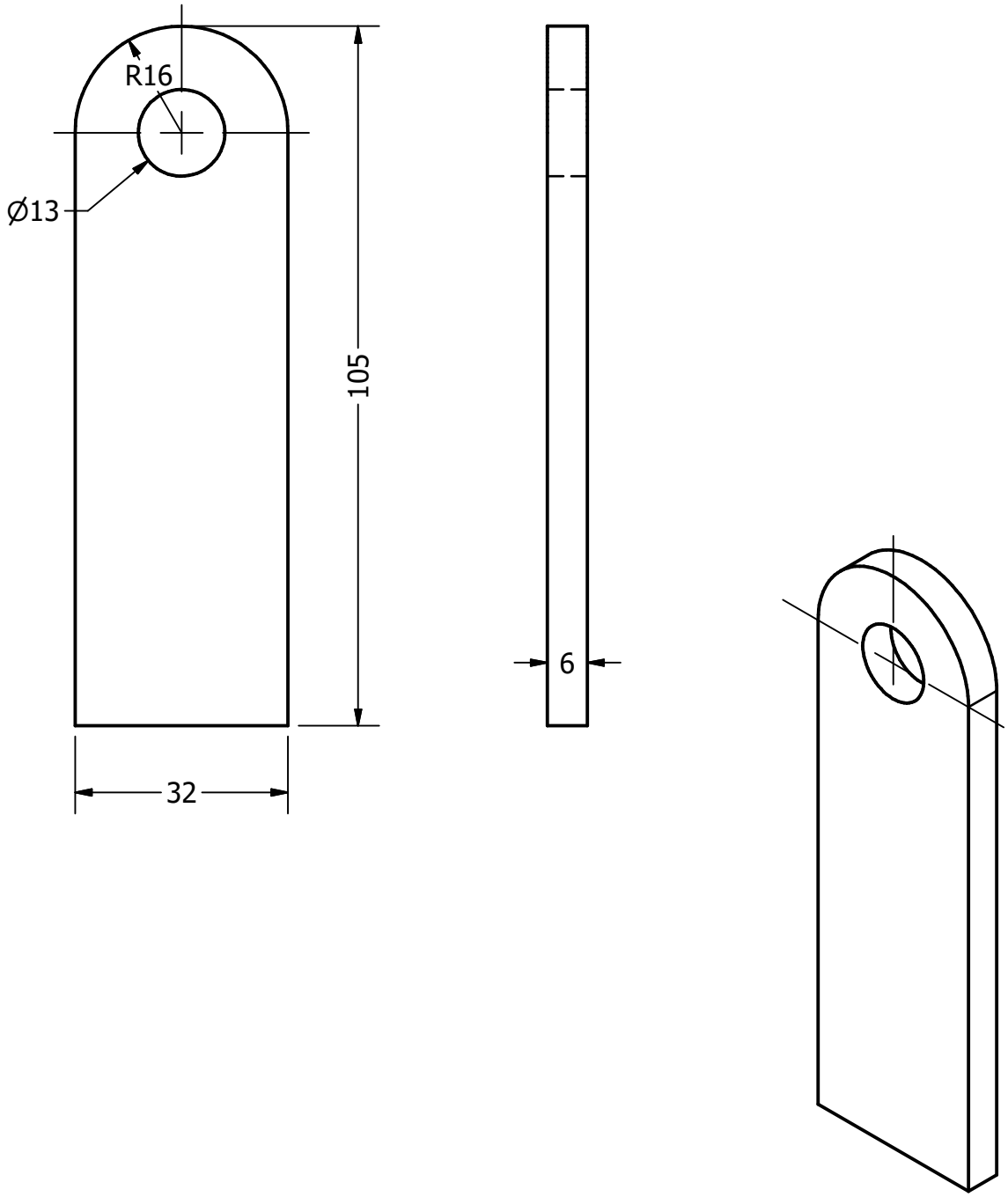

PROYECTO Bomba de molino de viento		CREADO POR D. Mosquera	APROBADO POR D. Jaeger		
NOMBRE DE PIEZA Soporte de chapa		CODIGO 3.5.1	TIPO DE DOCUMENTO part	MATERIAL Acero C45	
REDISEÑADO POR OPEN SOURCE ECOLOGY GERMANY	APOYADO POR E.ON STIFTUNG	LICENCIA CC BY-SA 4.0	NOMBRE DE ARCHIVO oseg_wmp_sides-plank.ipt	VERSION 1.0	CANTIDAD
			ESCALA 1 : 1	HOJA 32	FECHA 28.02.21

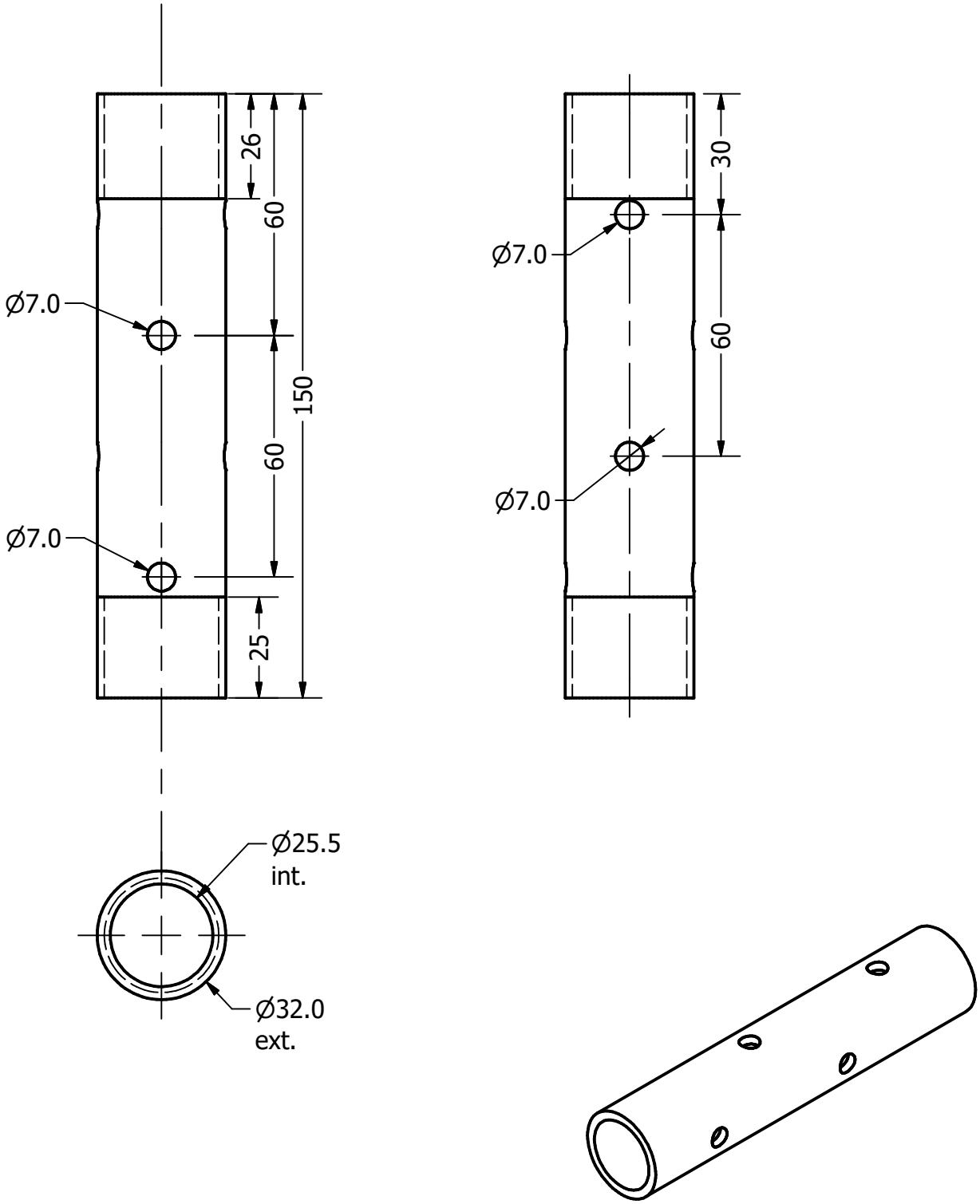

PROYECTO Bomba de molino de viento		CREADO POR D. Mosquera	APROBADO POR D. Jaeger		
NOMBRE DE PIEZA tubo de agua 1 "x150		CODIGO 3.5.3	TIPO DE DOCUMENTO part	MATERIAL ASTM A36	
REDISEÑADO POR OPEN SOURCE ECOLOGY GERMANY	APOYADO POR E.ON STIFTUNG	LICENCIA CC BY-SA 4.0	NOMBRE DE ARCHIVO oseg_wmp_water-pipe-1x150.ipt	VERSION 1.0	CANTIDAD
			ESCALA 1 : 1,5	HOJA 33	FECHA 28.02.21

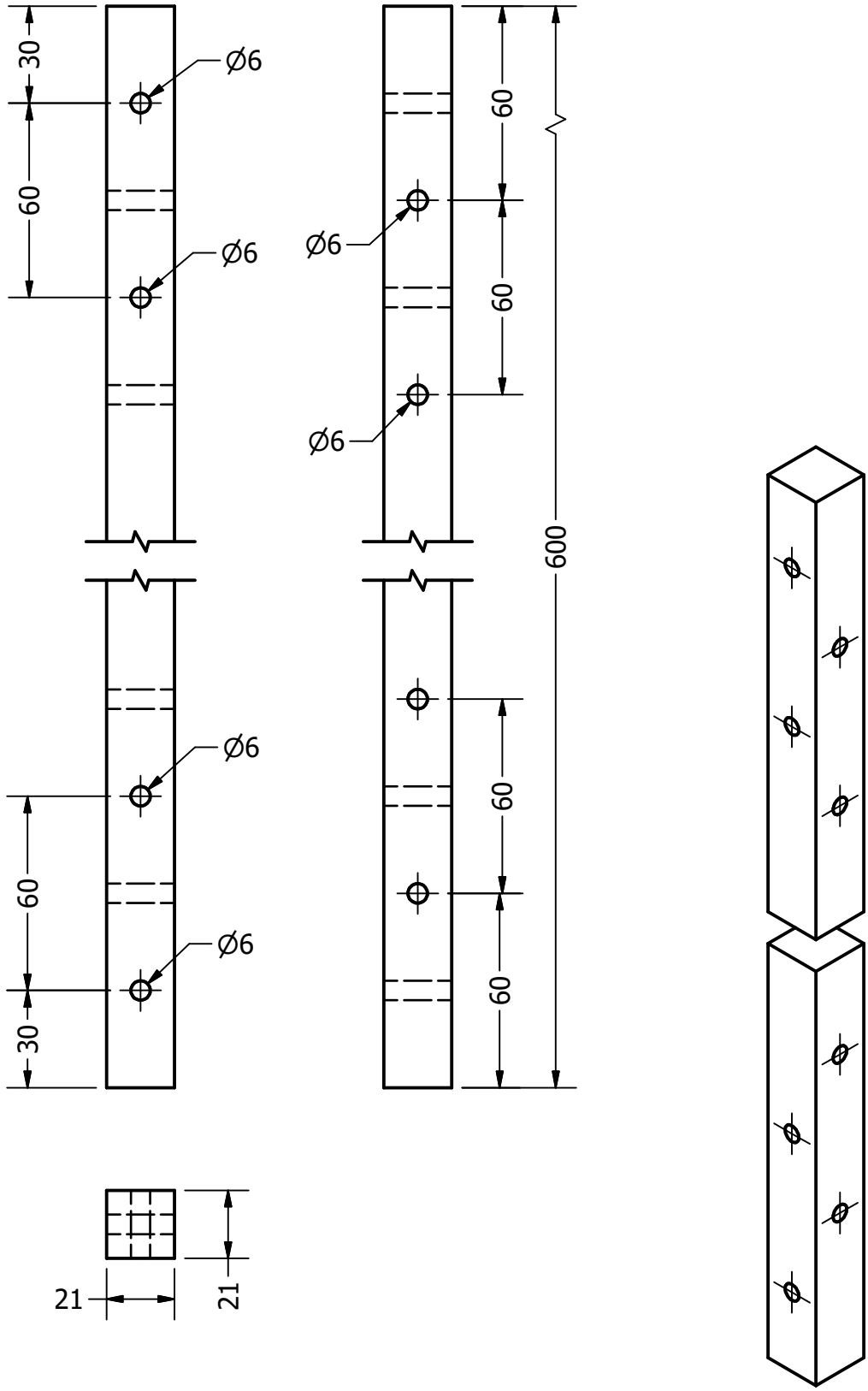

PROYECTO Bomba de molino de viento		CREADO POR D. Mosquera	APROBADO POR D. Jaeger		
NOMBRE DE PIEZA varilla vert 1x1x 600		CODIGO 3.5.4	TIPO DE DOCUMENTO part	MATERIAL Madera	
REDISEÑADO POR OPEN SOURCE ECOLOGY GERMANY	APOYADO POR E.ON STIFTUNG	LICENCIA CC BY-SA 4.0	NOMBRE DE ARCHIVO oseg_wmp_rod-horizont-1x1x600.ipt	VERSION 1.0	CANTIDAD
			ESCALA 1 / 2	HOJA 34	FECHA 28.02.21

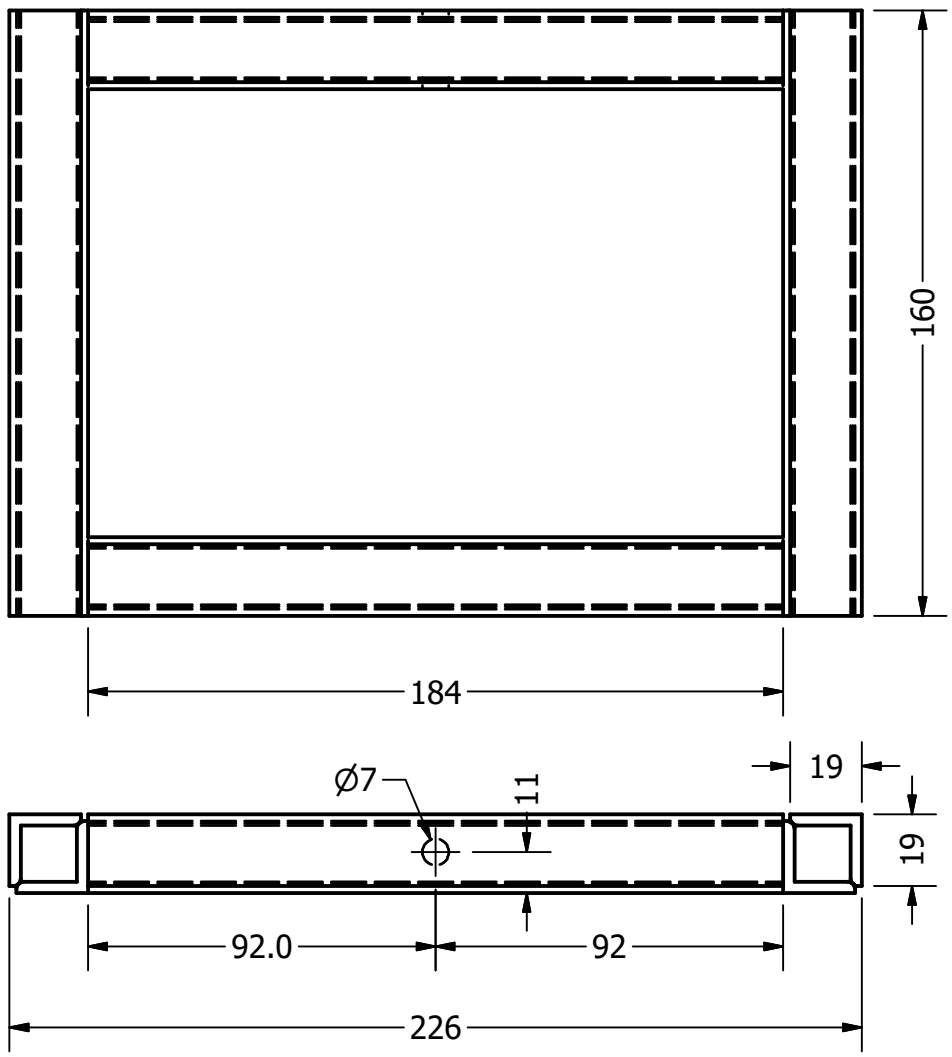

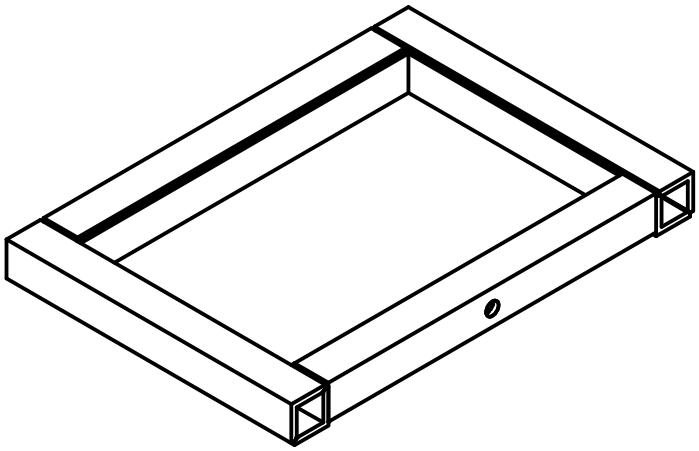

PROYECTO Bomba de molino de viento		CREADO POR D. Mosquera	APROBADO POR D. Jaeger		
NOMBRE DE PIEZA estribo		CODIGO 3.5.5	TIPO DE DOCUMENTO Assembly	MATERIAL ASTM-A36	
REDISEÑADO POR OPEN SOURCE ECOLOGY GERMANY	APOYADO POR E.ON STIFTUNG	LICENCIA CC BY-SA 4.0	NOMBRE DE ARCHIVO oseg_wmp_stirrup.ipt	VERSION 1.0	CANTIDAD
			ESCALA 1 / 2	HOJA 35	FECHA 28.02.21

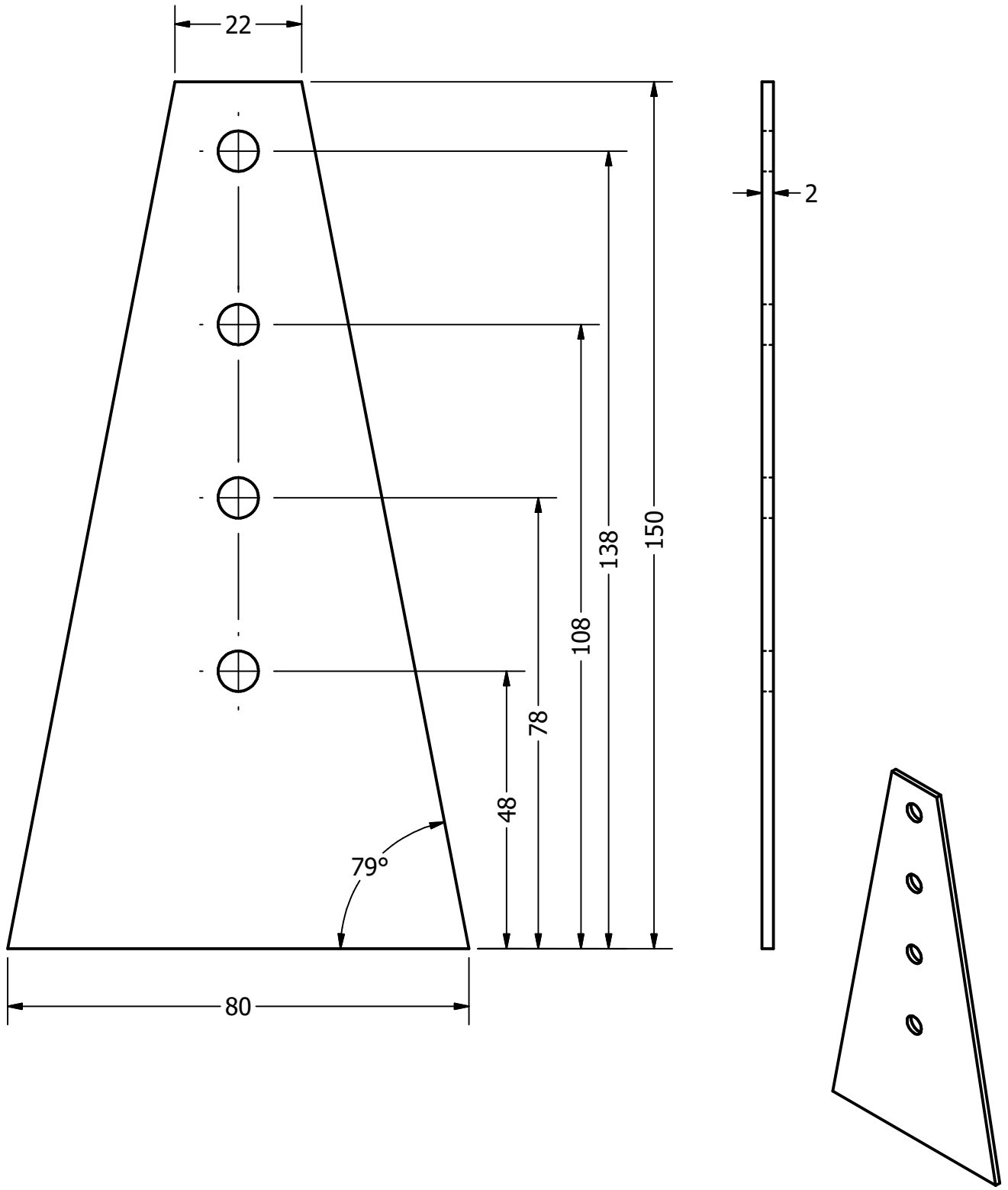

PROYECTO Bomba de molino de viento		CREADO POR D. Mosquera	APROBADO POR D. Jaeger		
NOMBRE DE PIEZA estribo de chapa		CODIGO 3.5.6	TIPO DE DOCUMENTO part	MATERIAL Acero C45	
REDISEÑADO POR OPEN SOURCE ECOLOGY GERMANY	APOYADO POR E.ON STIFTUNG	LICENCIA CC BY-SA 4.0	NOMBRE DE ARCHIVO oseg_wmp_sheet-metal2-bracket.ipt	VERSION 1.0	CANTIDAD
			ESCALA 1 : 1	HOJA 36	FECHA 28.02.21

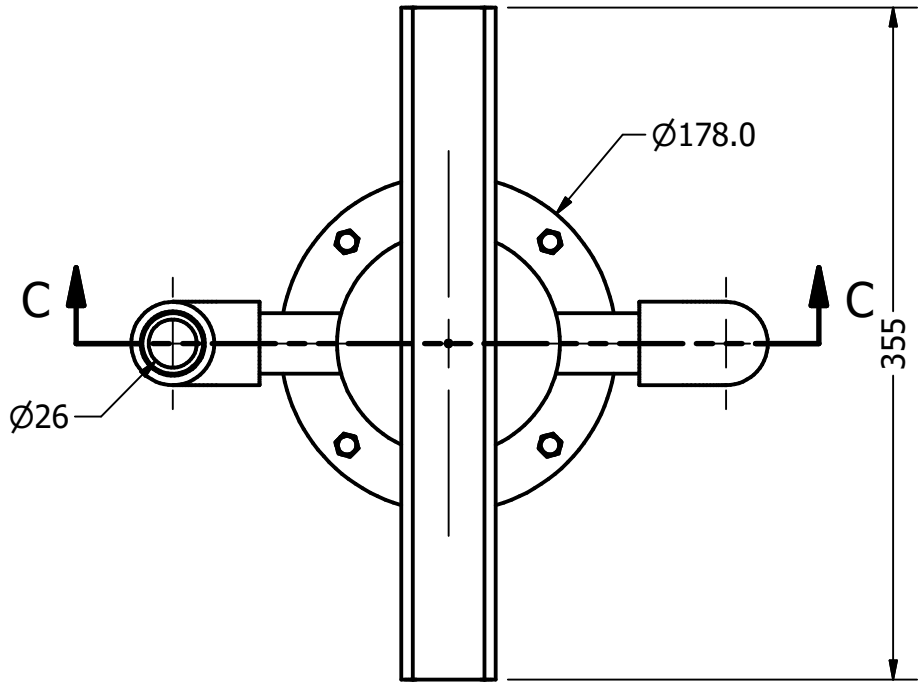

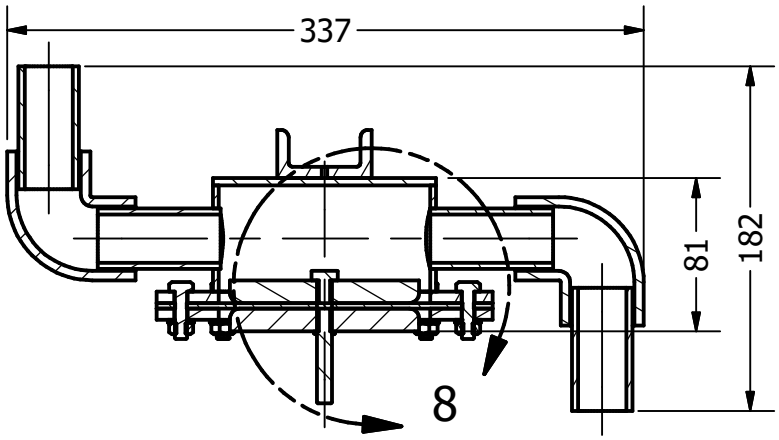

SECTION C-C

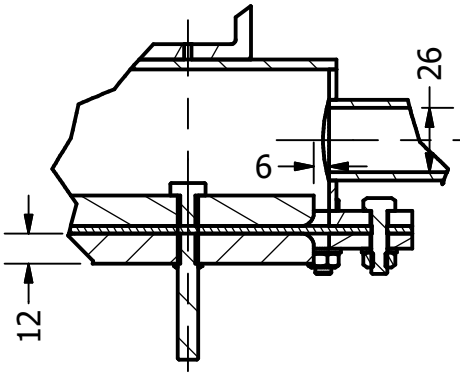

DETAIL 8

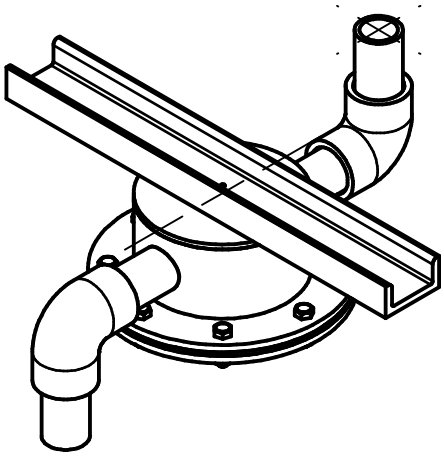

PROYECTO Bomba de molino de viento		CREADO POR D. Mosquera	APROBADO POR D. Jaeger		
NOMBRE DE PIEZA bomba		CODIGO 4	TIPO DE DOCUMENTO Assembly	MATERIAL	
REDISEÑADO POR OPEN SOURCE ECOLOGY GERMANY	APOYADO POR E.ON STIFTUNG	LICENCIA CC BY-SA 4.0	NOMBRE DE ARCHIVO oseg_wmp_pump.iam	VERSION 1.0	CANTIDAD
			ESCALA 1 / 4	HOJA 37	FECHA 28.02.21

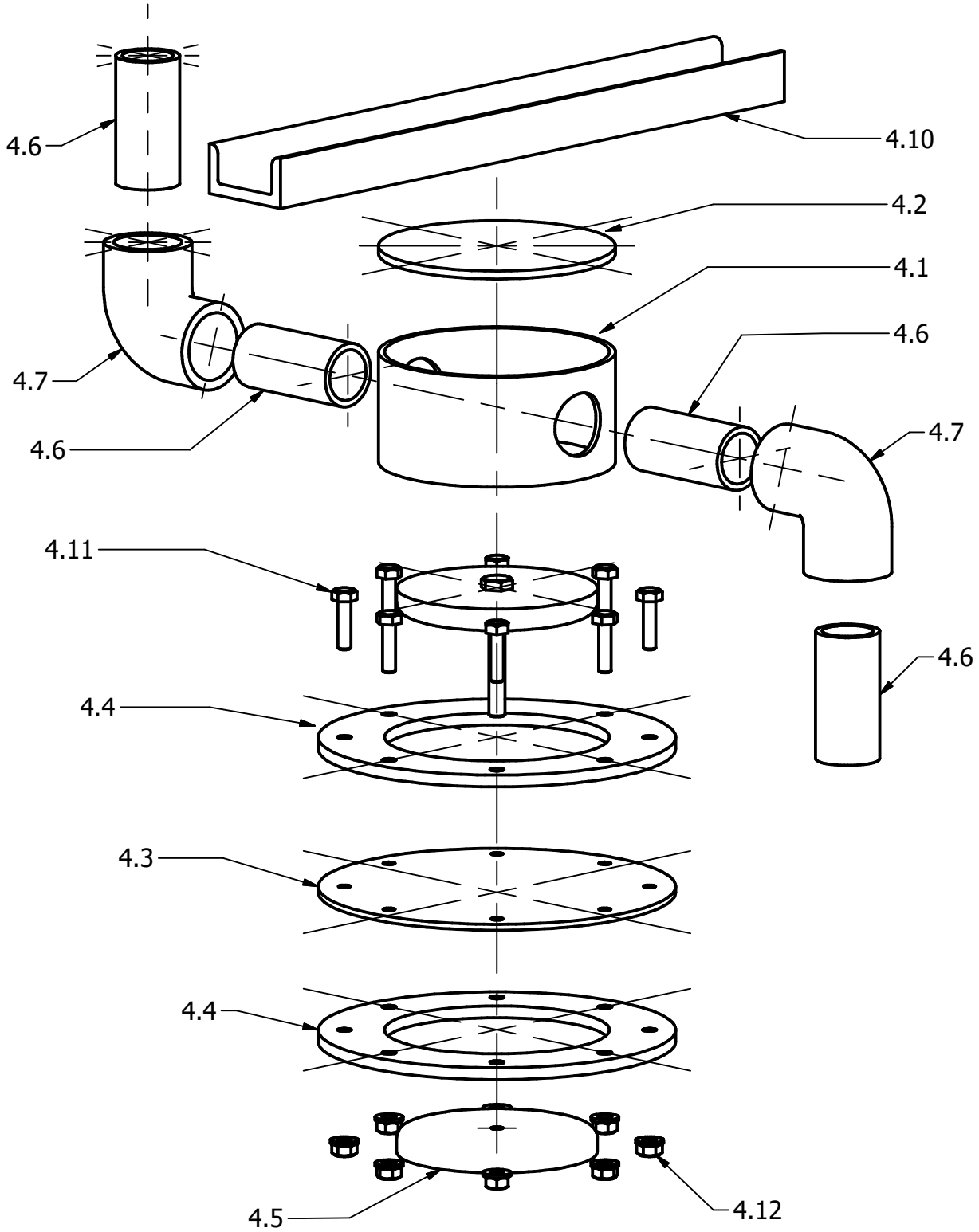

PROYECTO Bomba de molino de viento		CREADO POR D. Mosquera	APROBADO POR D. Jaeger		
NOMBRE DE PIEZA bomba		CODIGO 4	TIPO DE DOCUMENTO Assembly	MATERIAL	
REDISEÑADO POR OPEN SOURCE ECOLOGY GERMANY	APOYADO POR E.ON STIFTUNG	LICENCIA CC BY-SA 4.0	NOMBRE DE ARCHIVO oseg_wmp_pump.iam	VERSION 1.0	CANTIDAD
			ESCALA 1 / 3	HOJA 38	FECHA 28.02.21

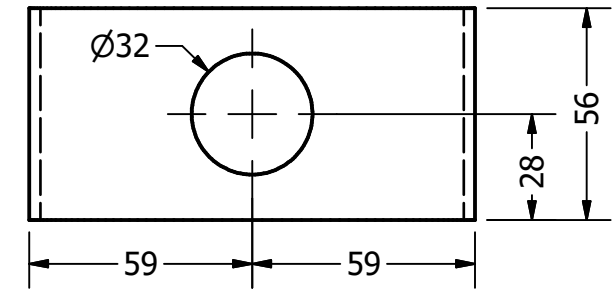

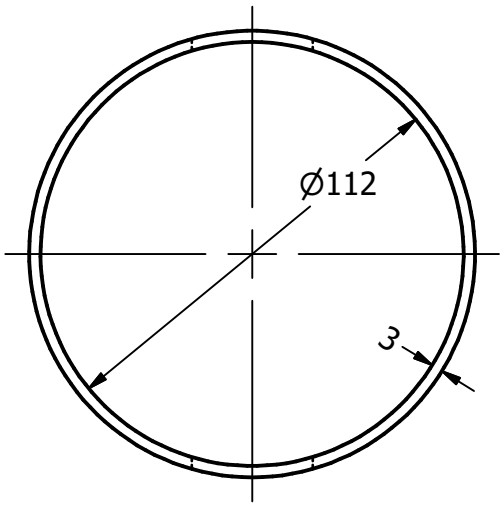

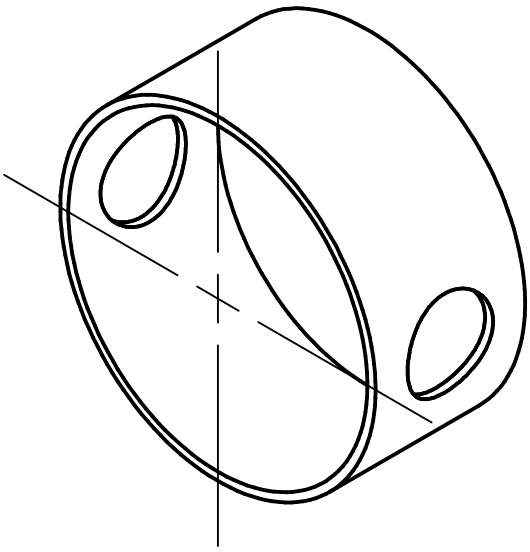

PROYECTO Bomba de molino de viento		CREADO POR D. Mosquera	APROBADO POR D. Jaeger		
NOMBRE DE PIEZA oring del cuerpo de la bomba		CODIGO 4.1	TIPO DE DOCUMENTO part	MATERIAL Acero C45	
REDISEÑADO POR OPEN SOURCE ECOLOGY GERMANY	APOYADO POR E.ON STIFTUNG	LICENCIA CC BY-SA 4.0	NOMBRE DE ARCHIVO oseg_wmp_pumpbody.ipt	VERSION 1.0	CANTIDAD
			ESCALA 1 / 2	HOJA 39	FECHA 28.02.21

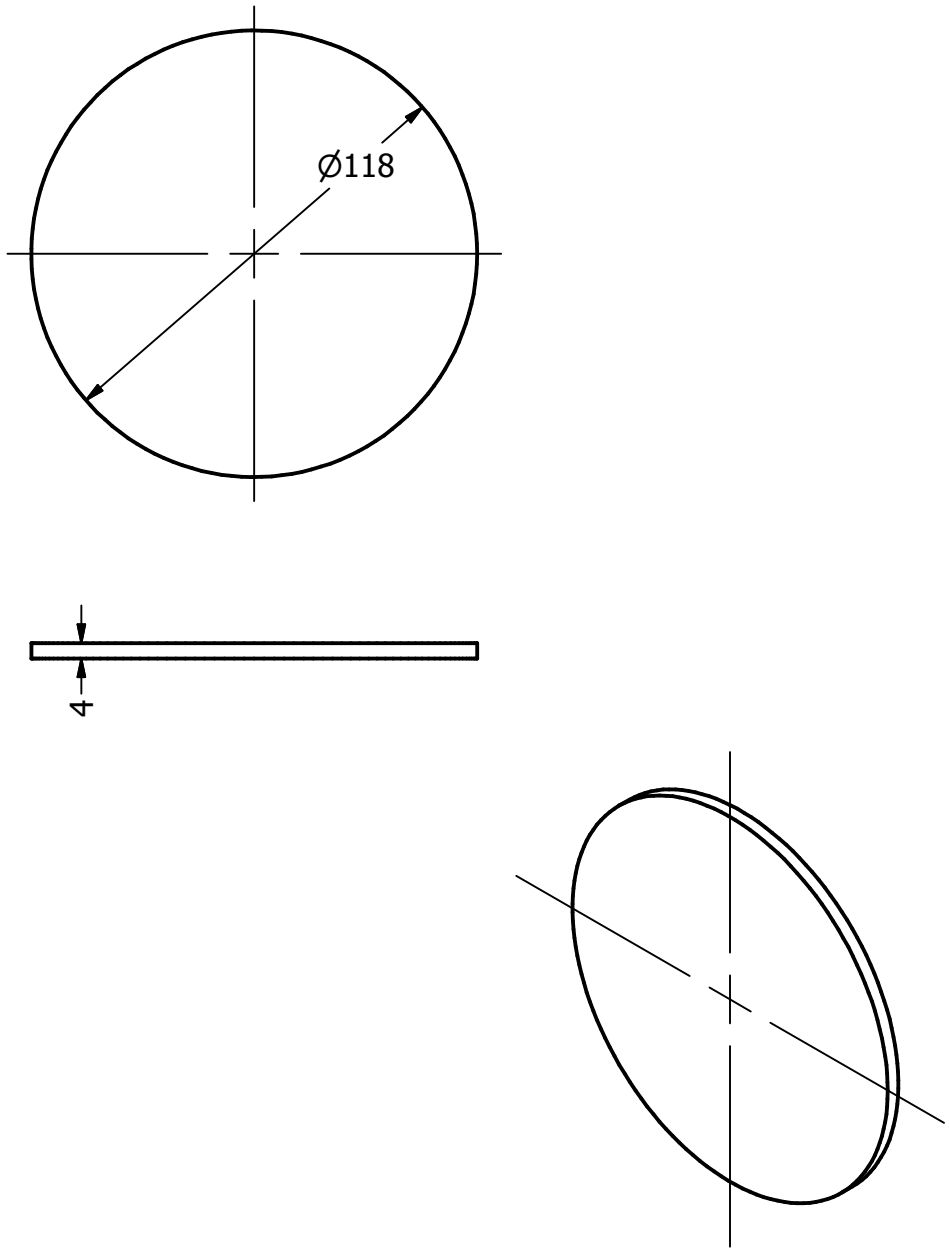

PROYECTO Bomba de molino de viento		CREADO POR D. Mosquera	APROBADO POR D. Jaeger		
NOMBRE DE PIEZA disco del cuerpo de la bomba		CODIGO 4.2	TIPO DE DOCUMENTO part	MATERIAL Acero C45	
REDISEÑADO POR OPEN SOURCE ECOLOGY GERMANY	APOYADO POR E.ON STIFTUNG	LICENCIA CC BY-SA 4.0	NOMBRE DE ARCHIVO oseg_wmp_pumpbody-disk.ipt	VERSION 1.0	CANTIDAD
			ESCALA 1 / 2	HOJA 40	FECHA 28.02.21

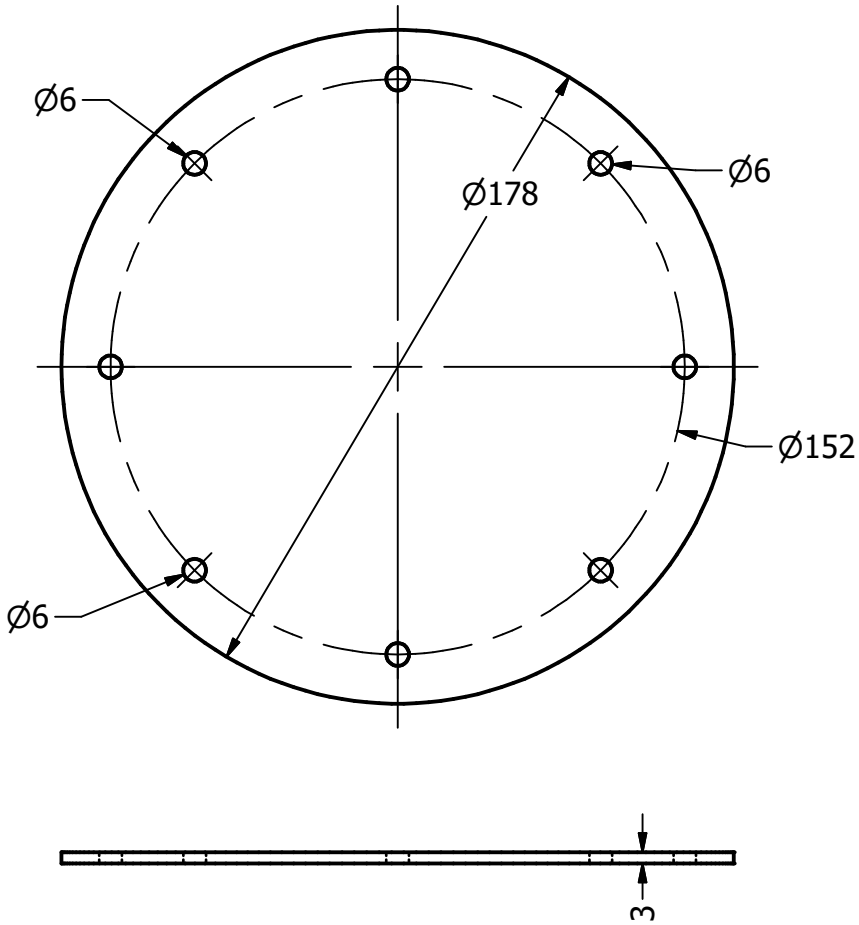

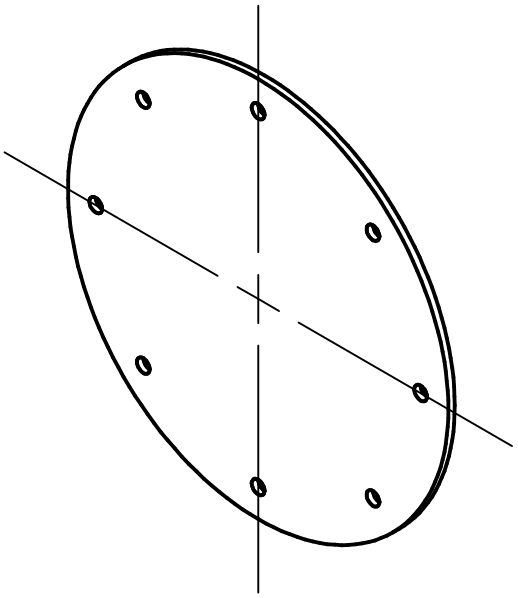

PROYECTO Bomba de molino de viento		CREADO POR D. Mosquera	APROBADO POR D. Jaeger		
NOMBRE DE PIEZA diafragma de goma		CODIGO 4.3	TIPO DE DOCUMENTO part	MATERIAL Goma	
REDISEÑADO POR OPEN SOURCE ECOLOGY GERMANY	APOYADO POR E.ON STIFTUNG	LICENCIA CC BY-SA 4.0	NOMBRE DE ARCHIVO oseg_wmp_rubber-diafphragm.ipt	VERSION 1.0	CANTIDAD
			ESCALA 1 / 2	HOJA 41	FECHA 28.02.21

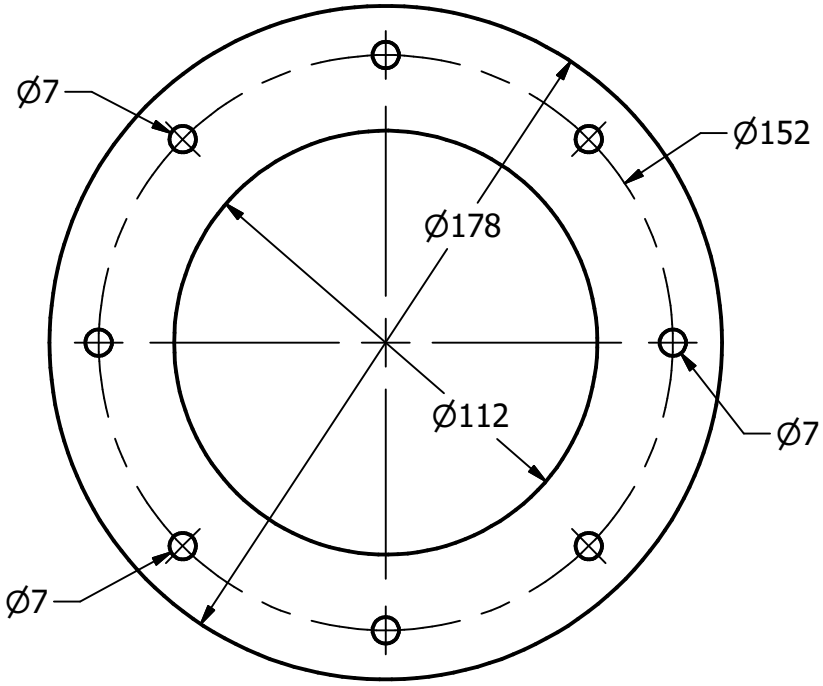

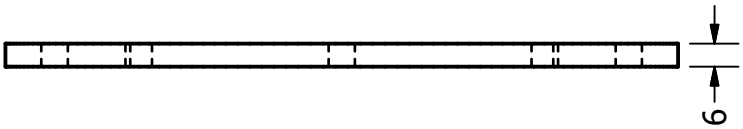

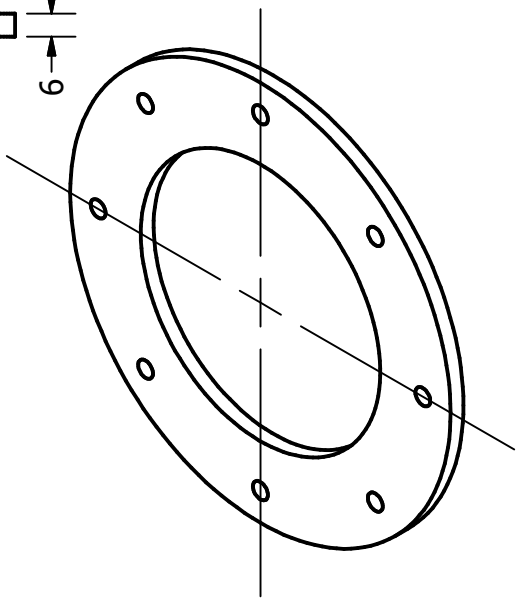

PROYECTO Bomba de molino de viento		CREADO POR D. Mosquera	APROBADO POR D. Jaeger		
NOMBRE DE PIEZA anillo de brida		CODIGO 4.4	TIPO DE DOCUMENTO part	MATERIAL Acero C45	
REDISEÑADO POR OPEN SOURCE ECOLOGY GERMANY	APOYADO POR E.ON STIFTUNG	LICENCIA CC BY-SA 4.0	NOMBRE DE ARCHIVO oseg_wmp_flanche-ring.ipt	VERSION 1.0	CANTIDAD
			ESCALA 1 / 2	HOJA 42	FECHA 28.02.21

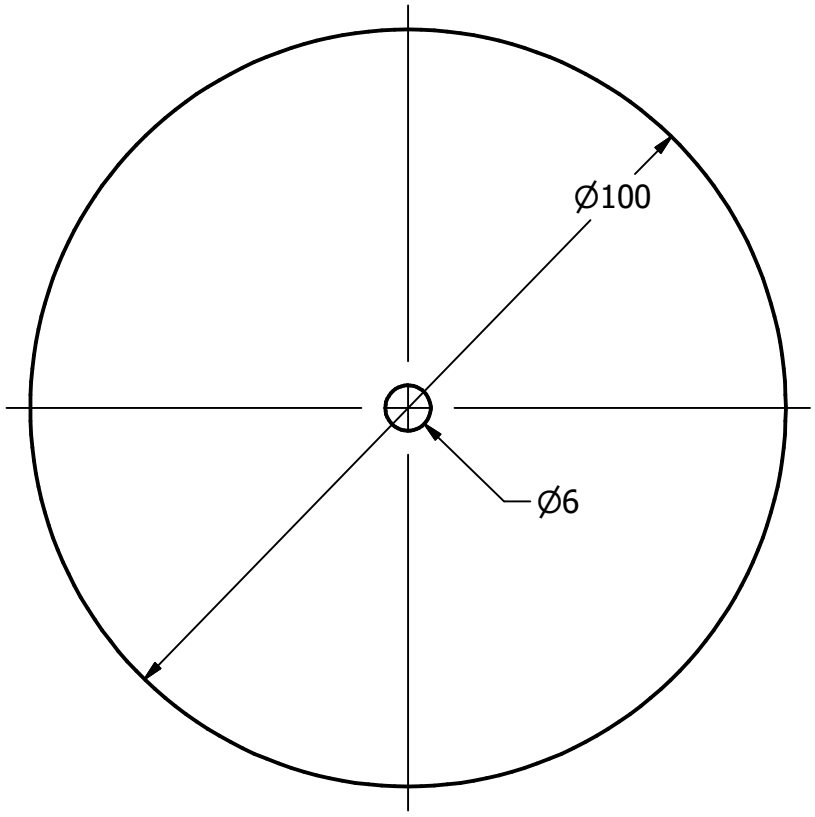

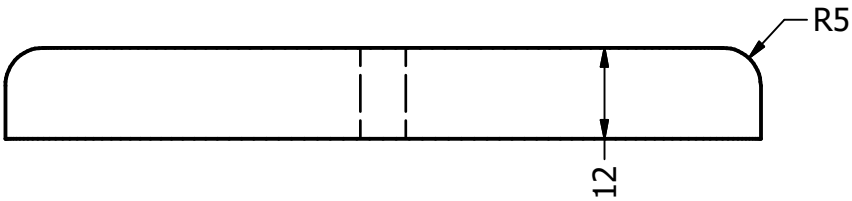

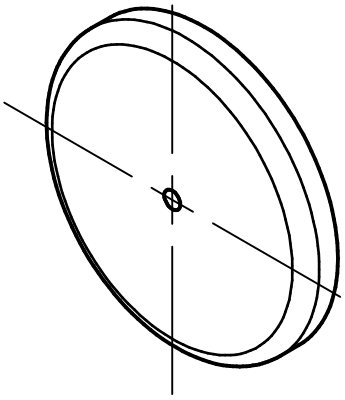

PROYECTO Bomba de molino de viento		CREADO POR D. Mosquera	APROBADO POR D. Jaeger		
NOMBRE DE PIEZA espaciador		CODIGO 4.5	TIPO DE DOCUMENTO part	MATERIAL Madera	
REDISEÑADO POR OPEN SOURCE ECOLOGY GERMANY	APOYADO POR E.ON STIFTUNG	LICENCIA CC BY-SA 4.0	NOMBRE DE ARCHIVO oseg_wmp_spacer.ipt	VERSION 1.0	CANTIDAD
			ESCALA 1 : 1	HOJA 43	FECHA 28.02.21

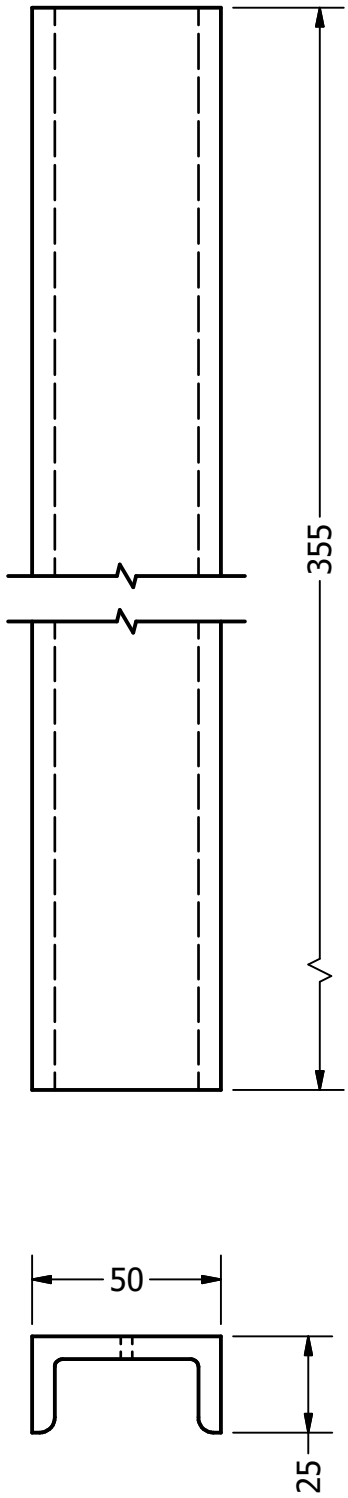

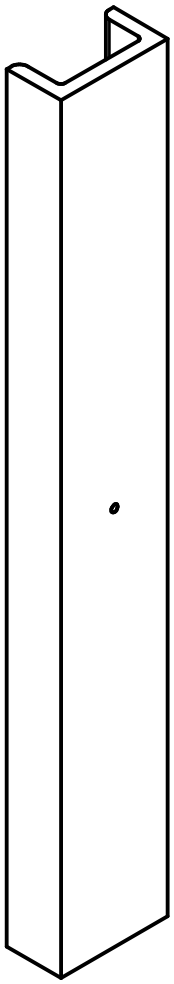

PROYECTO Bomba de molino de viento		CREADO POR D. Mosquera	APROBADO POR D. Jaeger		
NOMBRE DE PIEZA Barra de montaje - U25x50		CODIGO 4.10	TIPO DE DOCUMENTO part	MATERIAL ASTM A36	
REDISEÑADO POR OPEN SOURCE ECOLOGY GERMANY	APOYADO POR E.ON STIFTUNG	LICENCIA CC BY-SA 4.0	NOMBRE DE ARCHIVO oseg_wmp_mounting-bar.ipt	VERSION 1.0	CANTIDAD
			ESCALA 1 / 2	HOJA 44	FECHA 28.02.21