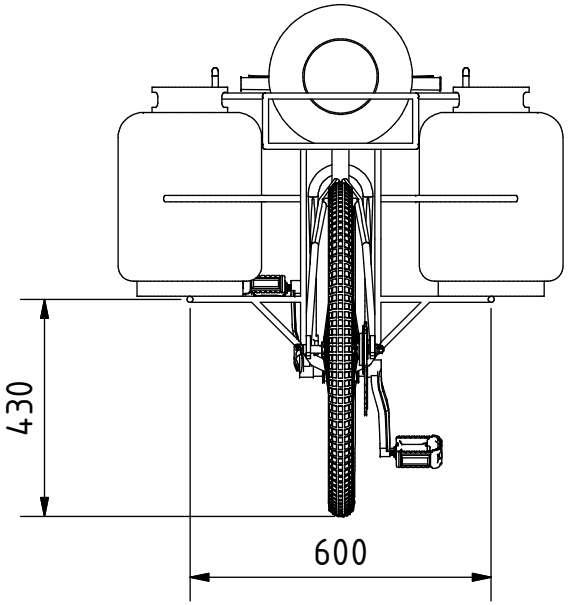

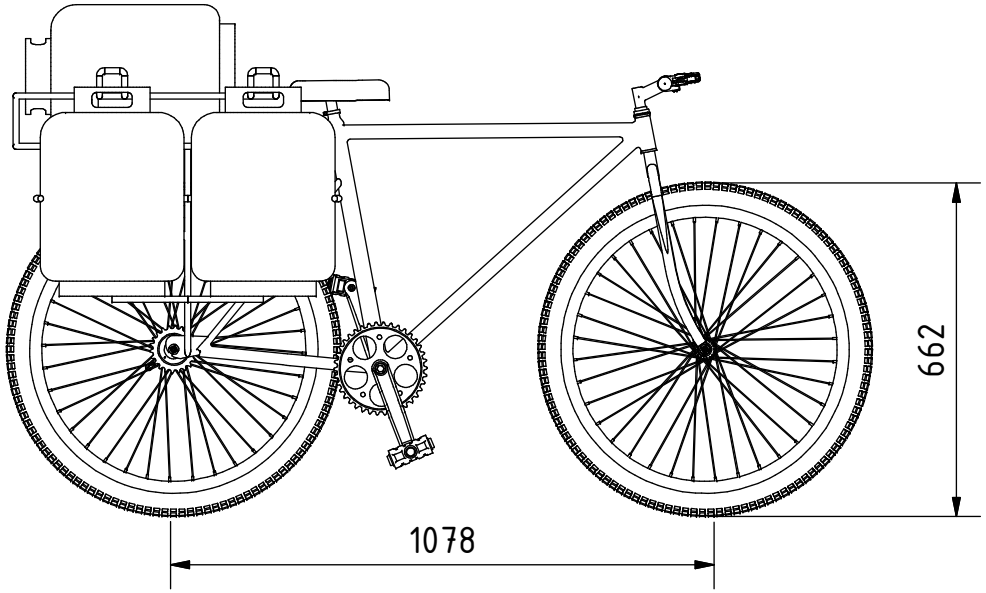

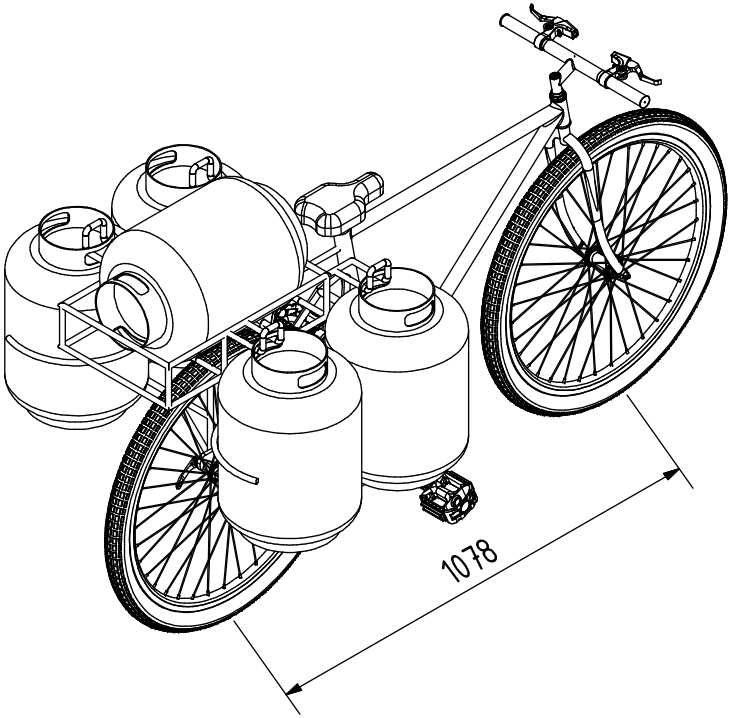

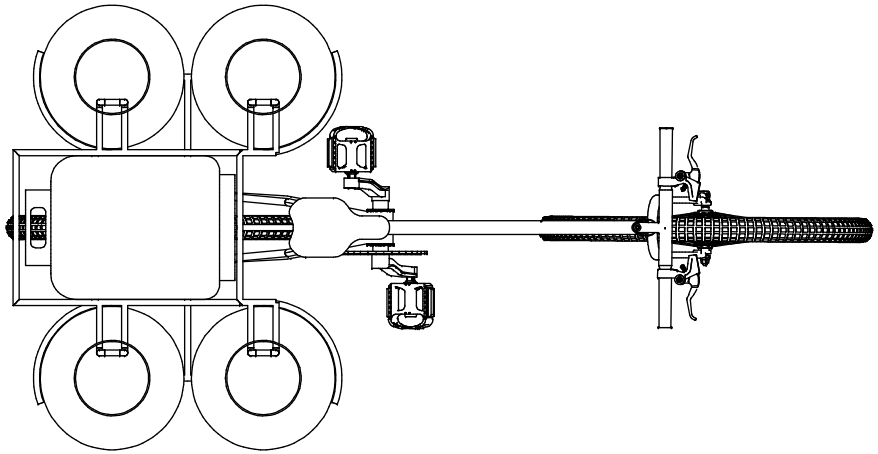

Nota: todas las medidas estan en mm.

PROYECTO	CREADO POR	APROBADO POR	FECHA	VERSIÓN
Maletero de bicicleta para bombona de gas GLP	J. Zeron	A. Morillo	27/10/2021	1.0
NOMBRE DE PIEZA	NOMBRE DE ARCHIVO			CÓDIGO
Vistas 3D	Bike trailer for LP gas cylinder.iam			A1
DESARROLLADO POR	REDISEÑADO POR	TIPO DOC.	MATERIAL	CANTIDAD
		Assembly		1
Practical Action	OHO e.V.	LICENCIA	ESCALA	HOJA
		CC-BY-SA 4.0	1:15	1 /11

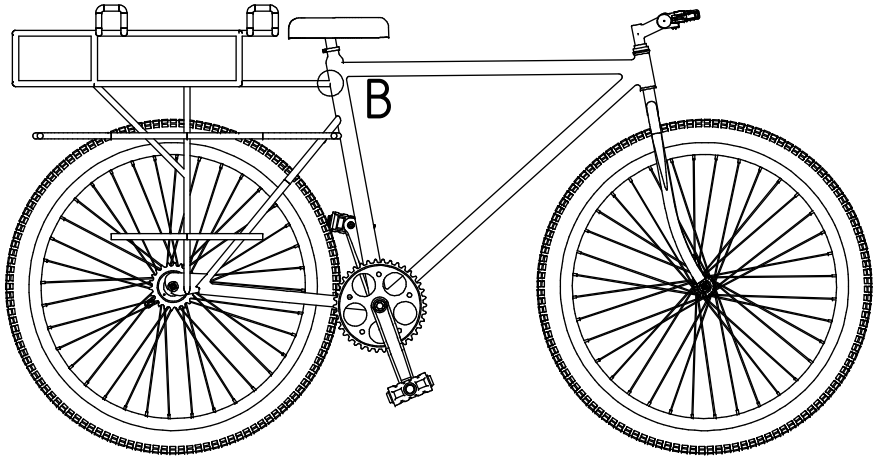

A (1 : 2)

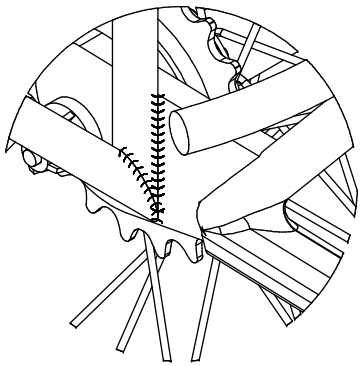

B (1 : 3)

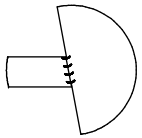

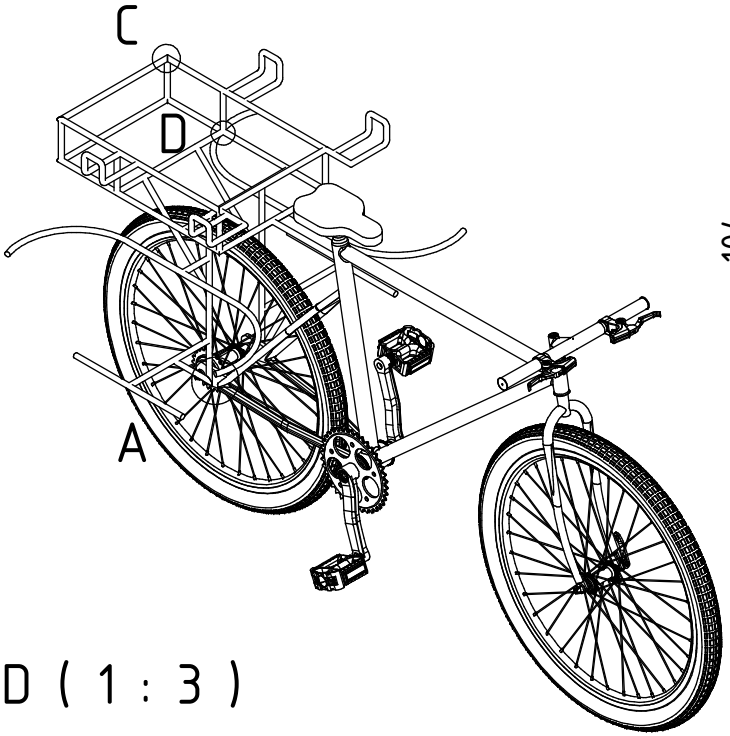

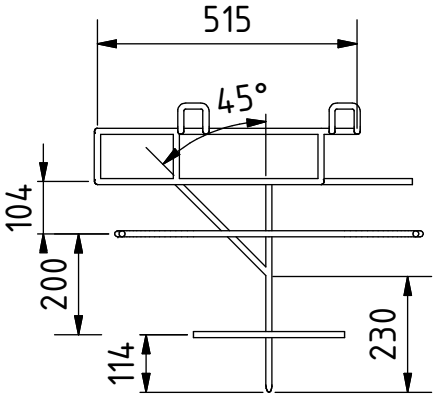

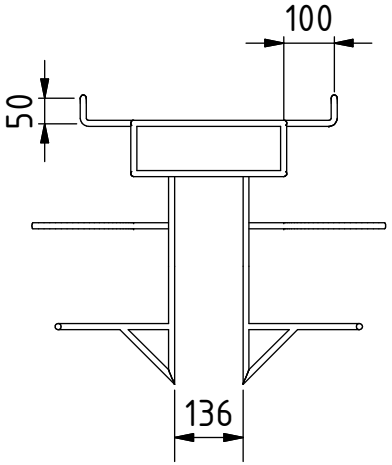

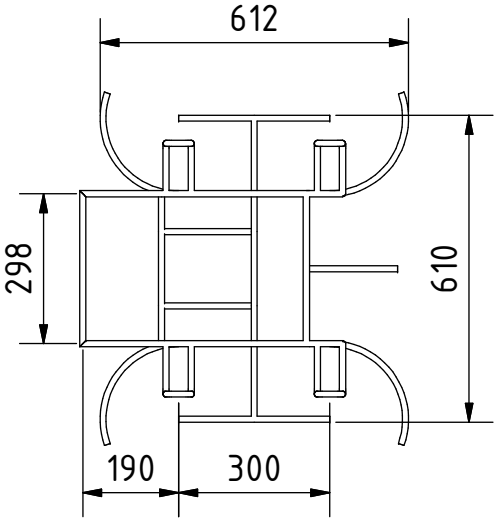

Nota: todas las medidas estan en mm.

D (1 : 3)

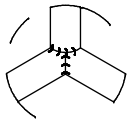

C (1 : 3)

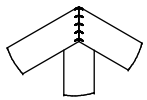

PROYECTO	CREADO POR	APROBADO POR	FECHA	VERSIÓN
Maletero de bicicleta para bombona de gas GLP	J. Zeron	A. Morillo	27/10/2021	1.0
NOMBRE DE PIEZA	NOMBRE DE ARCHIVO			CÓDIGO
Vistas 3D	Bike trailer for LP gas cylinder.iam			A1
DESARROLLADO POR	REDISEÑADO POR	TIPO DOC.	MATERIAL	CANTIDAD
Practical Action	OHO e.V.	Assembly		1
		LICENCIA	ESCALA	HOJA
		CC-BY-SA 4.0	1:15	2 /11

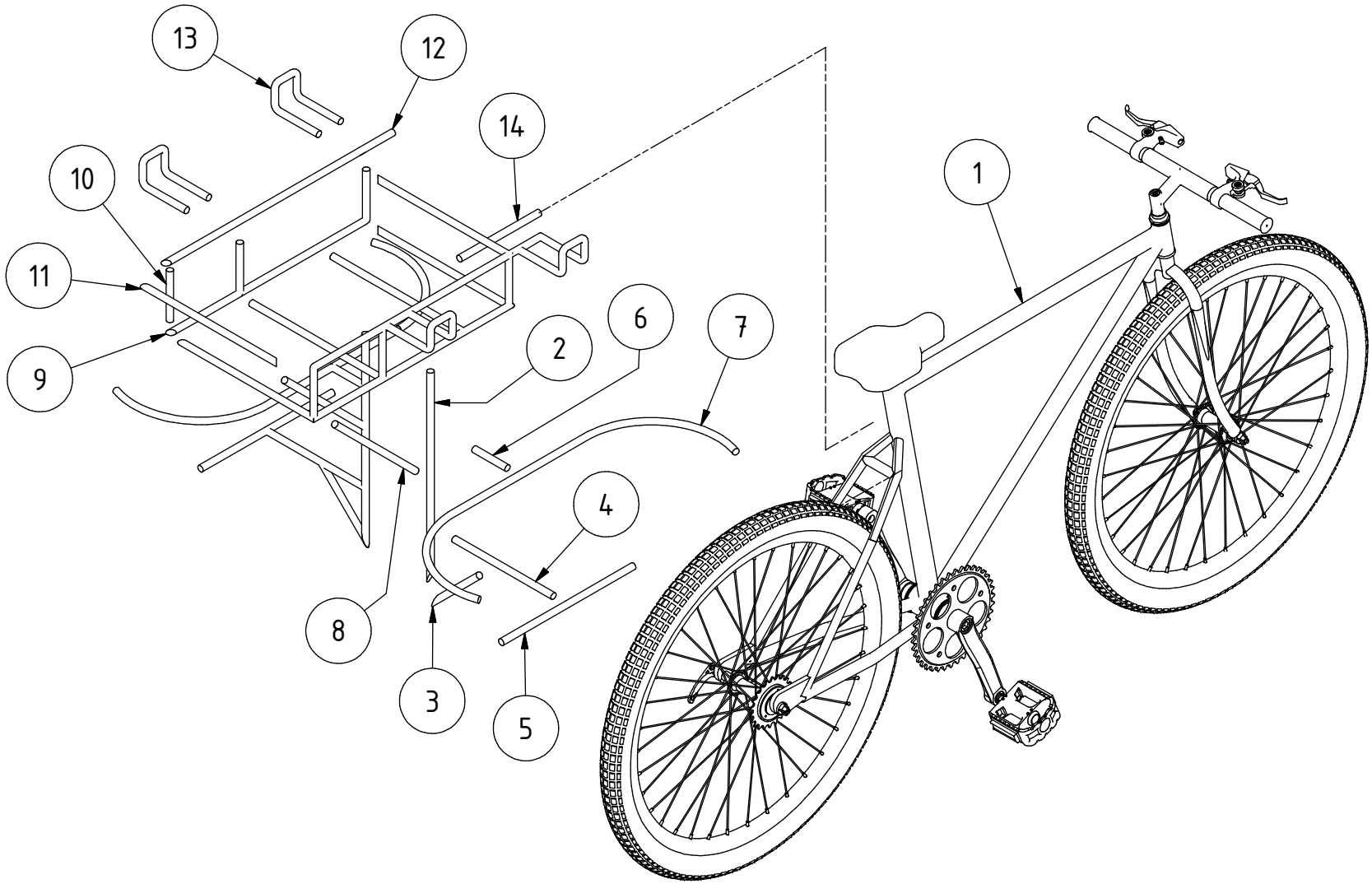

PROYECTO	CREADO POR	APROBADO POR	FECHA	VERSIÓN
Maletero de bicicleta para bombona de gas GLP	J. Zeron	A. Morillo	27/10/2021	1.0
NOMBRE DE PIEZA	NOMBRE DE ARCHIVO			CÓDIGO
Despiece en 3D	Bike trailer for LP gas cylinder.ipn			A2
DESARROLLADO POR	REDISEÑADO POR	TIPO DOC.	MATERIAL	CANTIDAD
		Assembly		1
		LICENCIA	ESCALA	HOJA
Practical Action	OHO e.V.	CC-BY-SA 4.0	1:10	3 /11

Parts list

POS	CANT	NOMBRE DE PIEZA	NOMBRE DE ARCHIVO	TIPO PZA	ESPECIFICACIONES	HOJA
A1	1	Vistas 3D	Bike trailer for LP gas cylinder.iam			1
A2	1	Despiece en 3D	Bike trailer for LP gas cylinder.ipn	-	-	3
B1	-	Lista de piezas	Bike trailer for LP gas cylinder.csv	-	-	4
C1	-	Notas técnicas	-	-	-	5
1	1	Bicicleta	-	Buy	Hud (arco de cambio) de 3 velocidades de bicicleta estándar de 20'' o similar	-
2	2	Barra A	Bar A.ipt		Acero A36	6
3	2	Barra B	Bar B.ipt		Acero A36	7
4	2	Barra C	-	Production	Barra de acero A36 12x225mm	-
5	2	Barra D	-	Production	Barra de acero A36 12x300mm	-
6	2	Barra E	-	Production	Barra de acero A36 12x75mm	-
7	2	Barra F	Bar F.ipt	Production	Acero A36	8
8	2	Barra G	Bar G.ipt		Acero A36	9
9	2	Barra H	Bar H.ipt		Acero A36	10
10	6	Barra I	-	Production	Barra de acero A36 12x100mm	-
11	6	Barra J	-	Production	Barra de acero A36 12x300mm	-
12	2	Barra K	-	Production	Barra de acero A36 12x520mm	-
13	4	Barra L	Bar L.ipt	Production	Acero A36	11
14	1	Barra M	-	Production	Barra de acero A36 12x180mm	-
15	1	Cadena	-	Buy	Para fijar la bombona de gas a la cesta, link: http://es.aliexpress.com/item/4000616416656.html	-

PROYECTO Maletero de bicicleta para bombona de gas GLP	CREADO POR J. Zeron	APROBADO POR A. Morillo	FECHA 27/10/2021	VERSIÓN 1.0
NOMBRE DE PIEZA Lista de piezas	NOMBRE DE ARCHIVO Bike trailer for LP gas cylinder.csv			CÓDIGO B1
DESARROLLADO POR Practical Action	REDISEÑADO POR OHO e.V.	TIPO DOC. Parts list	MATERIAL	CANTIDAD -
		LICENCIA CC-BY-SA 4.0	ESCALA	HOJA 4 /11

TECHNICAL NOTES	
NOTAS	CONTENIDO
NOTAS GENERALES	
Tratamiento de la estructura metálica	- Las estructuras de hierro deben pintarse para evitar la oxidación y mejorar la vida útil del equipo. - Elimine el óxido suelto con un cepillo de alambre, papel de lija o removedor químico de óxido. - Si procede, lije las zonas en las que la pintura se esté desconchando hasta que la superficie quede lisa. - Elimine el polvo o el aceite con un desengrasante o alcohol desnaturalizado. - Imprima la superficie para protegerla contra el óxido y la corrosión.

PROYECTO	CREADO POR	APROBADO POR	FECHA	VERSIÓN
Maletero de bicicleta para bombona de gas GLP	J. Zeron	A. Morillo	27/10/2021	1.0
NOMBRE DE PIEZA	NOMBRE DE ARCHIVO			CÓDIGO
Notas técnicas	-			C1
DESARROLLADO POR	REDISEÑADO POR	TIPO DOC.	MATERIAL	CANTIDAD
Practical Action	OHO e.V.	Technical notes		-
		LICENCIA	ESCALA	HOJA
		CC-BY-SA 4.0		5 /11

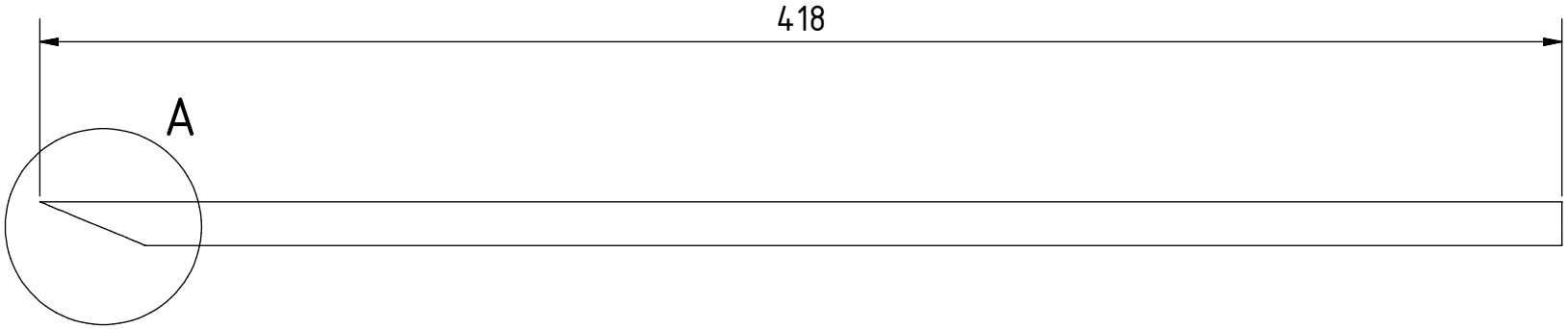

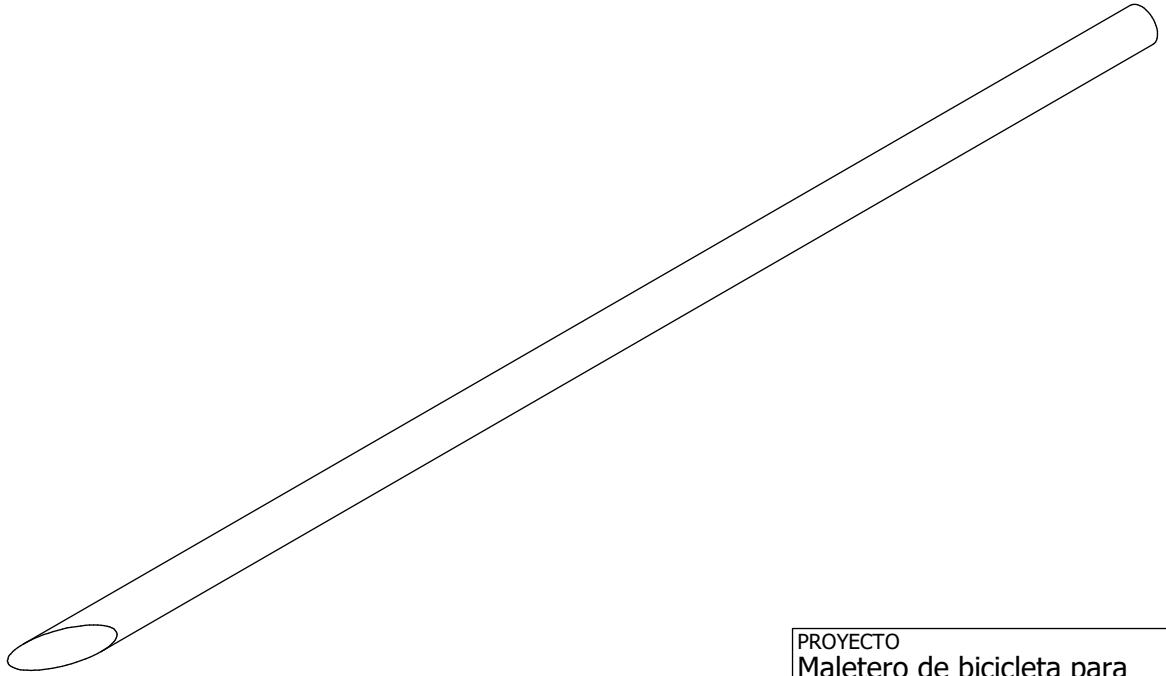

A (1 : 1)

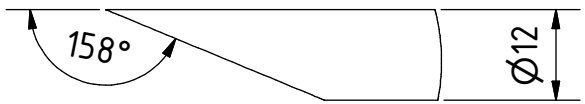

Nota: todas las medidas estan en mm.

PROYECTO	CREADO POR	APROBADO POR	FECHA	VERSIÓN
Maletero de bicicleta para bombona de gas GLP	J. Zeron	A. Morillo	27/10/2021	1.0
NOMBRE DE PIEZA	NOMBRE DE ARCHIVO			CÓDIGO
Barra A	Bar A.ipt			2
DESARROLLADO POR	REDISEÑADO POR	TIPO DOC.	MATERIAL	CANTIDAD
Practical Action	OHO e.V.	Part	Acero A36	2
		LICENCIA	ESCALA	HOJA
		CC-BY-SA 4.0	1:2	6 /11

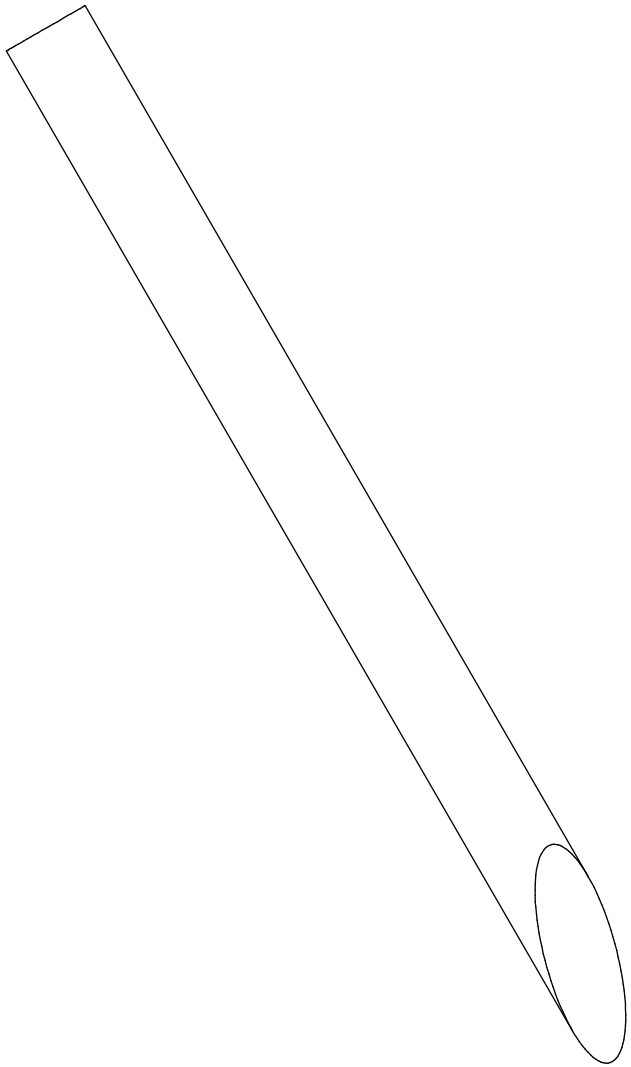

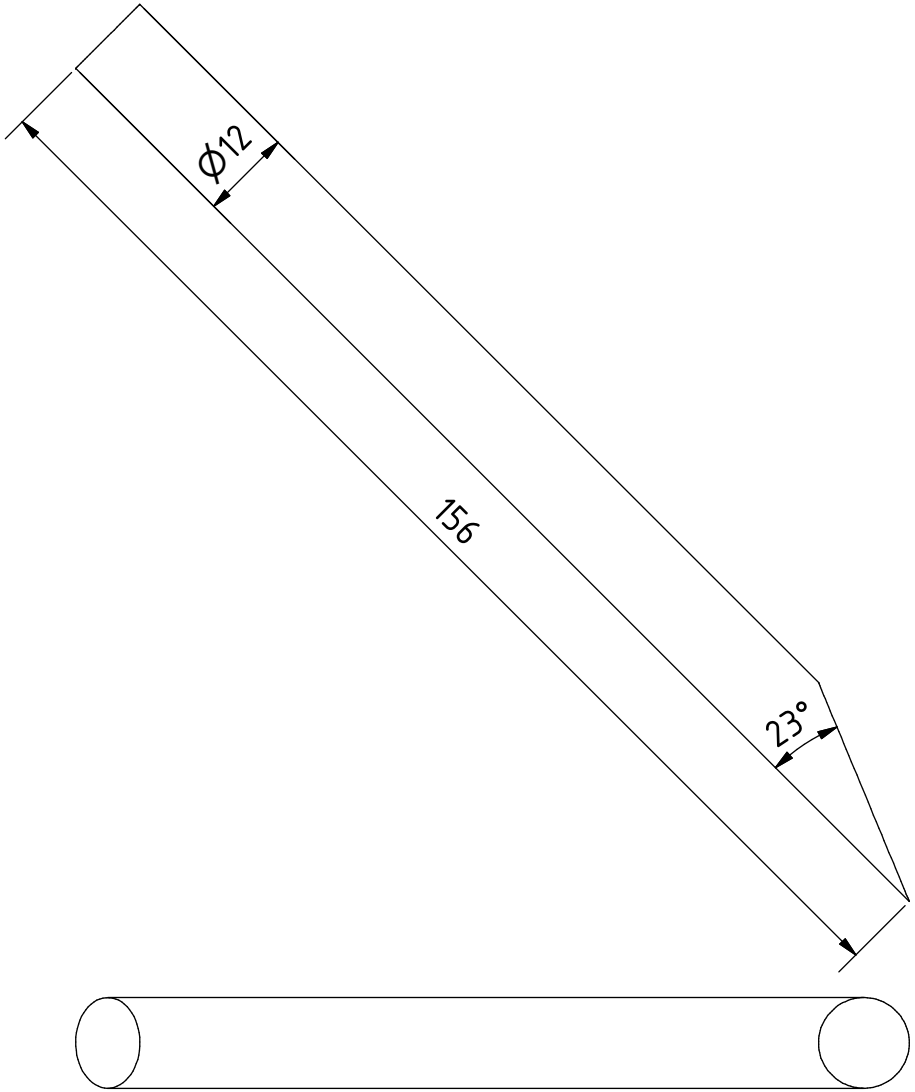

Nota: todas las medidas estan en mm.

PROYECTO	CREADO POR	APROBADO POR	FECHA	VERSIÓN
Maletero de bicicleta para bombona de gas GLP	J. Zeron	A. Morillo	27/10/2021	1.0
NOMBRE DE PIEZA	NOMBRE DE ARCHIVO			CÓDIGO
Barra B	Bar B.ipt			3
DESARROLLADO POR	REDISEÑADO POR	TIPO DOC.	MATERIAL	CANTIDAD
Practical Action	OHO e.V.	Part	Acero A36	2
		LICENCIA	ESCALA	HOJA
		CC-BY-SA 4.0	1:1	7 /11

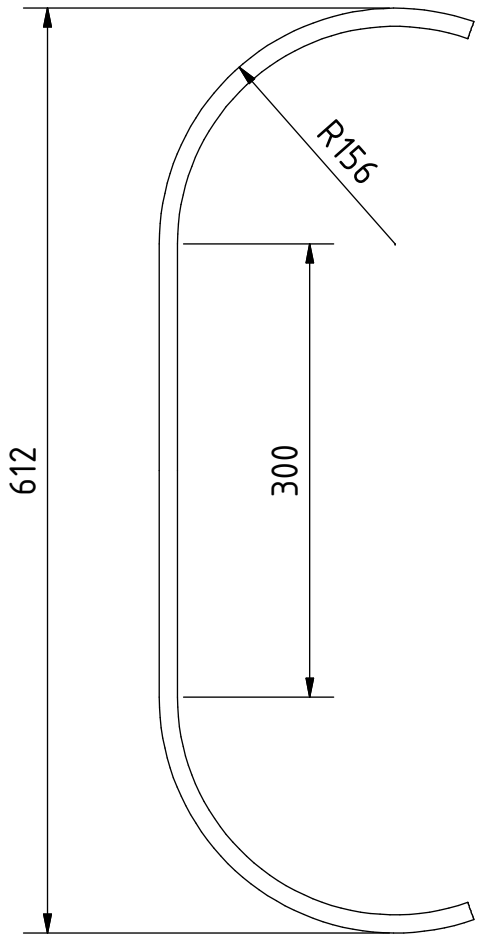

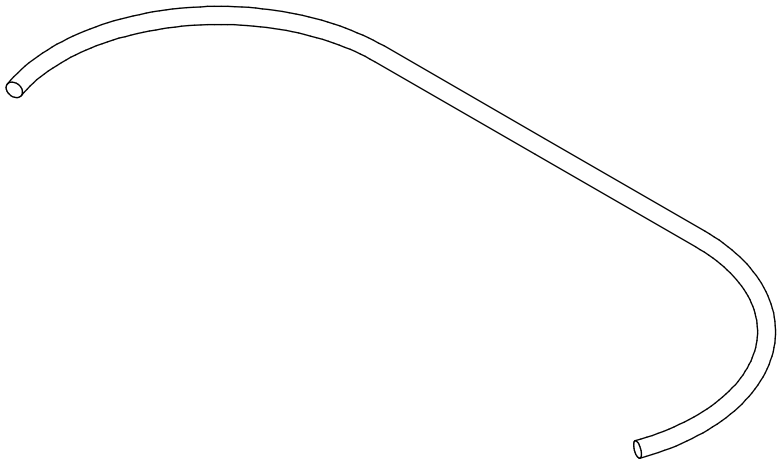

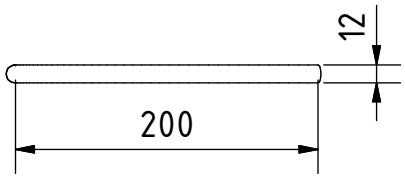

Nota: todas las medidas estan en mm.

PROYECTO	CREADO POR	APROBADO POR	FECHA	VERSIÓN
Maletero de bicicleta para bombona de gas GLP	J. Zeron	A. Morillo	27/10/2021	1.0
NOMBRE DE PIEZA	NOMBRE DE ARCHIVO			CÓDIGO
Barra F	Bar F.ipt			7
DESARROLLADO POR	REDISEÑADO POR	TIPO DOC.	MATERIAL	CANTIDAD
Practical Action	OHO e.V.	Part	Acero A36	2
		LICENCIA	ESCALA	HOJA
		CC-BY-SA 4.0	1:4	8 /11

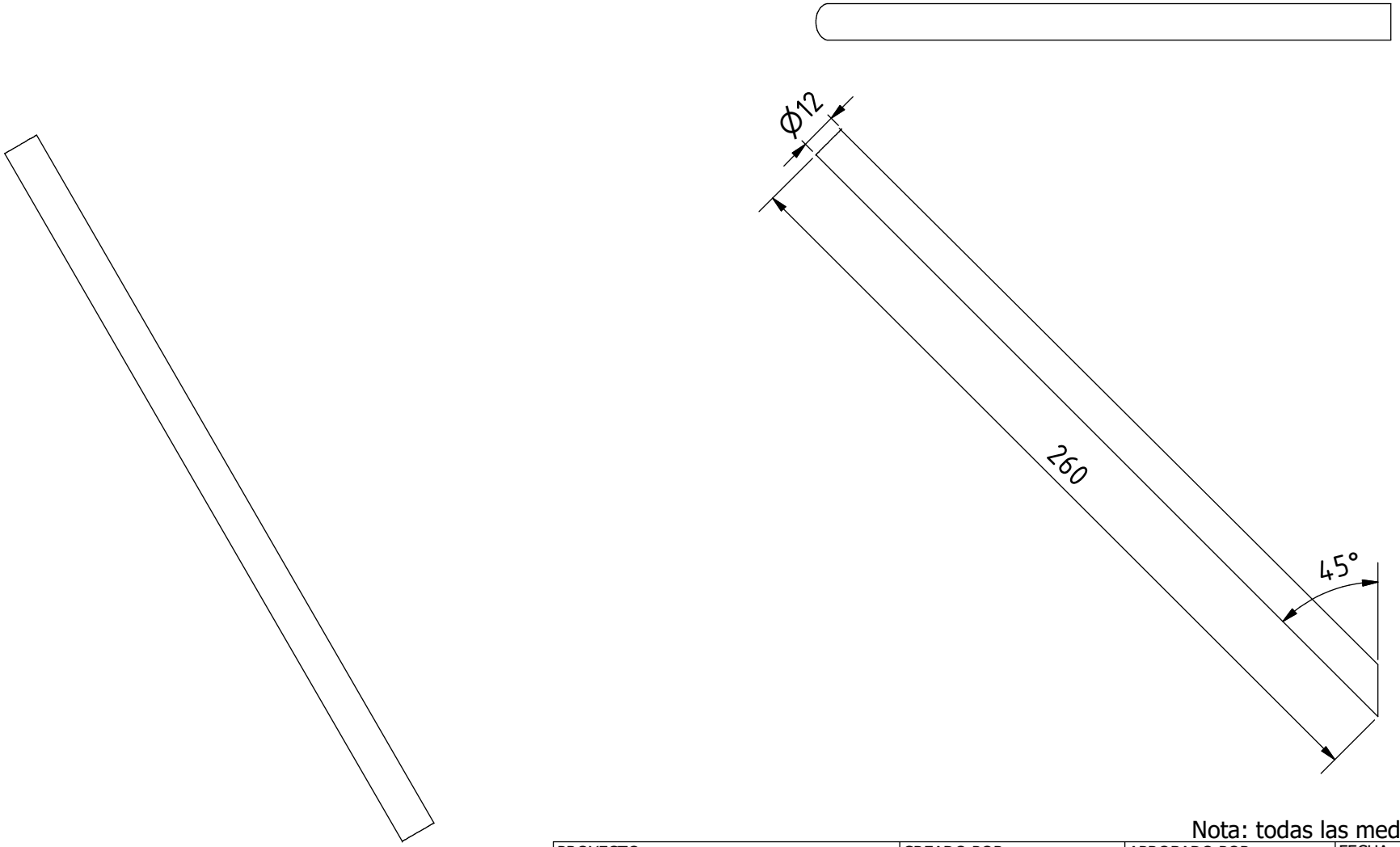

Nota: todas las medidas estan en mm.

PROYECTO	CREADO POR	APROBADO POR	FECHA	VERSIÓN
Maletero de bicicleta para bombona de gas GLP	J. Zeron	A. Morillo	27/10/2021	1.0
NOMBRE DE PIEZA	NOMBRE DE ARCHIVO			CÓDIGO
Barra G	Bar G.ipt			8
DESARROLLADO POR	REDISEÑADO POR	TIPO DOC.	MATERIAL	CANTIDAD
Practical Action	OHO e.V.	Part	Acero A36	2
		LICENCIA	ESCALA	HOJA
		CC-BY-SA 4.0	1:2	9 /11

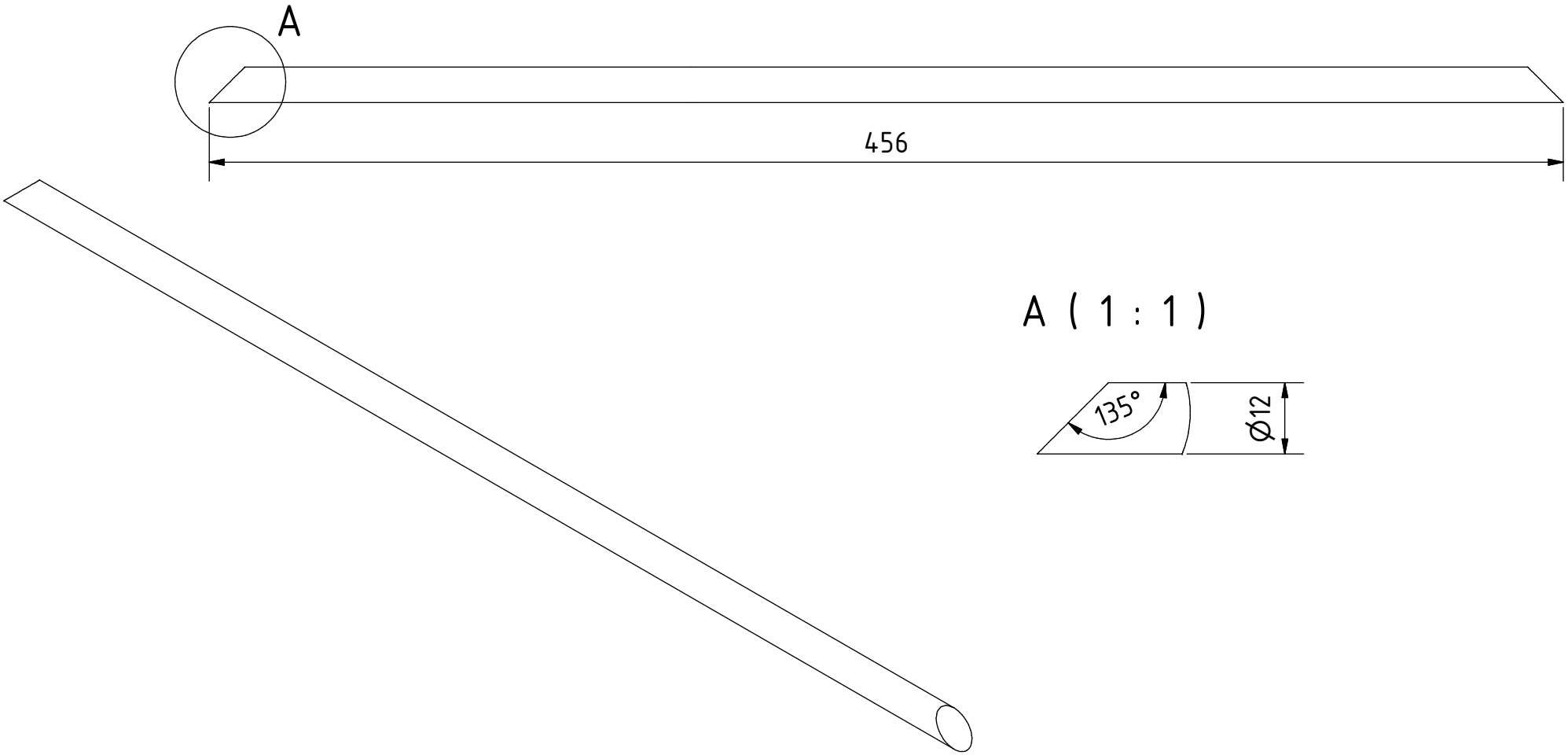

Nota: todas las medidas estan en mm.

PROYECTO	CREADO POR	APROBADO POR	FECHA	VERSIÓN
Maletero de bicicleta para bombona de gas GLP	J. Zeron	A. Morillo	27/10/2021	1.0
NOMBRE DE PIEZA	NOMBRE DE ARCHIVO			CÓDIGO
Barra H	Bar H.ipt			9
DESARROLLADO POR	REDISEÑADO POR	TIPO DOC.	MATERIAL	CANTIDAD
Practical Action	OHO e.V.	Part	Acero A36	2
		LICENCIA	ESCALA	HOJA
		CC-BY-SA 4.0	1:2	10 /11

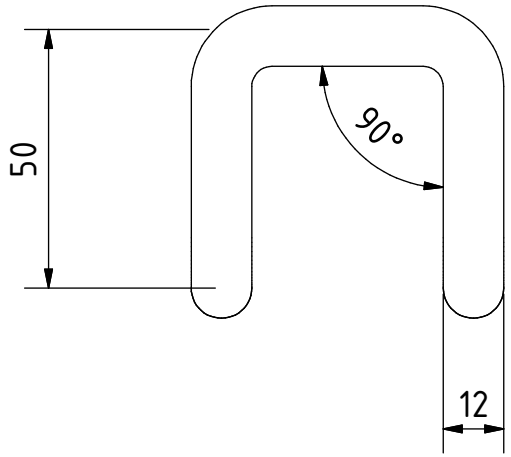

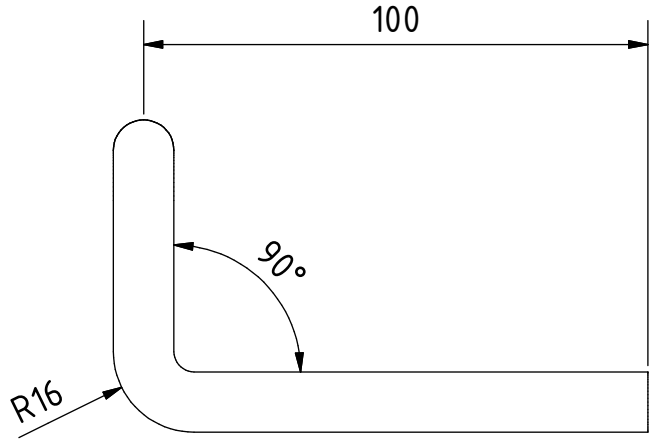

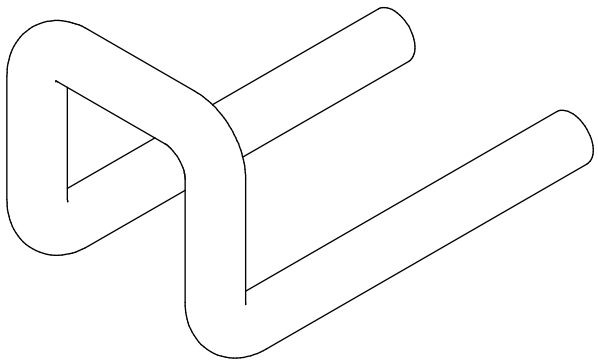

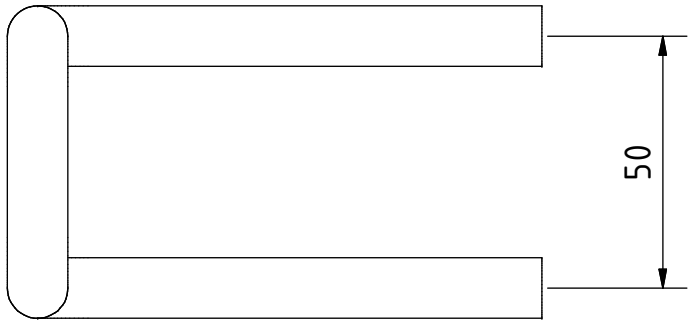

Nota: todas las medidas estan en mm.

PROYECTO	CREADO POR	APROBADO POR	FECHA	VERSIÓN
Maletero de bicicleta para bombona de gas GLP	J. Zeron	A. Morillo	27/10/2021	1.0
NOMBRE DE PIEZA	NOMBRE DE ARCHIVO			CÓDIGO
Barra L	Bar L.ipt			13
DESARROLLADO POR	REDISEÑADO POR	TIPO DOC.	MATERIAL	CANTIDAD
Practical Action	OHO e.V.	Part	Acero A36	4
		LICENCIA	ESCALA	HOJA
		CC-BY-SA 4.0	1:1.5	11 /11