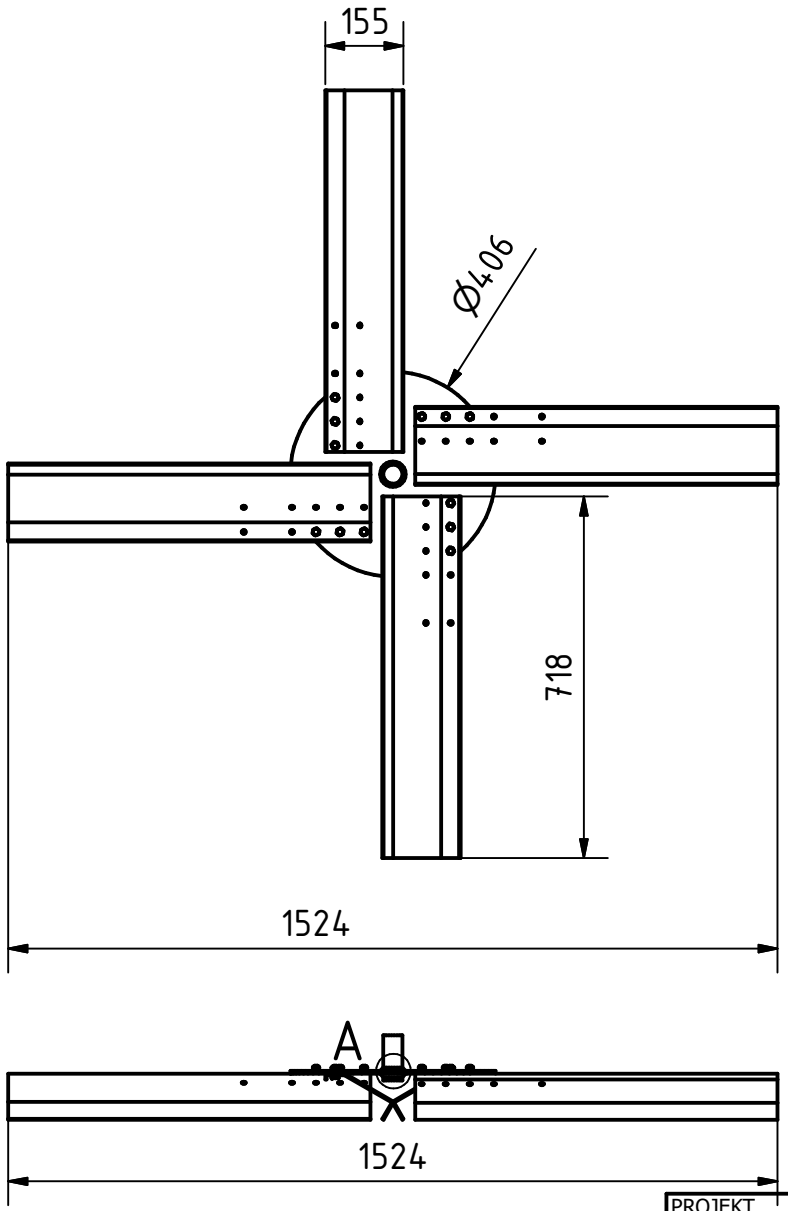

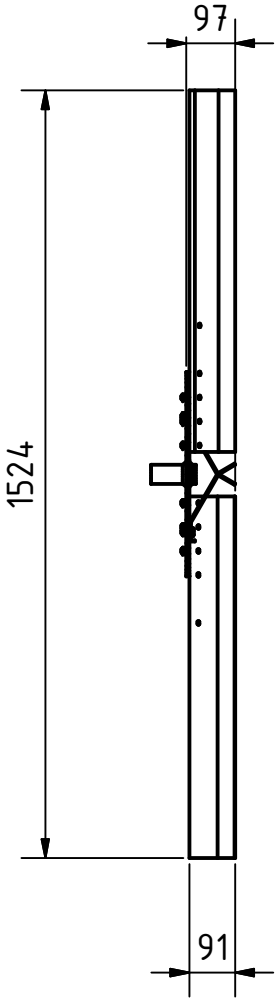

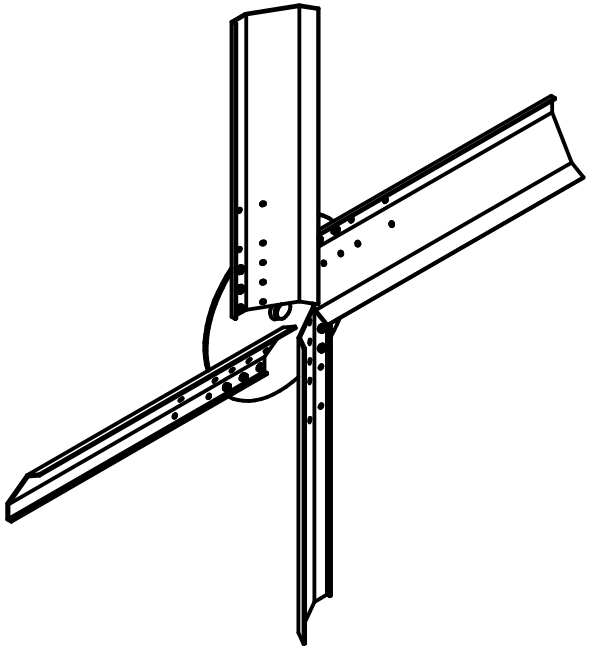

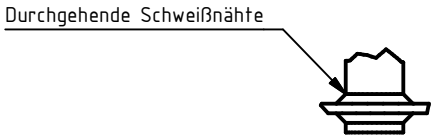

A (1:5)

PROJEKT Windmuehlenfluegel - Durchmesser 1,5 bis 3 m	ERSTELLT VON E. CEBALLOS	GENEHMIGT VON A. MORILLO	DATE 12-01-22	VERSION 1.0
TEIL-NAME 60" D. Windmühlenflügel	DATEI-NAME wind mill blades.iam			TEIL-CODE A1_1
ENTWICKELT VON Unknown	UMGESTALTET VON OSEG	UNTERSTÜTZT VON E.ON STIFTUNG	DOK. TYP ASSEMBLY	WERKSTOFF	MENGE 1
			LIZENZ CC-BY-SA 4.0	SCALE 1:15	SEITE 1 /29

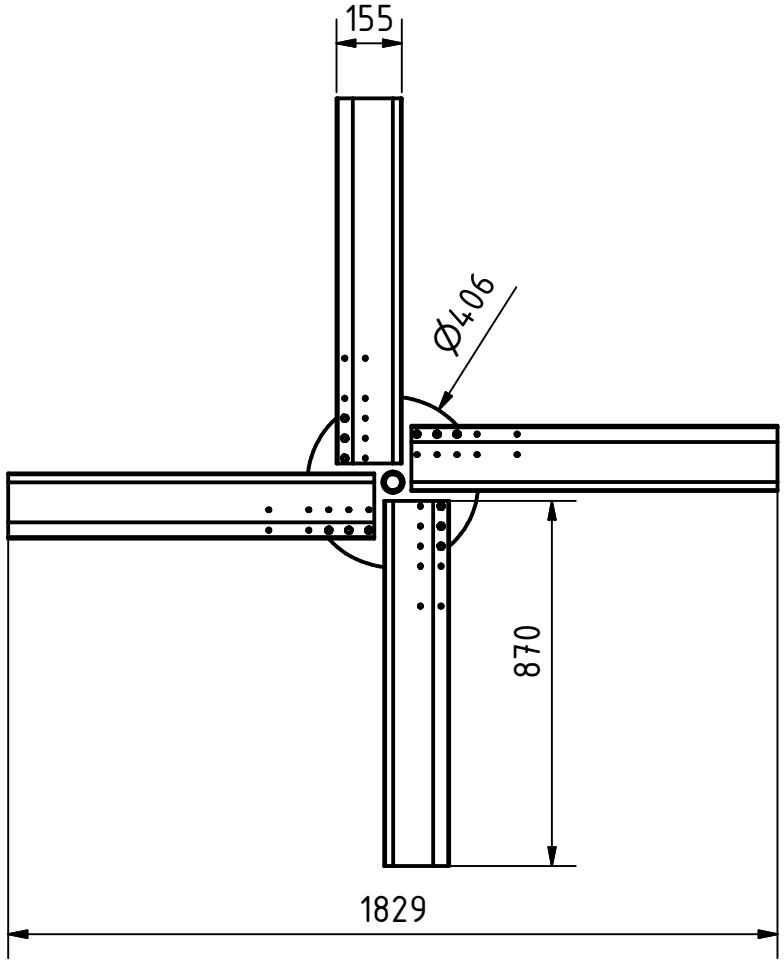

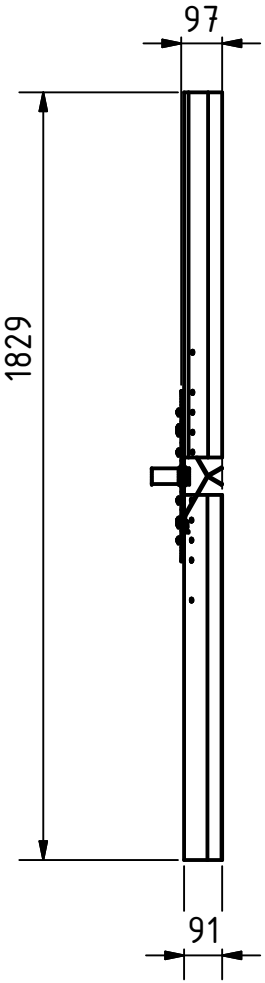

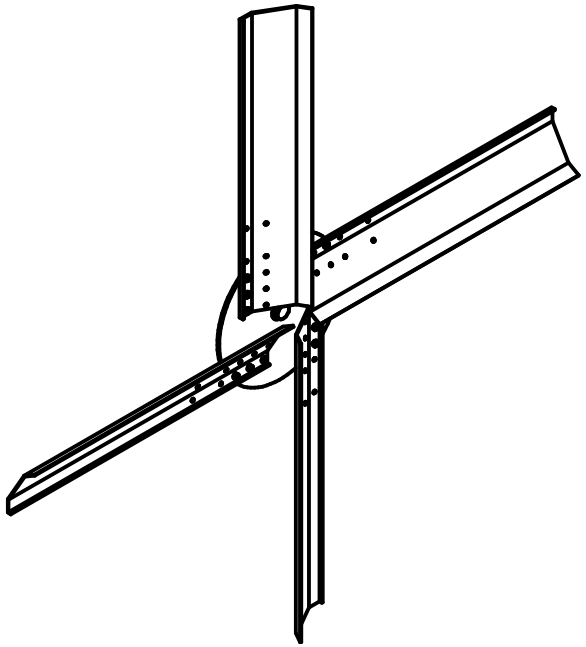

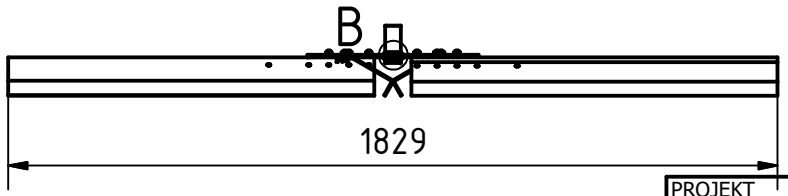

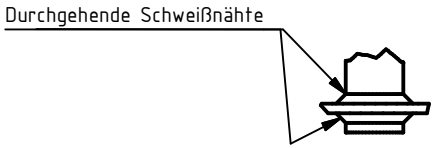

B (1:5)

PROJEKT	ERSTELLT VON	GENEHMIGT VON	DATE	VERSION
Windmuehlenfluegel - Durchmesser 1,5 bis 3 m	E. CEBALLOS	A. MORILLO	12-01-22	1.0
TEIL-NAME	DATEI-NAME			TEIL-CODE
72" D. Windmühlenflügel	wind mill blades.iam			A1_2
ENTWICKELT VON / UMGESTALTET VON	UNTERSTÜTZT VON	DOK. TYP / WERKSTOFF		MENGE
Unknown / OSEG	E.ON STIFTUNG	ASSEMBLY		1
		LIZENZ	SCALE	SEITE
		CC-BY-SA 4.0	1:20	2 /29

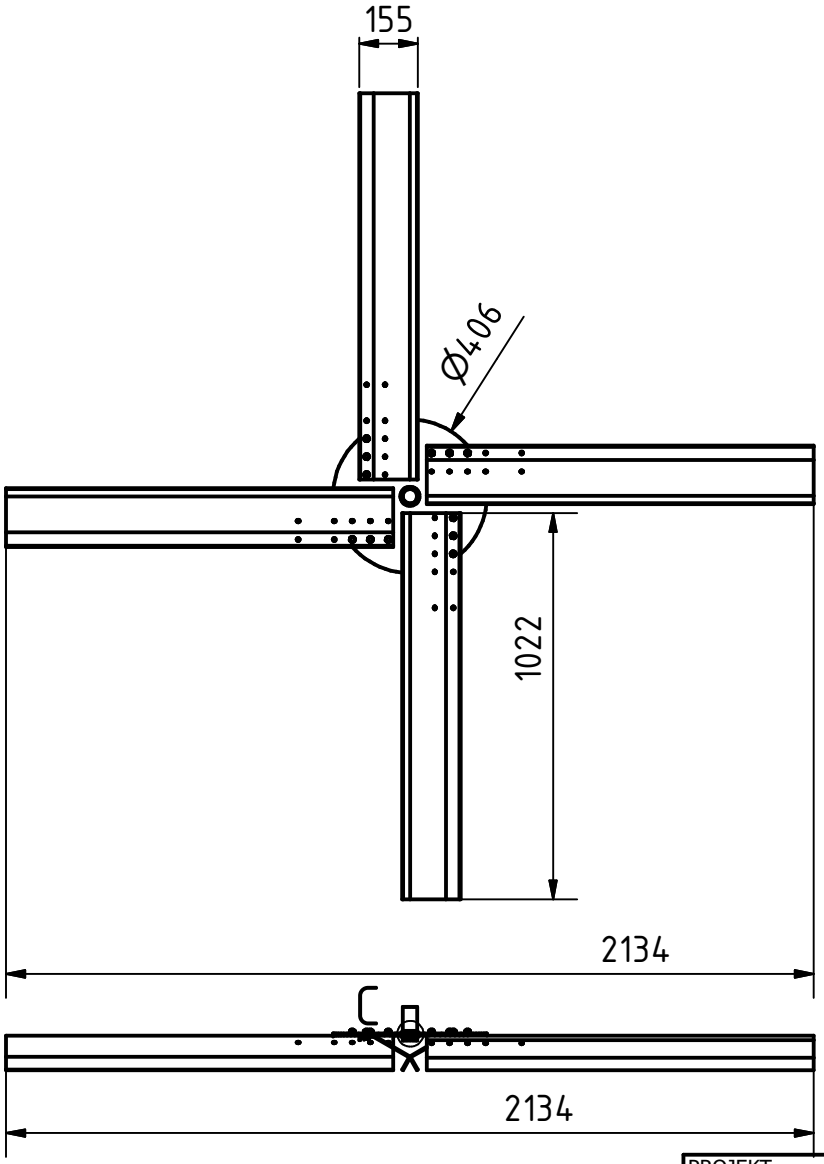

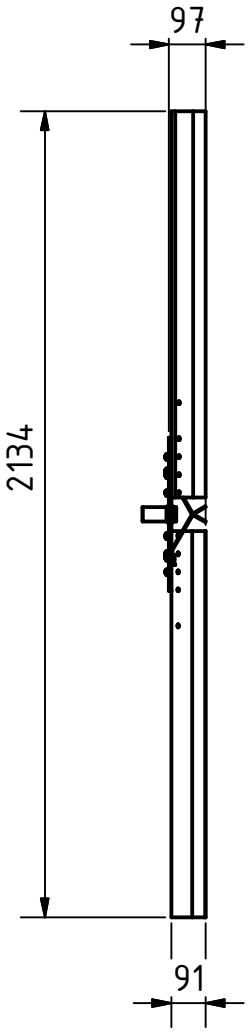

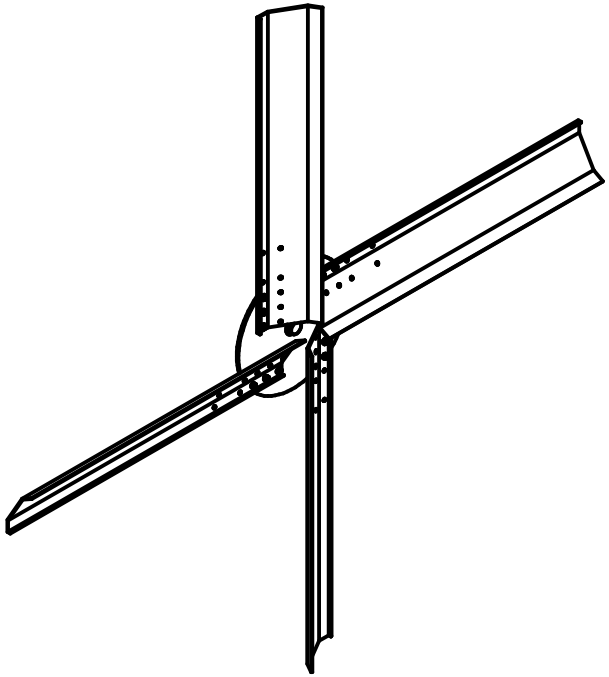

Durchgehende Schweißnähte

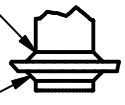

C (1:5)

PROJEKT Windmuehlenfluegel - Durchmesser 1,5 bis 3 m		ERSTELLT VON E. CEBALLOS	GENEHMIGT VON A. MORILLO	DATE 12-01-22	VERSION 1.0
TEIL-NAME 84" D. Windmühlenflügel		DATEI-NAME wind mill blades.iam			TEIL-CODE A1_3
ENTWICKELT VON Unknown	UMGESTALTET VON OSEG	UNTERSTÜTZT VON E.ON STIFTUNG	DOK. TYP ASSEMBLY	WERKSTOFF	MENGE 1
			LIZENZ CC-BY-SA 4.0	SCALE 1:20	SEITE 3 /29

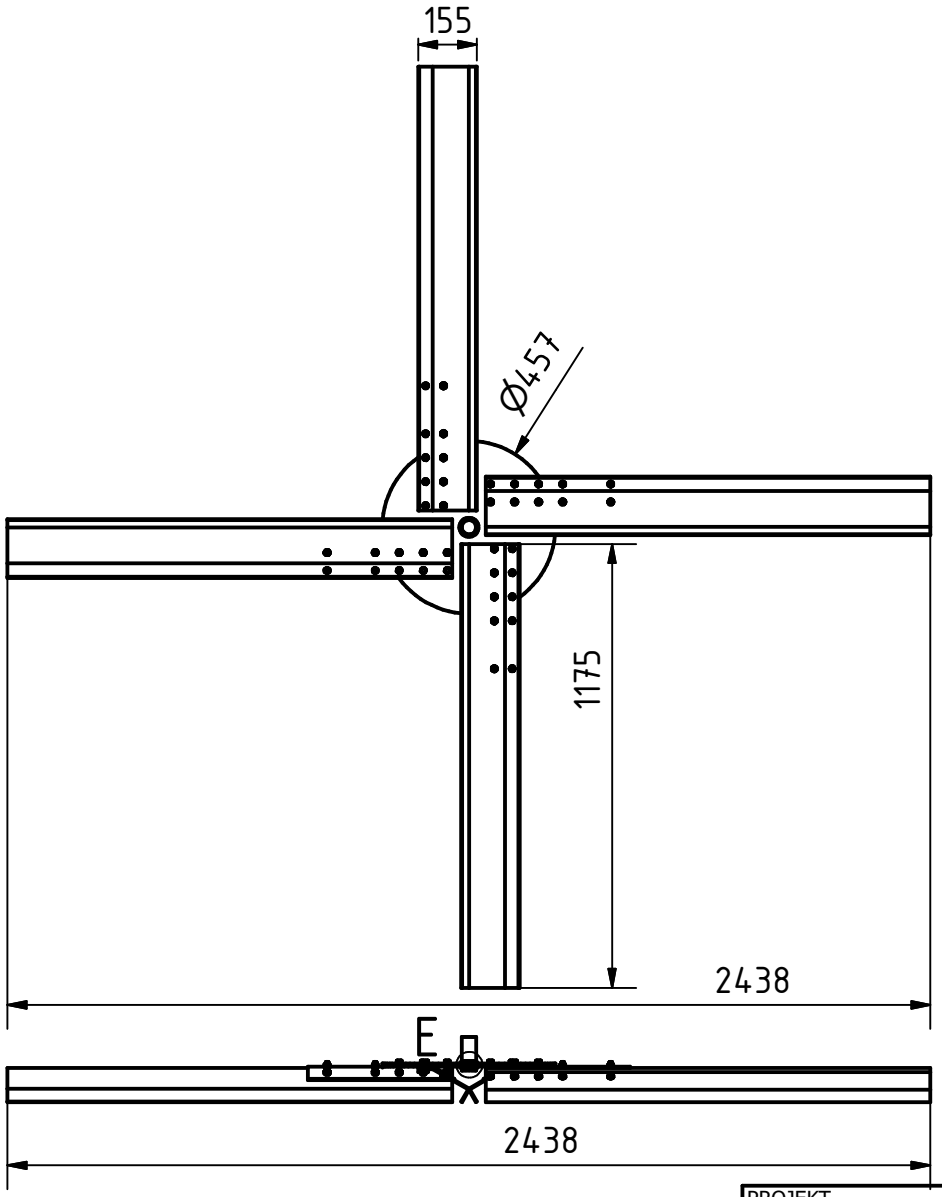

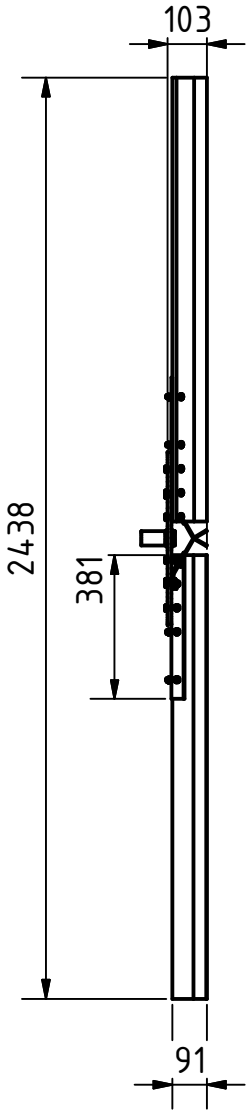

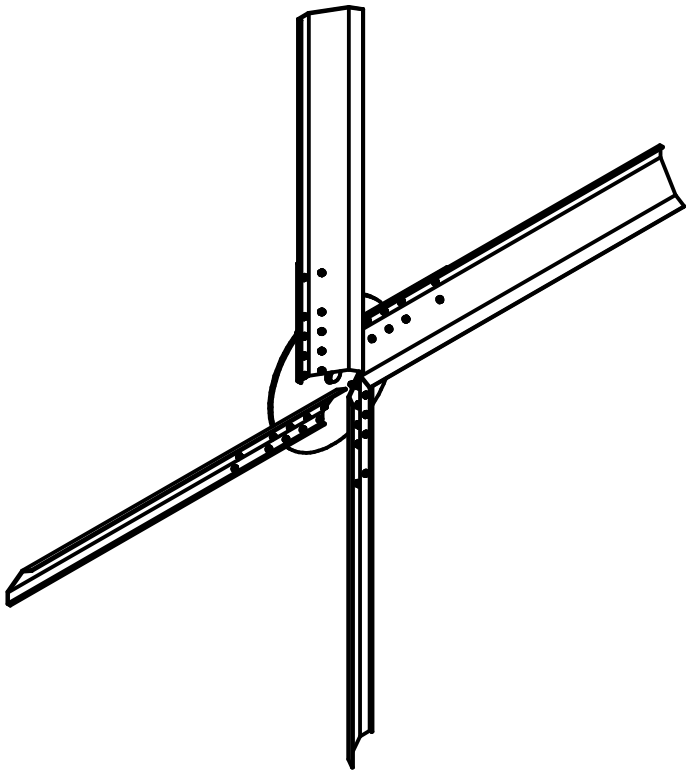

Durchgehende Schweißnähte

E (1:5)

PROJEKT Windmuehlenfluegel - Durchmesser 1,5 bis 3 m		ERSTELLT VON E. CEBALLOS	GENEHMIGT VON A. MORILLO	DATE 12-01-22	VERSION 1.0
TEIL-NAME 96" D. Windmühlenflügel		DATEI-NAME wind mill blades.iam			TEIL-CODE A1_4
ENTWICKELT VON Unknown	UMGESTALTET VON OSEG	UNTERSTÜTZT VON E.ON STIFTUNG	DOK. TYP ASSEMBLY	WERKSTOFF	MENGE 1
			LIZENZ CC-BY-SA 4.0	SCALE 1:20	SEITE 4 /29

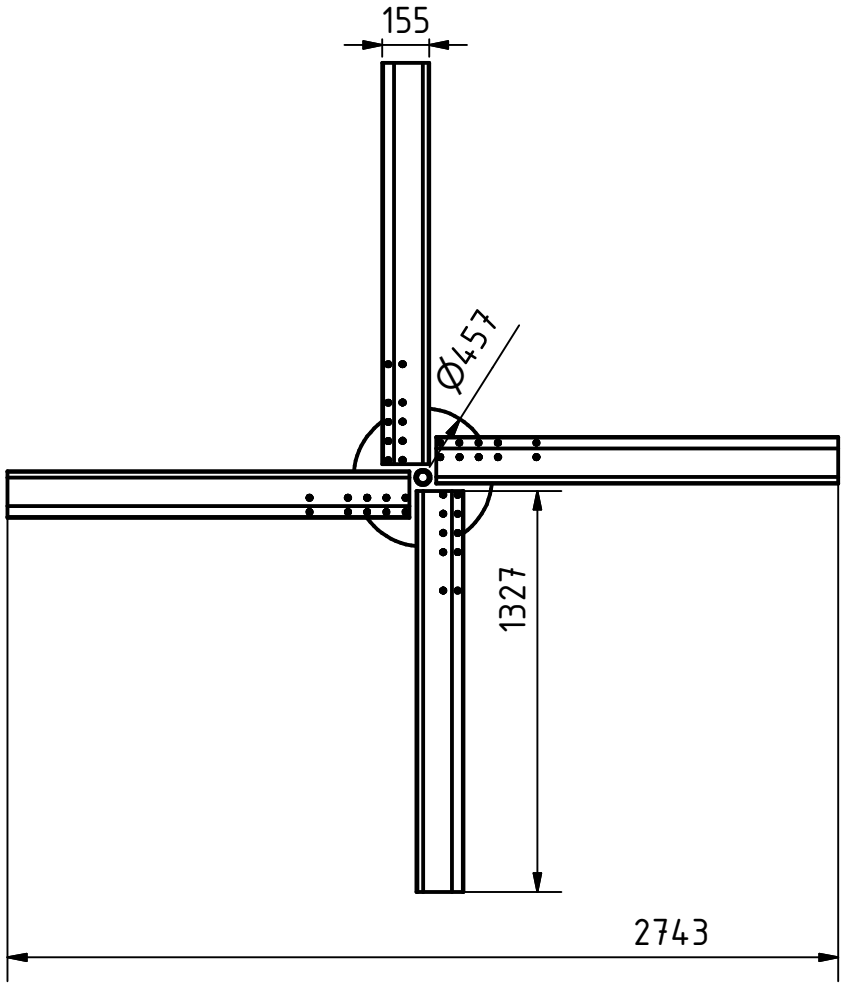

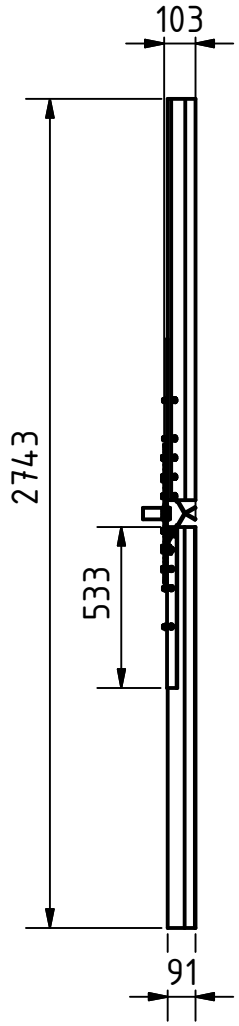

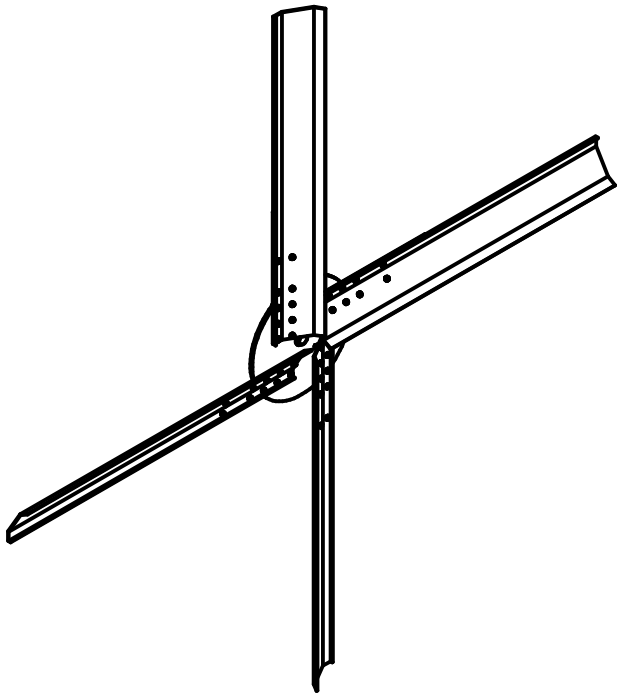

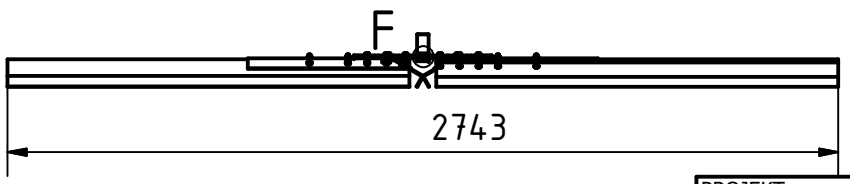

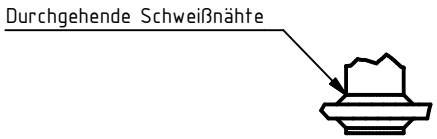

F (1:5)

PROJEKT Windmuehlenfluegel - Durchmesser 1,5 bis 3 m		ERSTELLT VON E. CEBALLOS	GENEHMIGT VON A. MORILLO	DATE 12-01-22	VERSION 1.0
TEIL-NAME 108" D. Windmühlenflügel		DATEI-NAME wind mill blades.iam			TEIL-CODE A1_5
ENTWICKELT VON Unknown	UMGESTALTET VON OSEG	UNTERSTÜTZT VON E.ON STIFTUNG	DOK. TYP ASSEMBLY	WERKSTOFF	MENGE 1
			LIZENZ CC-BY-SA 4.0	SCALE 1:25	SEITE 5 /29

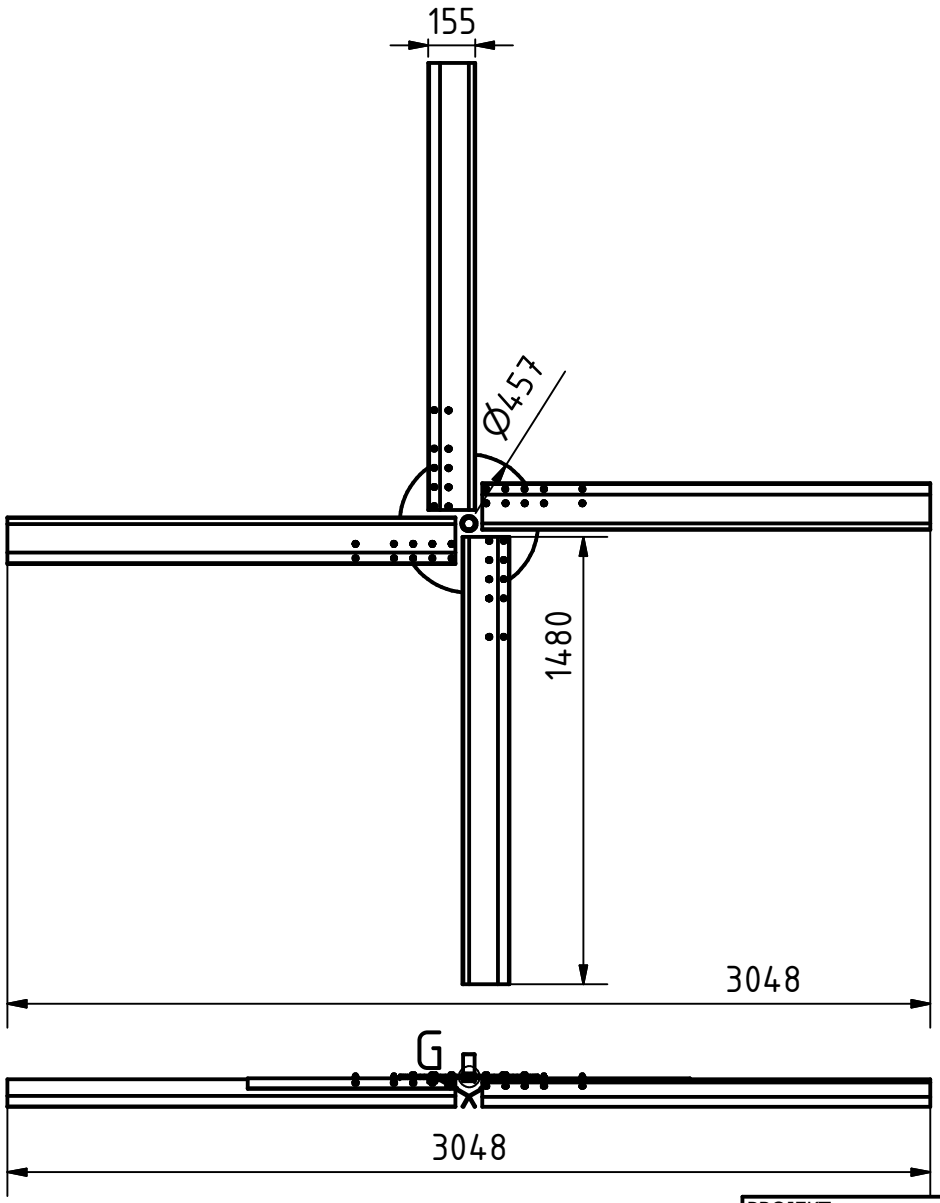

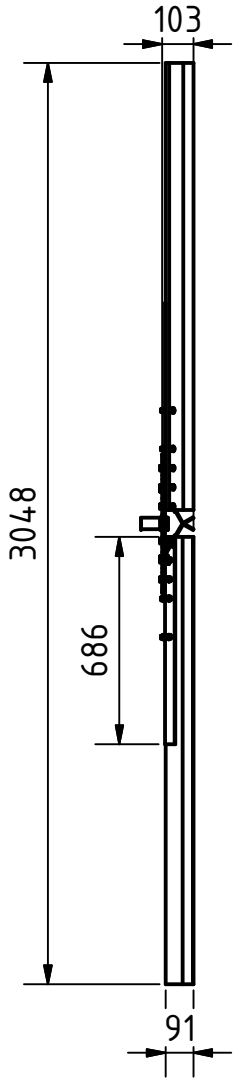

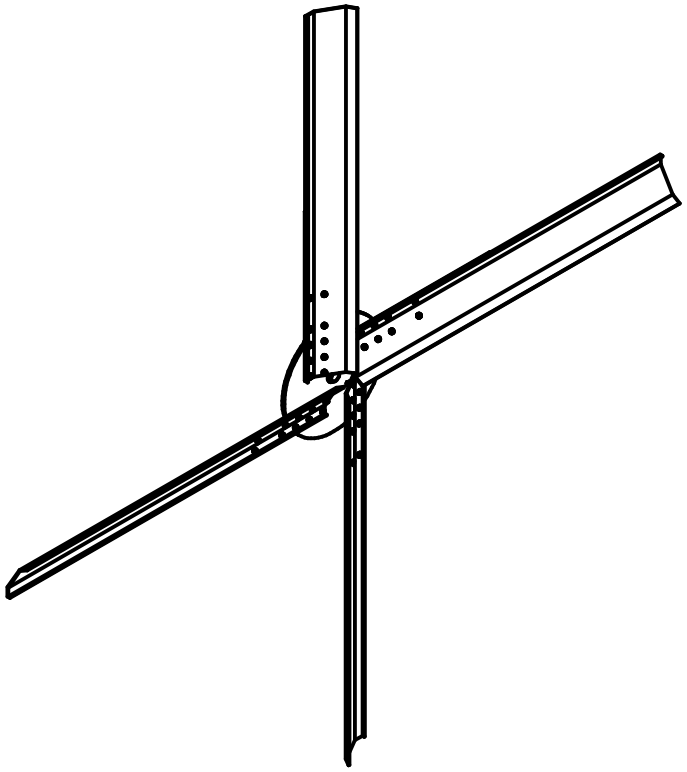

Durchgehende Schweißnähte

G (1:5)

PROJEKT Windmuehlenfluegel - Durchmesser 1,5 bis 3 m		ERSTELLT VON E. CEBALLOS	GENEHMIGT VON A. MORILLO	DATE 12-01-22	VERSION 1.0
TEIL-NAME 120" D. Windmühlenflügel		DATEI-NAME wind mill blades.iam			TEIL-CODE A1_6
ENTWICKELT VON Unknown	UMGESTALTET VON OSEG	UNTERSTÜTZT VON E.ON STIFTUNG	DOK. TYP ASSEMBLY	WERKSTOFF	MENGE 1
			LIZENZ CC-BY-SA 4.0	SCALE 1:25	SEITE 6 /29

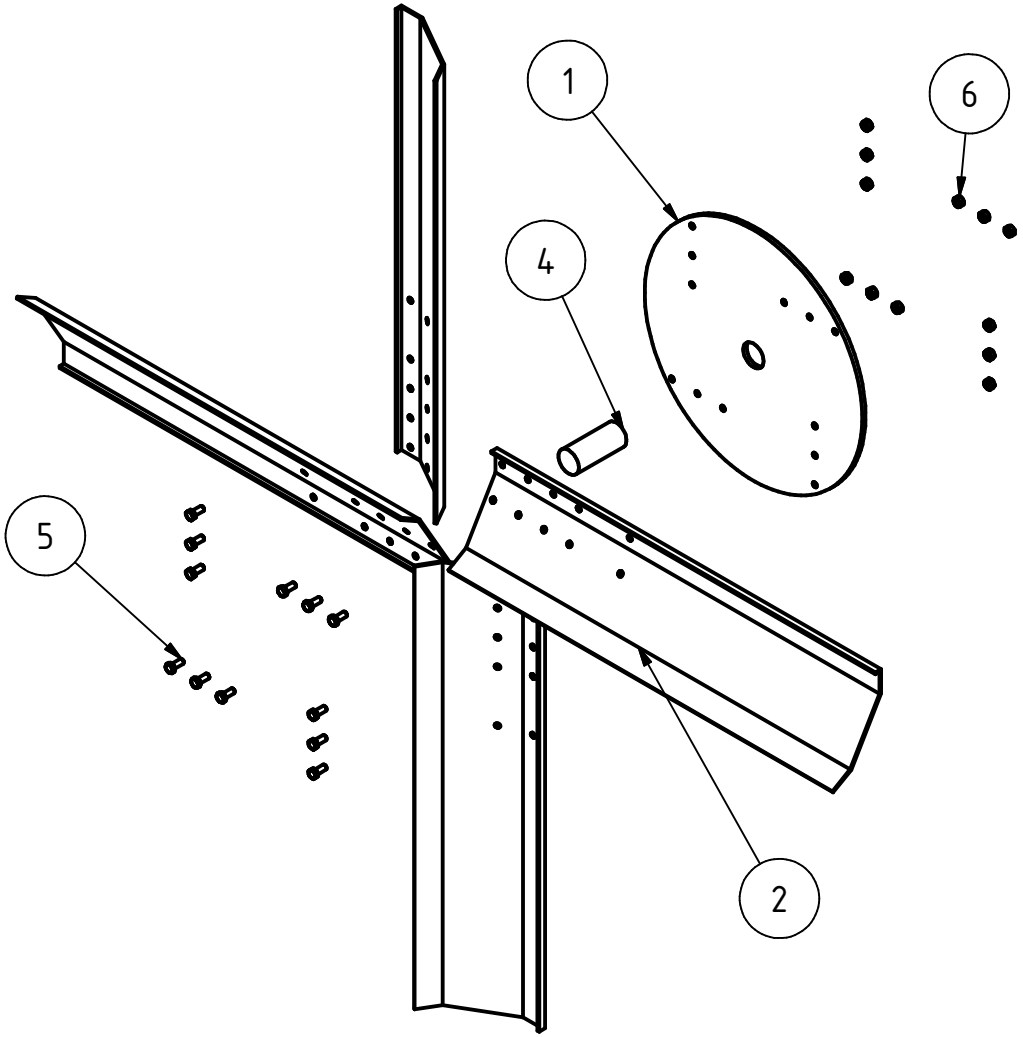

PROJEKT	ERSTELLT VON	GENEHMIGT VON	DATE	VERSION
Windmuehlenfluegel - Durchmesser 1,5 bis 3 m	E. CEBALLOS	A. MORILLO	12-01-22	1.0
TEIL-NAME	DATEI-NAME			TEIL-CODE
60" D. Windmühlenflügel	Wind mill-01.ipn			A2_1
ENTWICKELT VON / UMGESTALTET VON	UNTERSTÜTZT VON	DOK. TYP / WERKSTOFF		MENGE
Unknown / OSEG	E.ON STIFTUNG	ASSEMBLY		1
		LIZENZ	SCALE	SEITE
		CC-BY-SA 4.0	1:10	7 /29

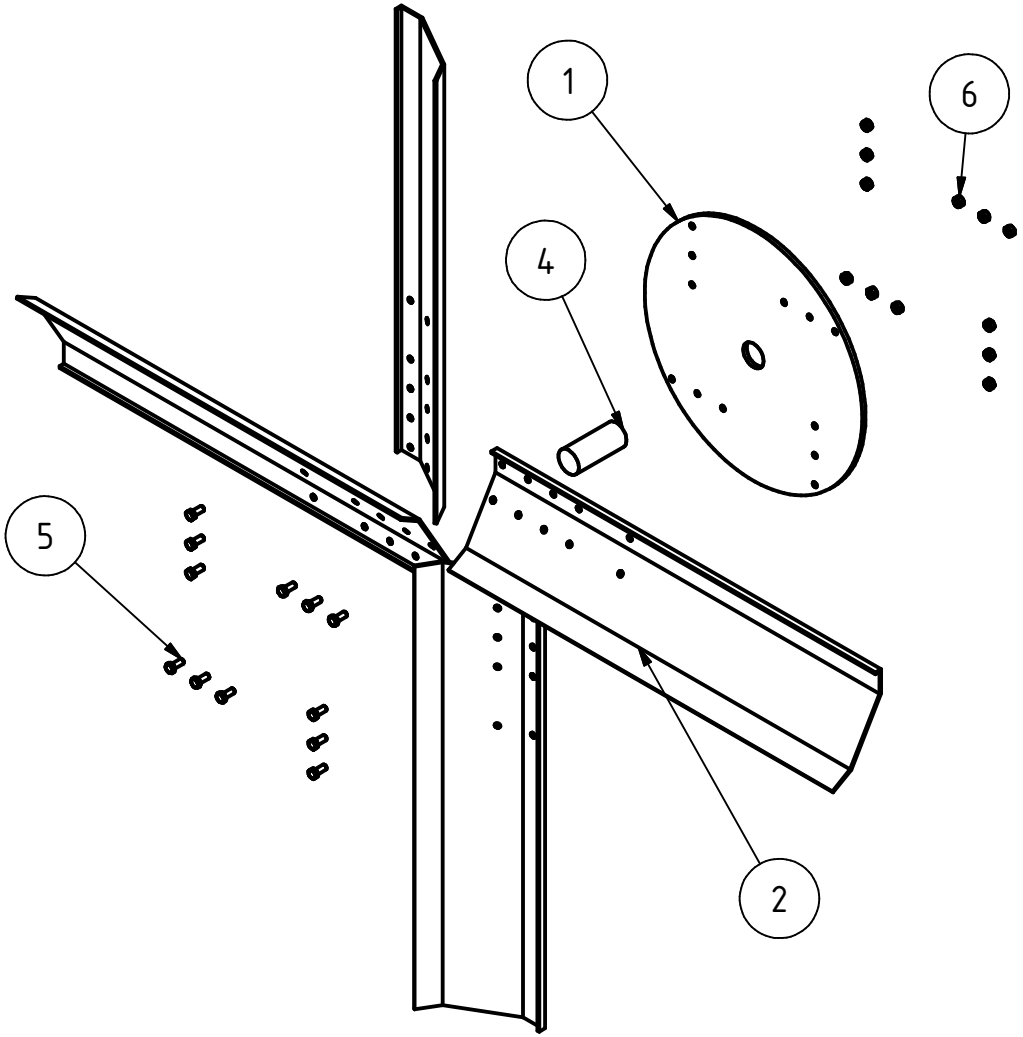

PROJEKT	ERSTELLT VON	GENEHMIGT VON	DATE	VERSION
Windmuehlenfluegel - Durchmesser 1,5 bis 3 m	E. CEBALLOS	A. MORILLO	12-01-22	1.0
TEIL-NAME	DATEI-NAME			TEIL-CODE
72" D. Windmühlenflügel	Wind mill-01.ipn			A2_2
ENTWICKELT VON / UMGESTALTET VON	UNTERSTÜTZT VON	DOK. TYP / WERKSTOFF		MENGE
Unknown / OSEG	E.ON STIFTUNG	ASSEMBLY		1
		LIZENZ	SCALE	SEITE
		CC-BY-SA 4.0		8 /29

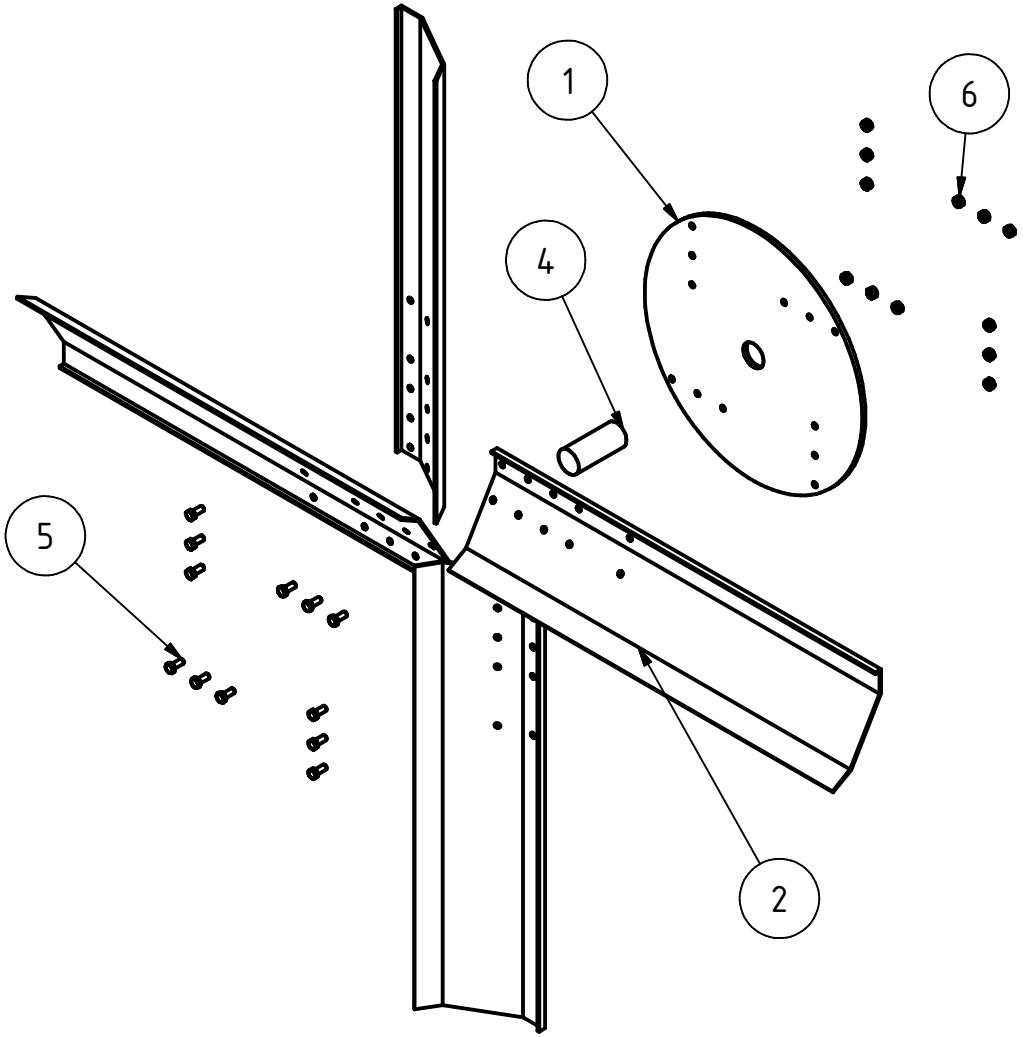

PROJEKT	ERSTELLT VON	GENEHMIGT VON	DATE	VERSION
Windmuehlenfluegel - Durchmesser 1,5 bis 3 m	E. CEBALLOS	A. MORILLO	12-01-22	1.0
TEIL-NAME	DATEI-NAME			TEIL-CODE
84" D. Windmühlenflügel	Wind mill-01.ipn			A2_3
ENTWICKELT VON / UMGESTALTET VON	UNTERSTÜTZT VON	DOK. TYP / WERKSTOFF		MENGE
Unknown / OSEG	E.ON STIFTUNG	ASSEMBLY		1
		LIZENZ	SCALE	SEITE
		CC-BY-SA 4.0		9 /29

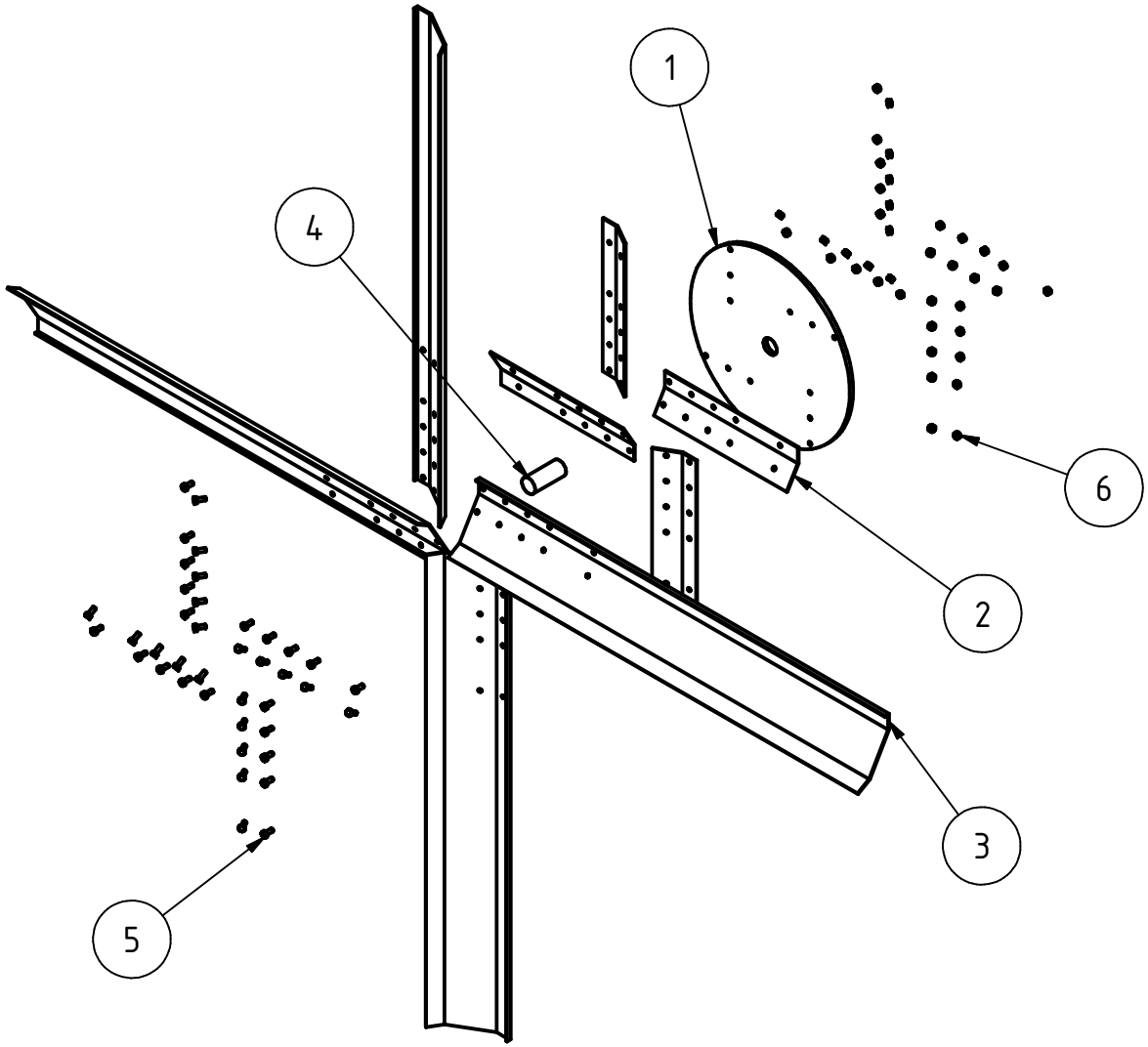

PROJEKT	ERSTELLT VON	GENEHMIGT VON	DATE	VERSION
Windmuehlenfluegel - Durchmesser 1,5 bis 3 m	E. CEBALLOS	A. MORILLO	12-01-22	1.0
TEIL-NAME	DATEI-NAME			TEIL-CODE
96" D. Windmühlenflügel	wind mill blades-hub1.ipn			A2_4
ENTWICKELT VON / UMGESTALTET VON	UNTERSTÜTZT VON	DOK. TYP / WERKSTOFF		MENGE
Unknown / OSEG	E.ON STIFTUNG	ASSEMBLY		1
		LIZENZ	SCALE	SEITE
		CC-BY-SA 4.0	1:15	10 /29

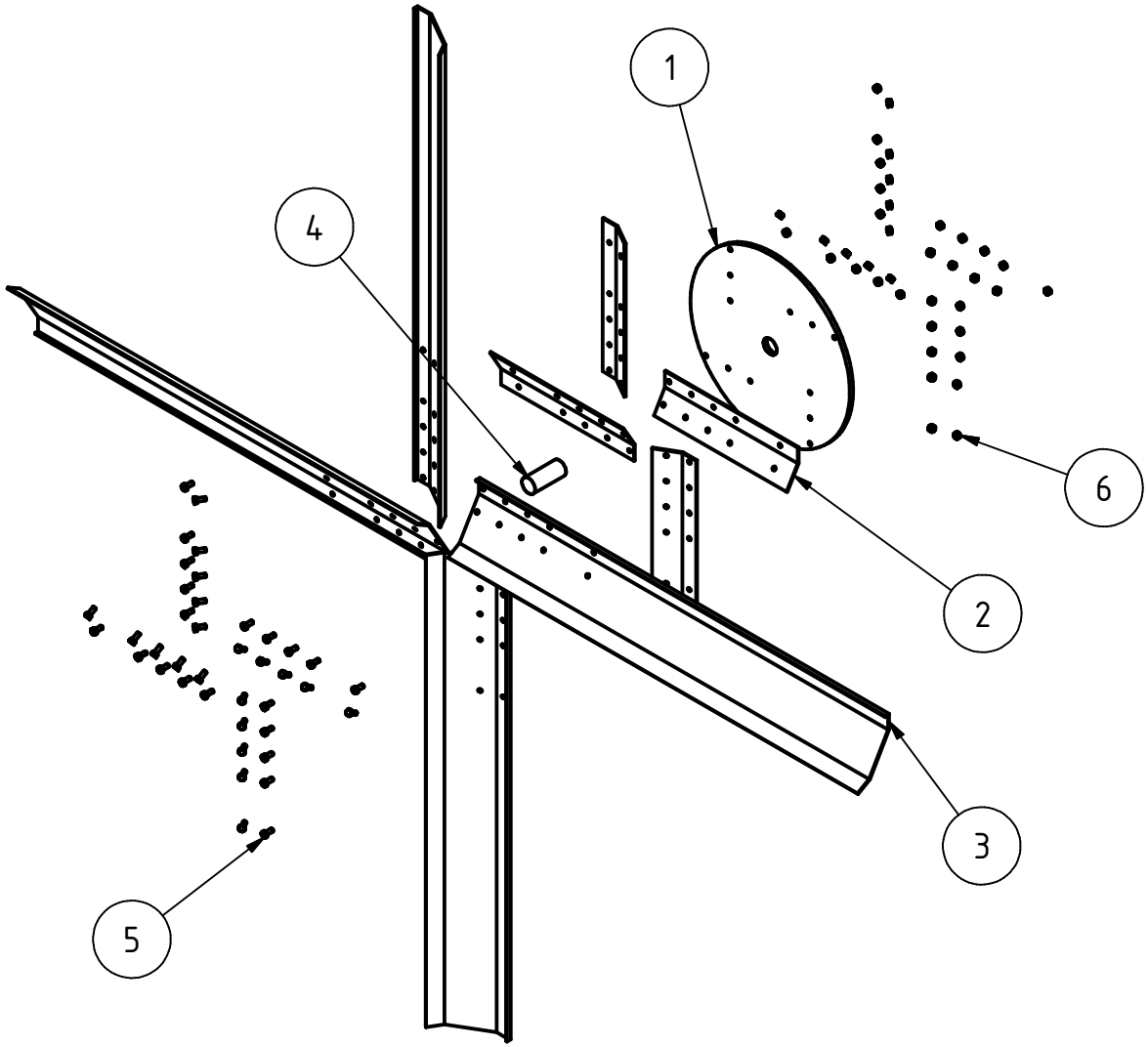

PROJEKT	ERSTELLT VON	GENEHMIGT VON	DATE	VERSION
Windmuehlenfluegel - Durchmesser 1,5 bis 3 m	E. CEBALLOS	A. MORILLO	12-01-22	1.0
TEIL-NAME	DATEI-NAME			TEIL-CODE
108" D. Windmühlenflügel	Wind mill-04.ipn			A2_5
ENTWICKELT VON / UMGESTALTET VON	UNTERSTÜTZT VON	DOK. TYP / WERKSTOFF		MENGE
Unknown / OSEG	E.ON STIFTUNG	ASSEMBLY		1
		LIZENZ	SCALE	SEITE
		CC-BY-SA 4.0		11 /29

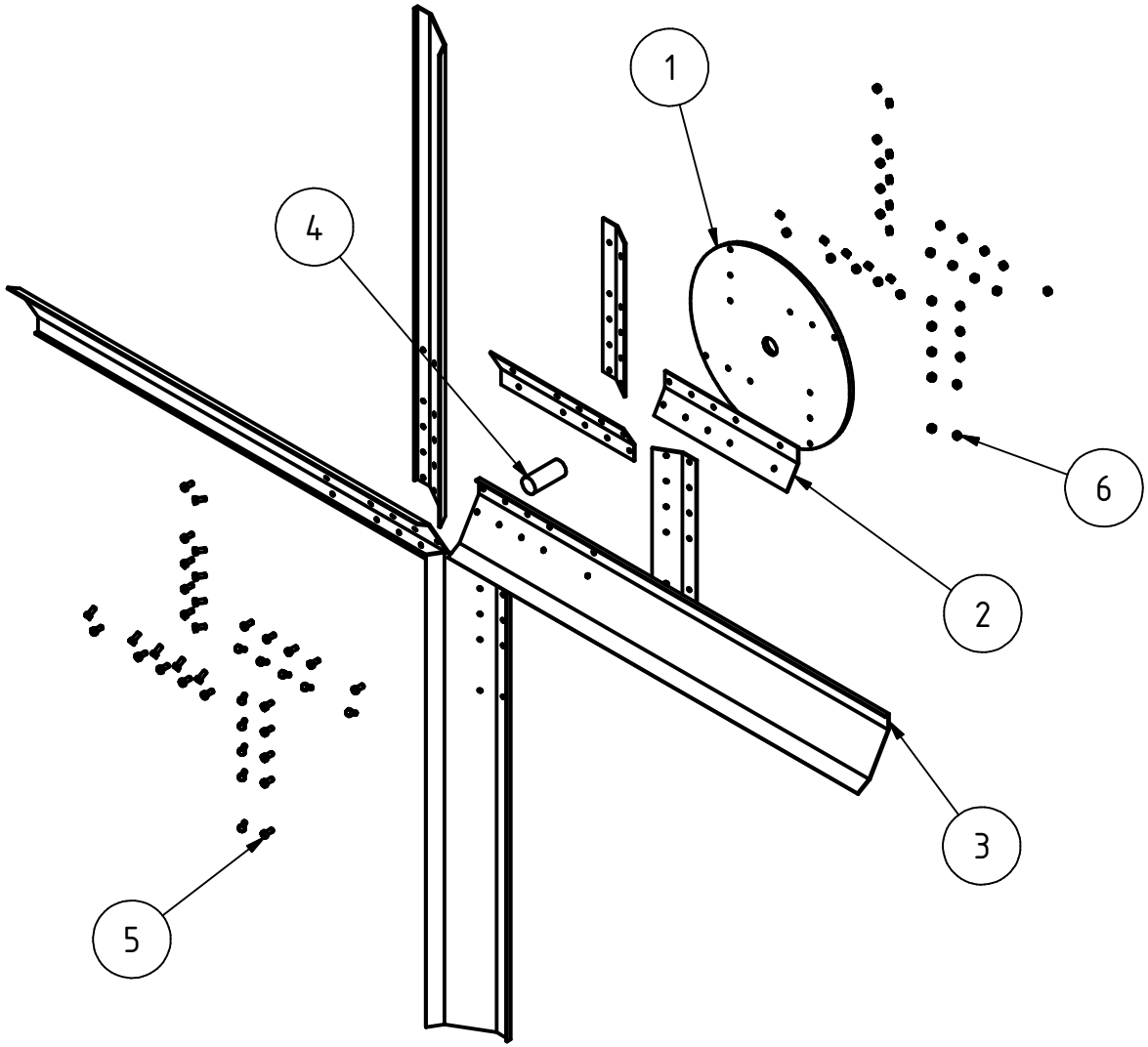

PROJEKT	ERSTELLT VON	GENEHMIGT VON	DATE	VERSION
Windmuehlenfluegel - Durchmesser 1,5 bis 3 m	E. CEBALLOS	A. MORILLO	12-01-22	1.0
TEIL-NAME	DATEI-NAME			TEIL-CODE
120" D. Windmühlenflügel	Wind mill-04.ipn			A2_6
ENTWICKELT VON / UMGESTALTET VON	UNTERSTÜTZT VON	DOK. TYP / WERKSTOFF		MENGE
Unknown / OSEG	E.ON STIFTUNG	ASSEMBLY		1
		LIZENZ	SCALE	SEITE
		CC-BY-SA 4.0		12 /29

PART LIST

POS	POS.OLD	QTY	TEIL NAME	DATEI-NAME	TEIL-TYP	SPEZIFIKATIONEN	SEITE
A1_1			3D-Ansichten	Windmill.iam			1
A1_2			3D-Ansichten	Windmill.iam			2
A1_3			3D-Ansichten	Windmill.iam			3
A1_4			3D-Ansichten	Windmill.iam			4
A1_5			3D-Ansichten	Windmill.iam			5
A1_6			3D-Ansichten	Windmill.iam			6
A2_1			Explodierte 3D-Ansicht	Windmill.ipn			7
A2_2			Explodierte 3D-Ansicht	Windmill.ipn			8
A2_3			Explodierte 3D-Ansicht	Windmill.ipn			9
A2_4			Explodierte 3D-Ansicht	Windmill.ipn			10
A2_5			Explodierte 3D-Ansicht	Windmill.ipn			11
A2_6			Explodierte 3D-Ansicht	Windmill.ipn			12
B1			Teileliste	part list.csv			13-14
1.1		1	Nabe-60	hub.ipt	Production	Stahl, ASTM 1045 / DIN C45	15
1.2		4	Schaufel-60	blade.ipt	Production	Aluminium, 6063-T5	16
1.3		1	Welle	shaft.ipt	Standard	Stahl, ASTM 1045 / DINC45	
1.4		40	Schrauben		Standard	AS2465 - 5/16 x 3/4UNC	
1.5		40	Muttern		Standard	AS2465 - 5/16UNC	
2.1		1	Nabe-72	hub.ipt	Production	Stahl,ASTM 1045 / DIN C45	17
2.2		4	Schaufel-72	blade.ipt	Production	Aluminium, 6063-T5	18
2.3		1	Welle	shaft.ipt	Standard	Stahl, ASTM 1045 / DINC45	
2.4		40	schraubt		Standard	AS2465 - 5/16 x 3/4UNC	
2.5		40	Muttern		Standard	AS2465 - 5/16UNC	
3.1		1	Nabe-84	hub.ipt	Production	Stahl,ASTM 1045 / DIN C45	19
3.2		4	Schaufel-84	blade.ipt	Production	Aluminium, 6063-T5	20
3.3		1	Welle	shaft.ipt	Standard	Stahl, ASTM 1045 / DINC45	
3.4		40	Schrauben		Standard	AS2465 - 5/16 x 3/4UNC	
3.5		40	Muttern		Standard	AS2465 - 5/16UNC	
4.1		1	Nabe-96	hub.ipt	Production	Stahl,ASTM 1045 / DIN C45	21
4.2		4	Versteifung-96	stiffener.ipt	Production	Aluminium, 6063-T5	22
4.3		4	Klinge-96	blade.ipt	Production	Aluminium, 6063-T5	23
4.4		1	Welle	shaft.ipt	Standard	Stahl,ASTM 1045 / DINC45	
4.5		40	Schrauben		Standard	AS2465 - 5/16 x 3/4UNC	

PROJEKT Windmuehlenfluegel - Durchmesser 1,5 bis 3 m	ERSTELLT VON E. CEBALLOS	GENEHMIGT VON A. MORILLO	DATE 12-01-22	VERSION 1.0
TEIL-NAME Teileliste	DATEI-NAME part list.csv			TEIL-CODE B1
ENTWICKELT VON Unknown	UMGESTALTET VON OSEG	UNTERSTÜTZT VON E.ON STIFTUNG	DOK. TYP PART LIST	WERKSTOFF
			LIZENZ CC-BY-SA 4.0	SCALE
				MENGE
				SEITE 13 /29

PART LIST

POS	POS.OLD	QTY	TEIL NAME	DATEI-NAME	TEIL-TYP	SPEZIFIKATIONEN	SEITE
4.6		40	Muttern		Standard	AS2465 - 5/16UNC	
5.1		1	Nabe-108	hub.ipt	Production	Stahl,ASTM 1045 / DIN C45	24
5.2		4	Versteifung-108	stiffener.ipt	Production	Aluminium, 6063-T5	25
5.3		4	Klinge-108	blade.ipt	Production	Aluminium, 6063-T5	26
5.4		1	Welle	shaft.ipt	Standard	Stahl,ASTM 1045 / DINC45	
5.5		40	Schrauben		Standard	AS2465 - 5/16 x 3/4UNC	
5.6		40	Muttern		Standard	AS2465 - 5/16UNC	
6.1		1	Nabe-120	hub.ipt	Production	Stahl,ASTM 1045 / DIN C45	27
6.2		4	Versteifung-120	stiffener.ipt	Production	Aluminium, 6063-T5	28
6.3		4	Schaufel-120	blade.ipt	Production	Aluminium, 6063-T5	29
6.4		1	Welle	shaft.ipt	Standard	Stahl,ASTM 1045 / DINC45	
6.5		40	Schrauben		Standard	AS2465 - 5/16 x 3/4UNC	
6.6		40	Muttern		Standard	AS2465 - 5/16UNC	

PROJEKT Windmuehlenfluegel - Durchmesser 1,5 bis 3 m		ERSTELLT VON E. CEBALLOS	GENEHMIGT VON A. MORILLO	DATE 12-01-22	VERSION 1.0
TEIL-NAME Teileliste		DATEI-NAME			TEIL-CODE B2
ENTWICKELT VON Unknown	UMGESTALTET VON OSEG	UNTERSTÜTZT VON E.ON STIFTUNG	DOK. TYP Part List	WERKSTOFF	MENGE
			LIZENZ CC-BY-SA 4.0	SCALE	SEITE 14 /29

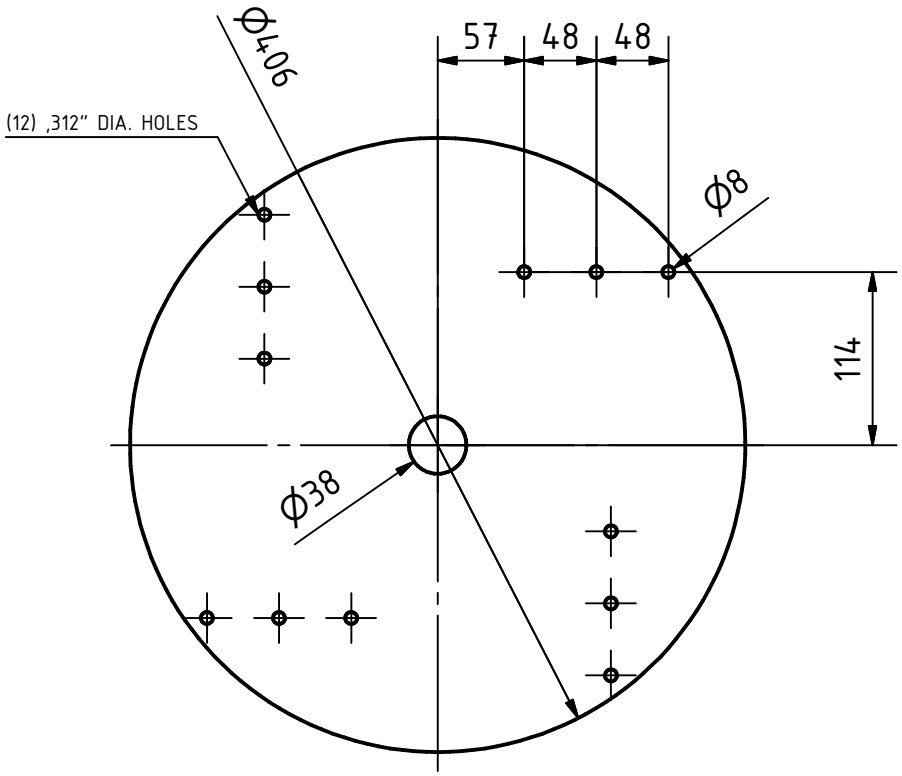

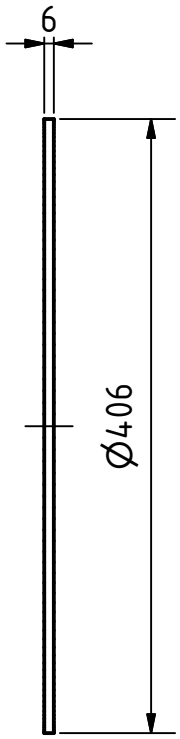

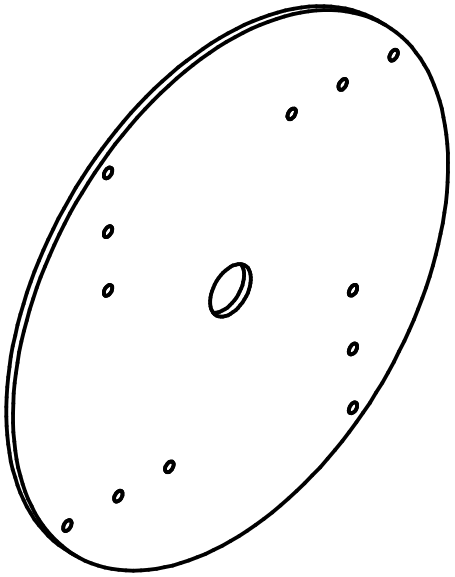

PROJEKT Windmuehlenfluegel - Durchmesser 1,5 bis 3 m		ERSTELLT VON E. CEBALLOS	GENEHMIGT VON A. MORILLO	DATE 12-01-22	VERSION 1.0
TEIL-NAME Nabe-60		DATEI-NAME hub.ipt			TEIL-CODE 1.1
ENTWICKELT VON Unknown	UMGESTALTET VON OSEG	UNTERSTÜTZT VON E.ON STIFTUNG	DOK. TYP PART	WERKSTOFF Stahl, ASTM 1045 / DIN C45	MENGE 1
			LIZENZ CC-BY-SA 4.0	SCALE 1:5	SEITE 15 /29

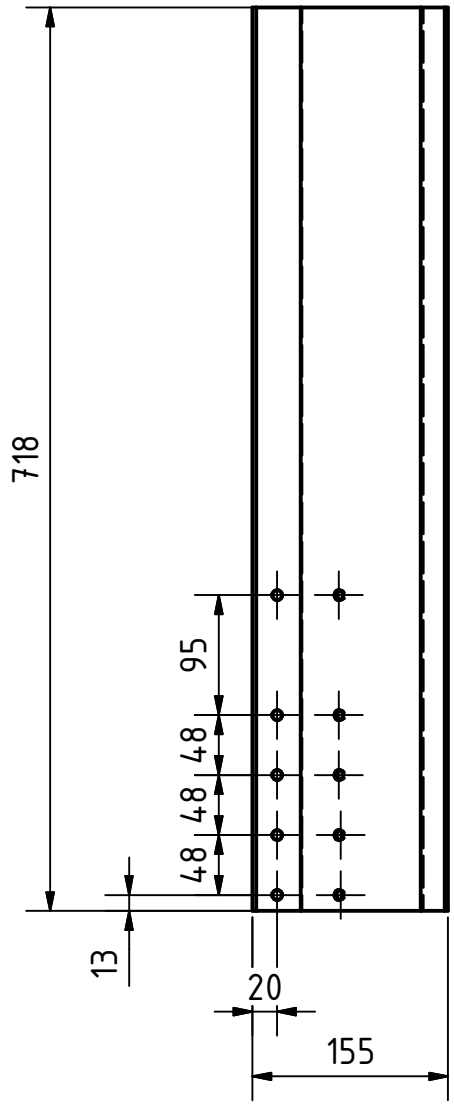

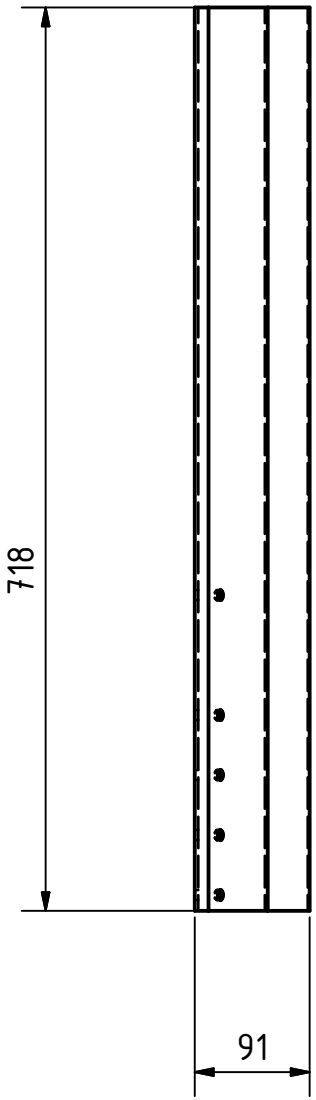

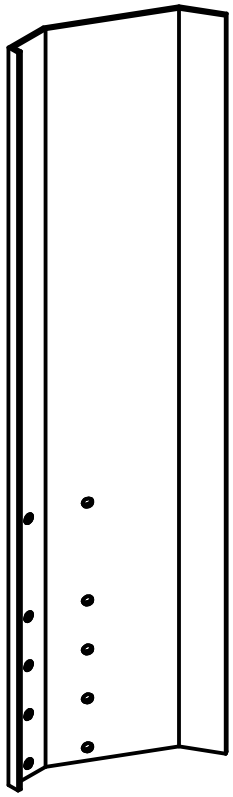

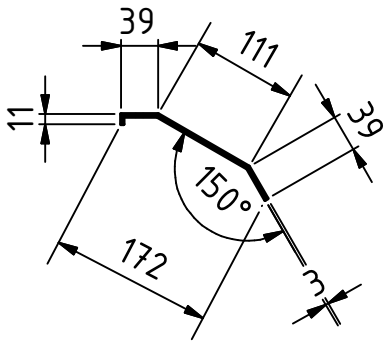

PROJEKT Windmuehlenfluegel - Durchmesser 1,5 bis 3 m		ERSTELLT VON E. CEBALLOS	GENEHMIGT VON A. MORILLO	DATE 12-01-22	VERSION 1.0
TEIL-NAME Schaufel-60		DATEI-NAME blade.ipt			TEIL-CODE 1.2
ENTWICKELT VON Unknown	UMGESTALTET VON OSEG	UNTERSTÜTZT VON E.ON STIFTUNG	DOK. TYP PART	WERKSTOFF Aluminum, 6063 - T5	MENGE 4
			LIZENZ CC-BY-SA 4.0	SCALE 1:6	SEITE 16 /29

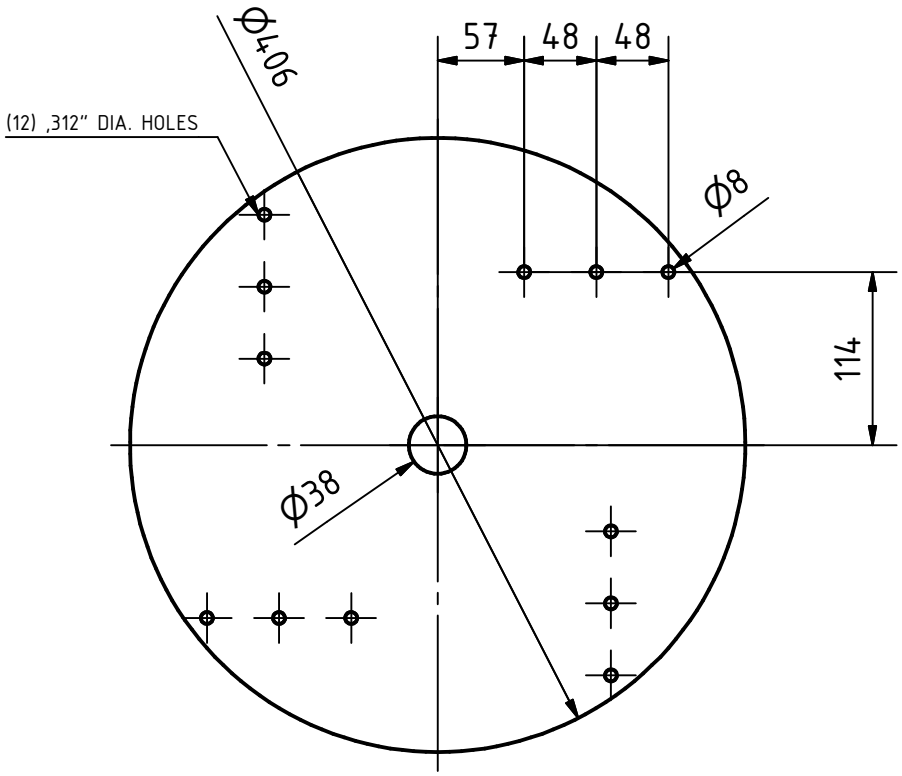

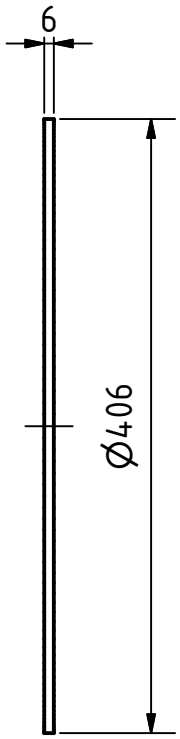

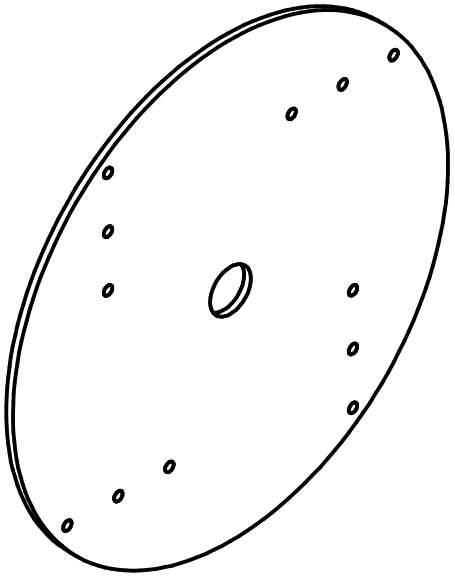

PROJEKT Windmuehlenfluegel - Durchmesser 1,5 bis 3 m		ERSTELLT VON E. CEBALLOS	GENEHMIGT VON A. MORILLO	DATE 12-01-22	VERSION 1.0
TEIL-NAME Nabe-72		DATEI-NAME hub.ipt			TEIL-CODE 2.1
ENTWICKELT VON Unknown	UMGESTALTET VON OSEG	UNTERSTÜTZT VON E.ON STIFTUNG	DOK. TYP PART	WERKSTOFF Stahl, ASTM 1045 / DIN C45	MENGE 1
			LIZENZ CC-BY-SA 4.0	SCALE 1:5	SEITE 17 /29

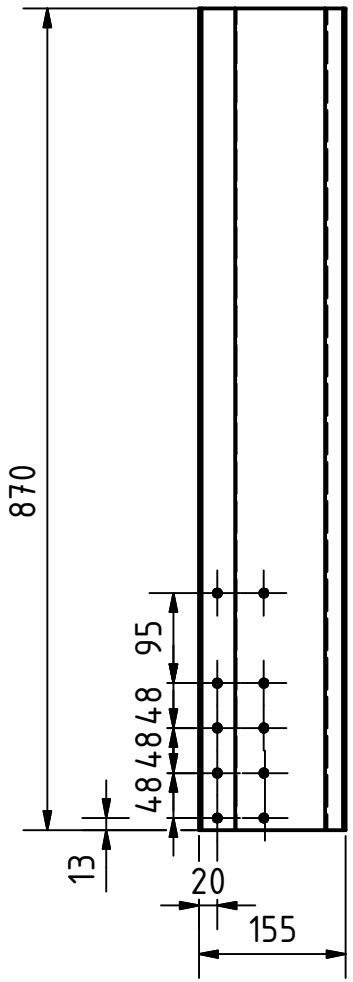

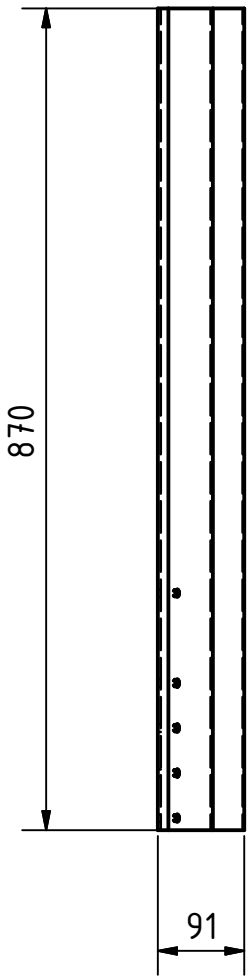

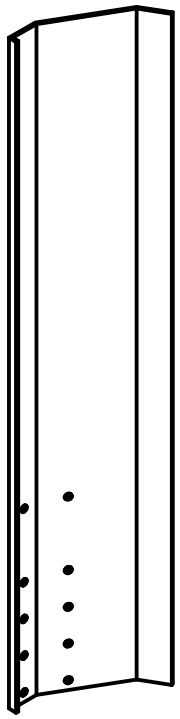

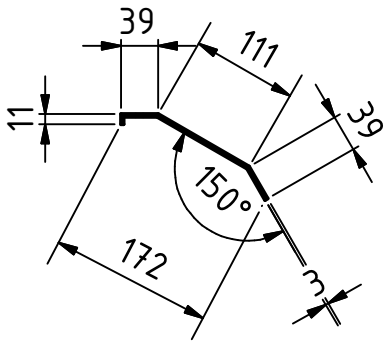

PROJEKT	ERSTELLT VON	GENEHMIGT VON	DATE	VERSION
Windmuehlenfluegel - Durchmesser 1,5 bis 3 m	E. CEBALLOS	A. MORILLO	12-01-22	1.0
TEIL-NAME	DATEI-NAME			TEIL-CODE
Schaufel-72	blade.ipt			2.2
ENTWICKELT VON / UMGESTALTET VON	UNTERSTÜTZT VON	DOK. TYP	WERKSTOFF	MENGE
Unknown / OSEG	E.ON STIFTUNG	PART	Aluminum, 6063 - T5	4
		LIZENZ	SCALE	SEITE
		CC-BY-SA 4.0	1:8	18 /29

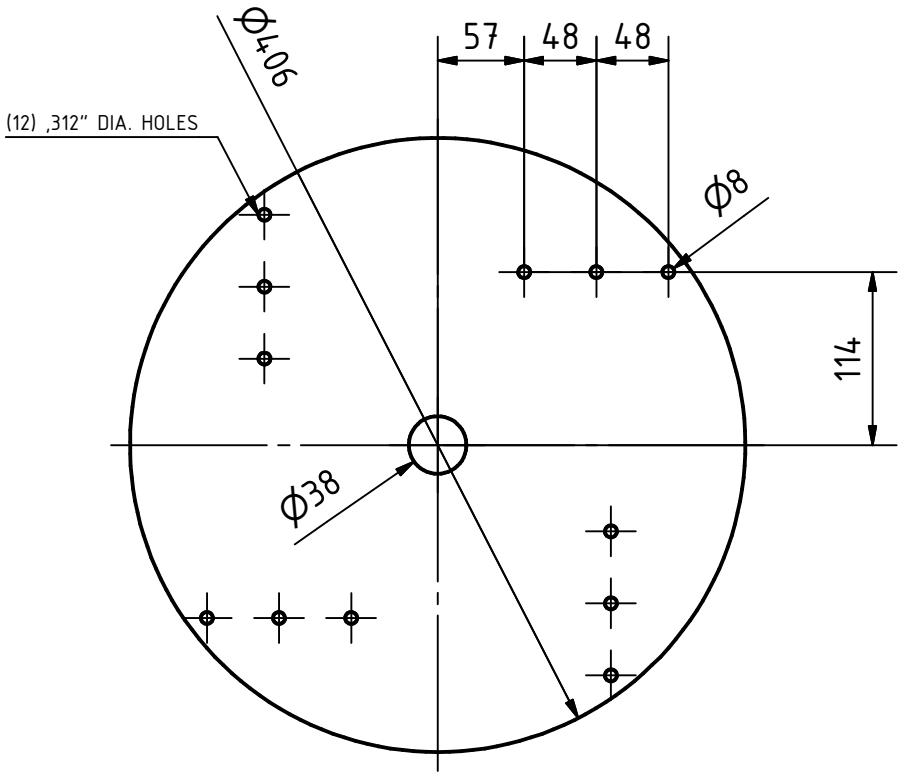

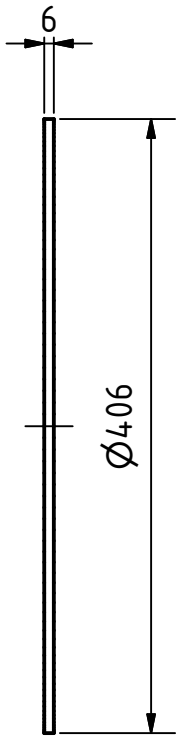

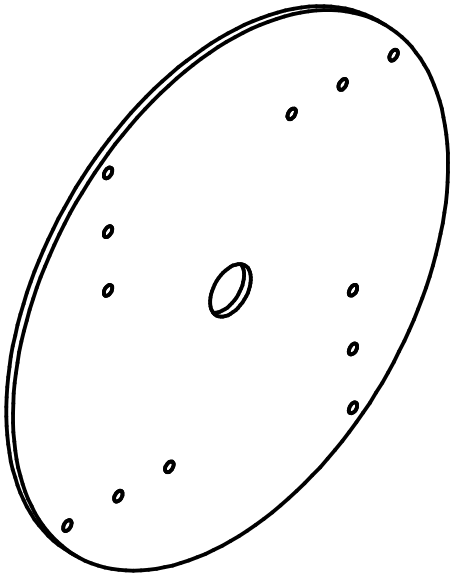

PROJEKT Windmuehlenfluegel - Durchmesser 1,5 bis 3 m		ERSTELLT VON E. CEBALLOS	GENEHMIGT VON A. MORILLO	DATE 12-01-22	VERSION 1.0
TEIL-NAME Nabe-84		DATEI-NAME hub.ipt			TEIL-CODE 3.1
ENTWICKELT VON Unknown	UMGESTALTET VON OSEG	UNTERSTÜTZT VON E.ON STIFTUNG	DOK. TYP PART	WERKSTOFF Stahl, ASTM 1045 / DIN C45	MENGE 1
			LIZENZ CC-BY-SA 4.0	SCALE 1:5	SEITE 19 /29

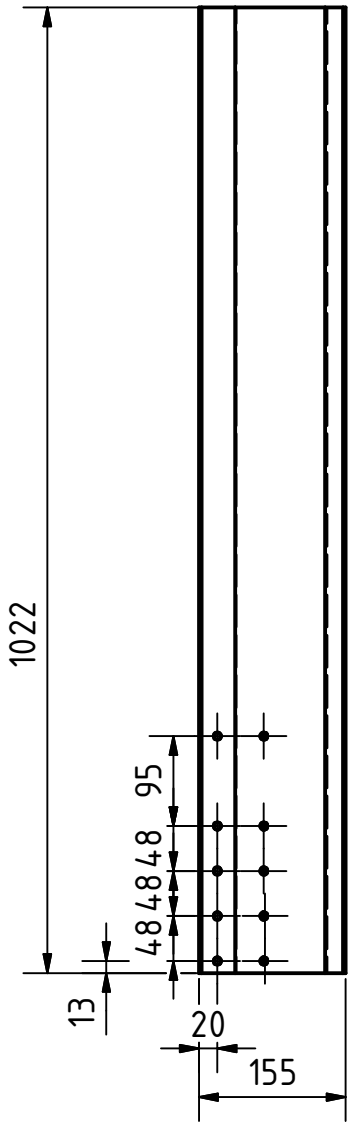

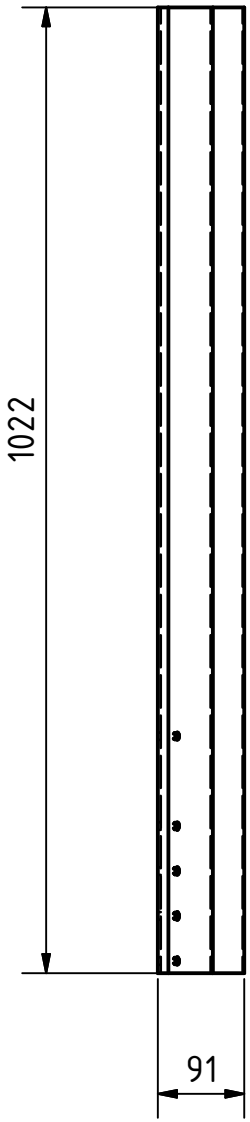

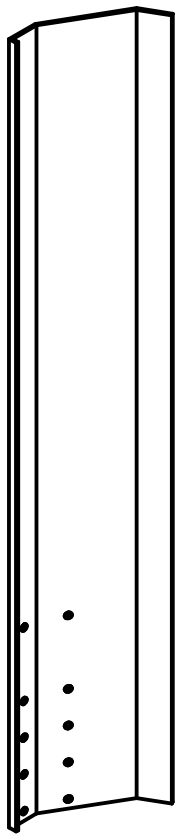

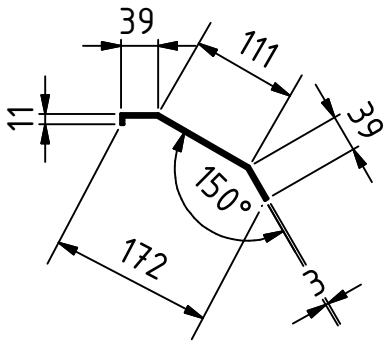

PROJEKT Windmuehlenfluegel - Durchmesser 1,5 bis 3 m		ERSTELLT VON E. CEBALLOS	GENEHMIGT VON A. MORILLO	DATE 12-01-22	VERSION 1.0
TEIL-NAME Schaufel-84		DATEI-NAME blade.ipt			TEIL-CODE 3.2
ENTWICKELT VON Unknown	UMGESTALTET VON OPEN SOURCE ECOLOGY GERMANY OSEG	UNTERSTÜTZT VON E.ON STIFTUNG E.ON STIFTUNG	DOK. TYP PART	WERKSTOFF Aluminum, 6063 - T5	MENGE 4
			LIZENZ CC-BY-SA 4.0	SCALE 1:8	SEITE 20 /29

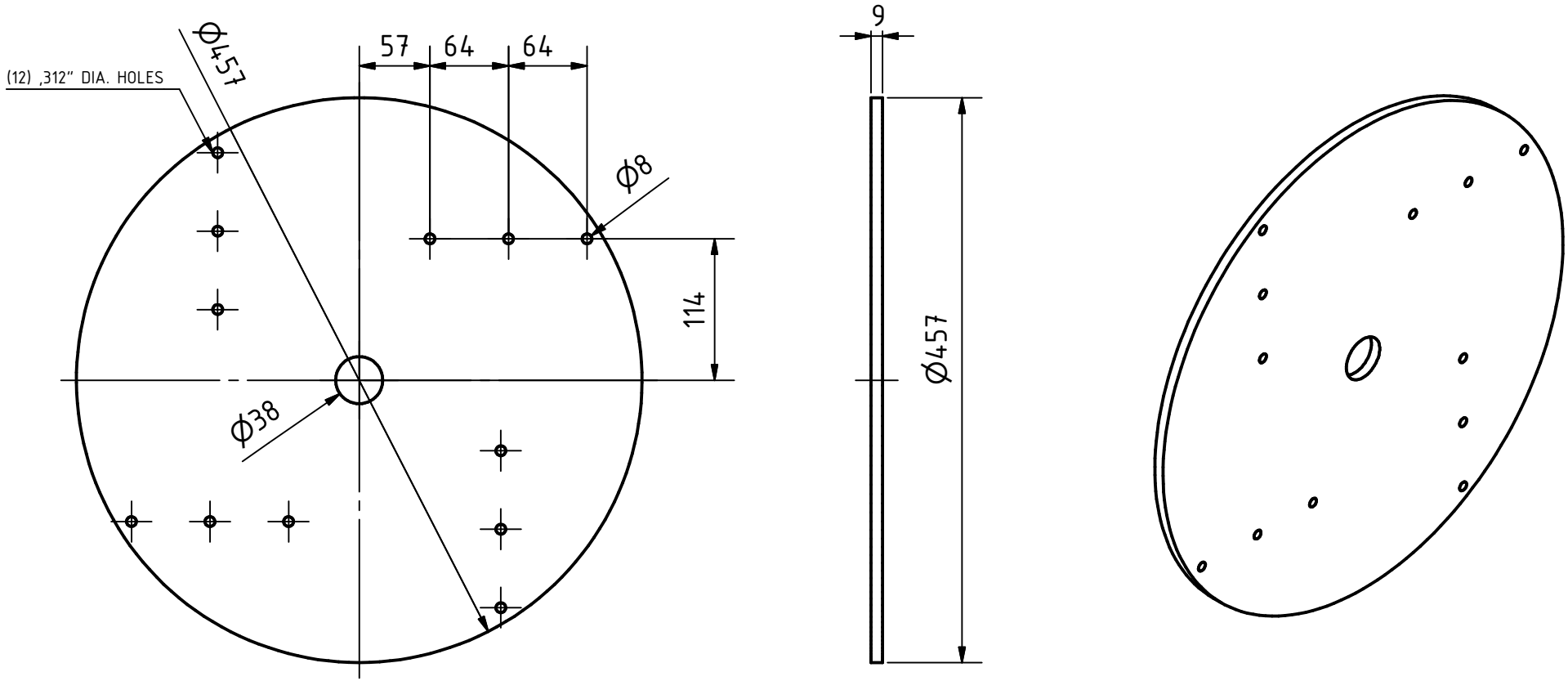

PROJEKT	ERSTELLT VON	GENEHMIGT VON	DATE	VERSION
Windmuehlenfluegel - Durchmesser 1,5 bis 3 m	E. CEBALLOS	A. MORILLO	12-01-22	1.0
TEIL-NAME	DATEI-NAME			TEIL-CODE
Nabe-96	hub.ipt			4.1
ENTWICKELT VON / UMGESTALTET VON	UNTERSTÜTZT VON	DOK. TYP	WERKSTOFF	MENGE
Unknown / OSEG	E.ON STIFTUNG	PART	Stahl, ASTM 1045 / DIN C45	1
		LIZENZ	SCALE	SEITE
		CC-BY-SA 4.0	1:5	21 /29

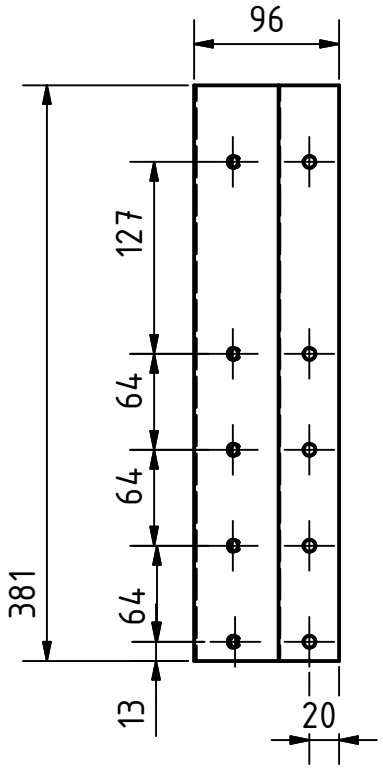

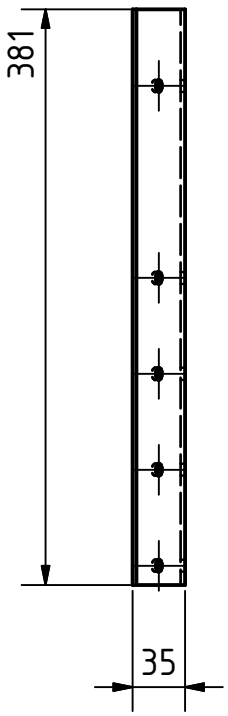

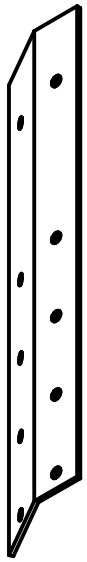

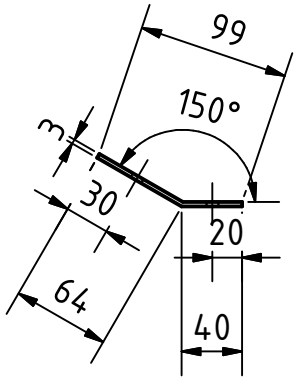

PROJEKT	ERSTELLT VON	GENEHMIGT VON	DATE	VERSION
Windmuehlenfluegel - Durchmesser 1,5 bis 3 m	E. CEBALLOS	A. MORILLO	12-01-22	1.0
TEIL-NAME	DATEI-NAME			TEIL-CODE
Versteifung-96	stiffener.ipt			4.2
ENTWICKELT VON / UMGESTALTET VON	UNTERSTÜTZT VON	DOK. TYP	WERKSTOFF	MENGE
Unknown / OSEG	E.ON STIFTUNG	PART	Aluminum, 6063 -T5	4
		LIZENZ	SCALE	SEITE
		CC-BY-SA 4.0	1:5	22 /29

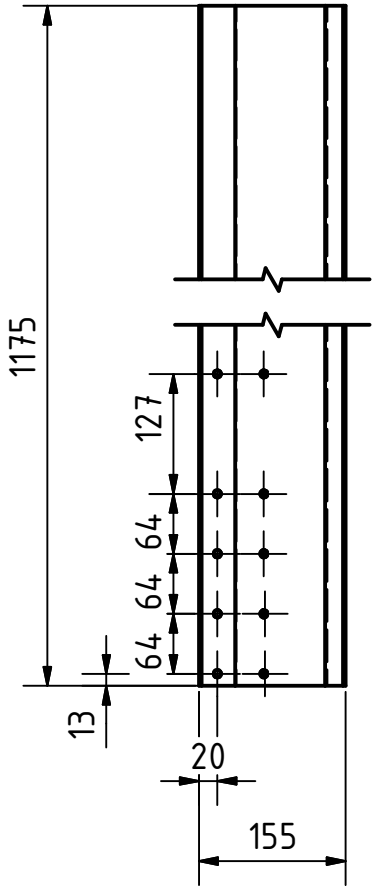

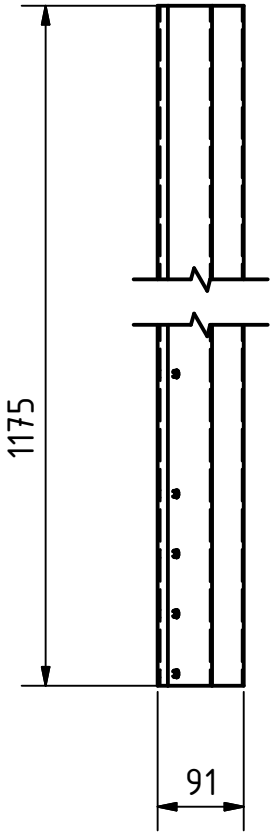

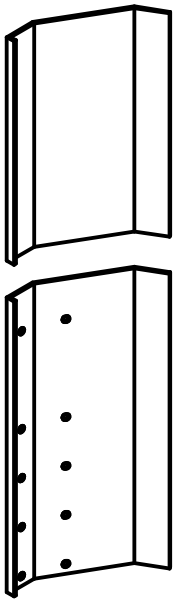

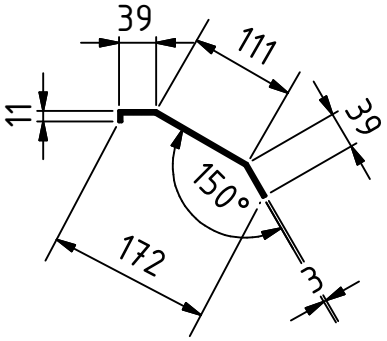

PROJEKT Windmuehlenfluegel - Durchmesser 1,5 bis 3 m		ERSTELLT VON E. CEBALLOS	GENEHMIGT VON A. MORILLO	DATE 12-01-22	VERSION 1.0
TEIL-NAME Klinge-96		DATEI-NAME blade.ipt			TEIL-CODE 4.3
ENTWICKELT VON Unknown	UMGESTALTET VON OSEG	UNTERSTÜTZT VON E.ON STIFTUNG	DOK. TYP PART	WERKSTOFF Aluminum, 6063 - T5	MENGE 4
			LIZENZ CC-BY-SA 4.0	SCALE 1:8	SEITE 23 /29

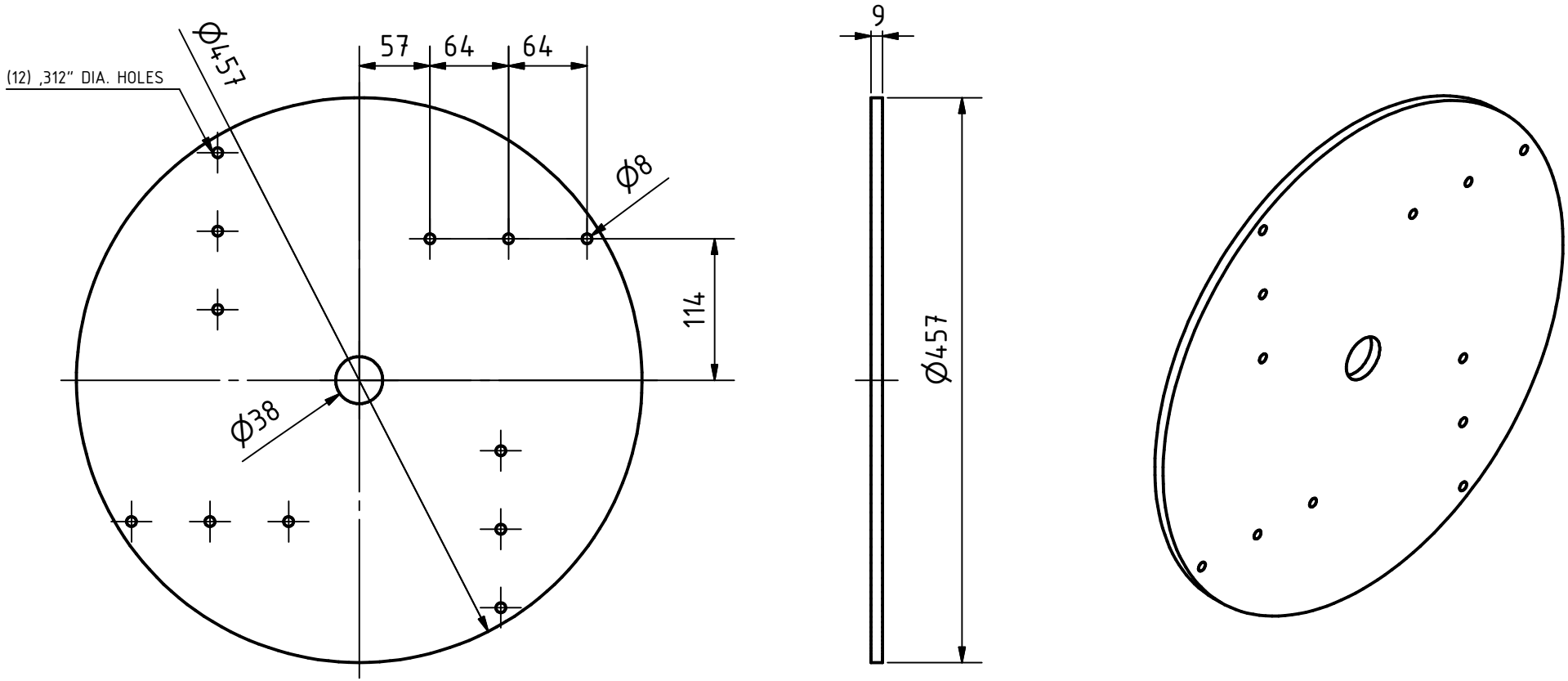

PROJEKT	ERSTELLT VON	GENEHMIGT VON	DATE	VERSION
Windmuehlenfluegel - Durchmesser 1,5 bis 3 m	E. CEBALLOS	A. MORILLO	12-01-22	1.0
TEIL-NAME	DATEI-NAME			TEIL-CODE
Nabe-108	hub.ipt			5.1
ENTWICKELT VON / UMGESTALTET VON	UNTERSTÜTZT VON	DOK. TYP	WERKSTOFF	MENGE
Unknown / OSEG	E.ON STIFTUNG	PART	Stahl, ASTM 1045 / DIN C45	1
		LIZENZ	SCALE	SEITE
		CC-BY-SA 4.0	1:5	24 /29

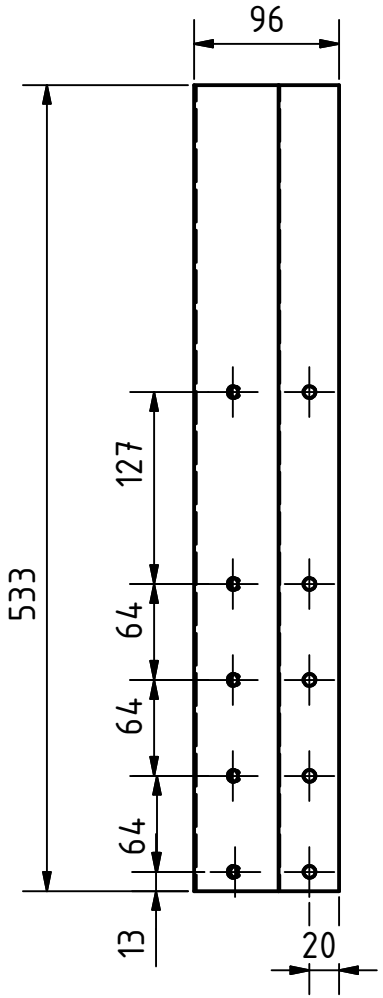

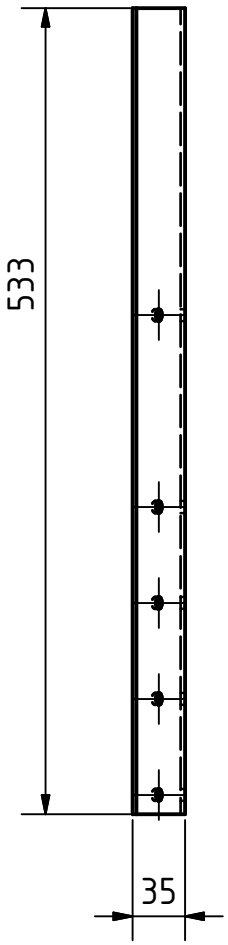

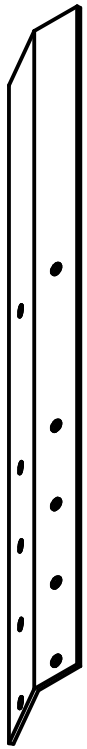

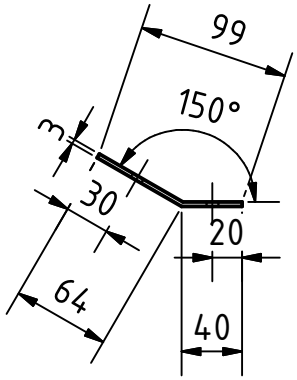

PROJEKT Windmuehlenfluegel - Durchmesser 1,5 bis 3 m		ERSTELLT VON E. CEBALLOS	GENEHMIGT VON A. MORILLO	DATE 12-01-22	VERSION 1.0
TEIL-NAME Versteifung-108		DATEI-NAME stiffener.ipt			TEIL-CODE 5.2
ENTWICKELT VON Unknown	UMGESTALTET VON OSEG	UNTERSTÜTZT VON E.ON STIFTUNG	DOK. TYP PART	WERKSTOFF Aluminum, 6063 -T5	MENGE 4
			LIZENZ CC-BY-SA 4.0	SCALE 1:5	SEITE 25 /29

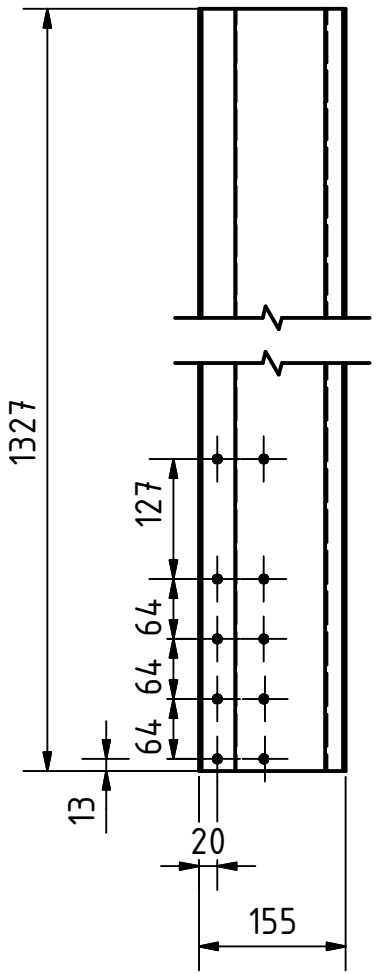

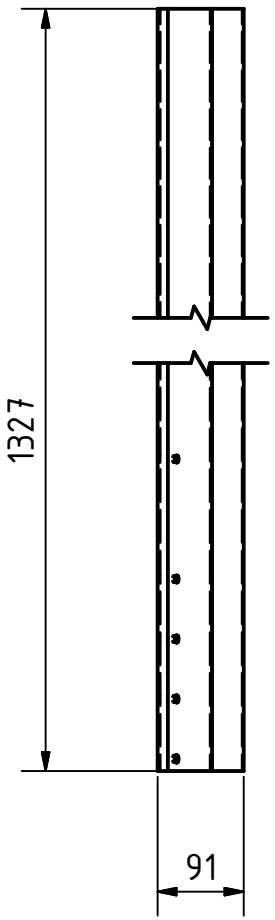

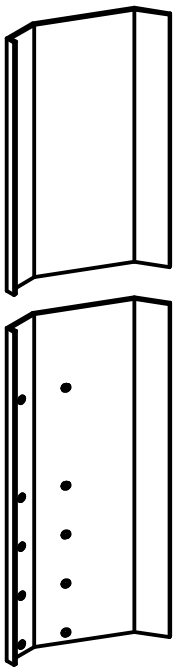

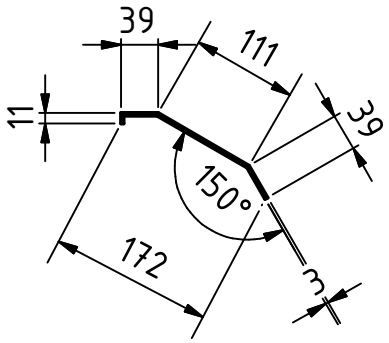

PROJEKT Windmuehlenfluegel - Durchmesser 1,5 bis 3 m		ERSTELLT VON E. CEBALLOS	GENEHMIGT VON A. MORILLO	DATE 12-01-22	VERSION 1.0
TEIL-NAME Klinge-108		DATEI-NAME blade.ipt			TEIL-CODE 5.3
ENTWICKELT VON Unknown	UMGESTALTET VON OSEG	UNTERSTÜTZT VON E.ON STIFTUNG	DOK. TYP PART	WERKSTOFF Aluminum, 6063 - T5	MENGE 4
			LIZENZ CC-BY-SA 4.0	SCALE 1:8	SEITE 26 /29

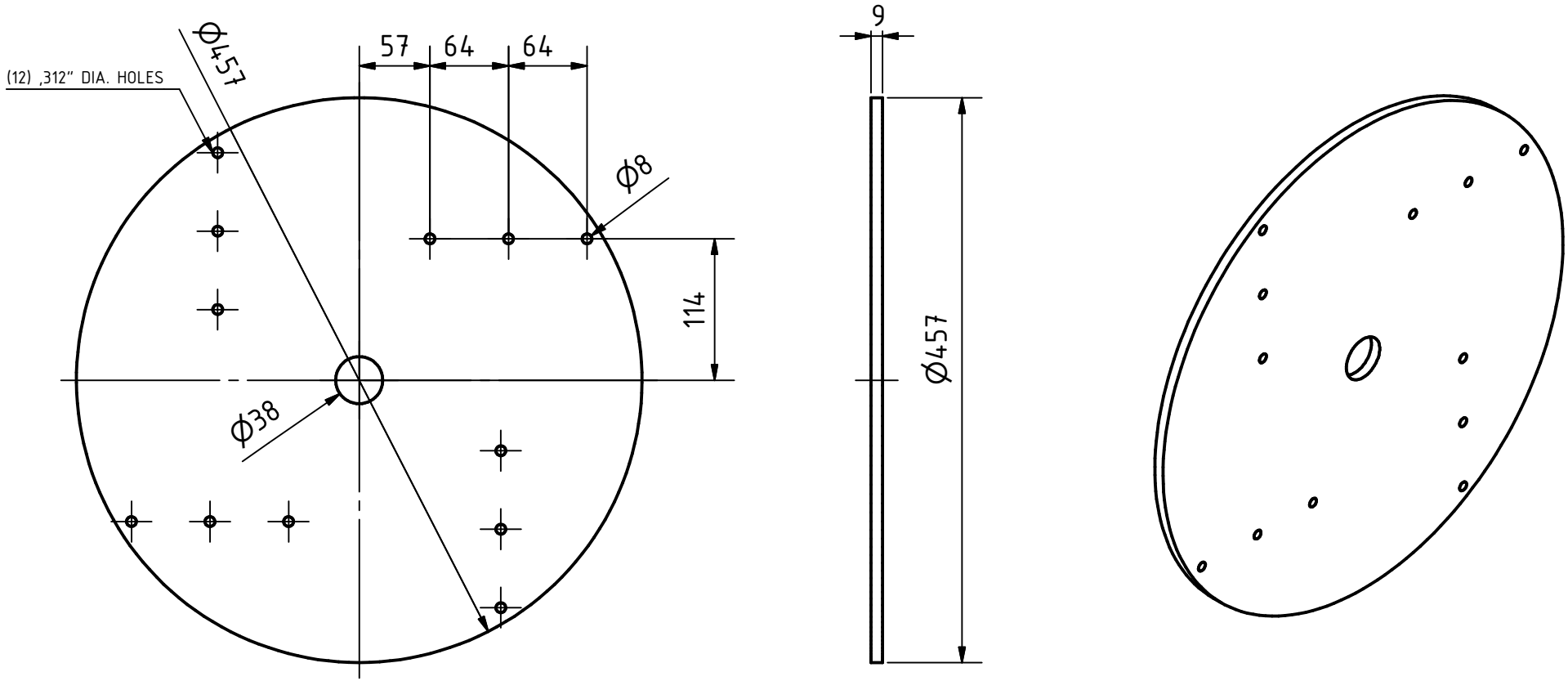

PROJEKT	ERSTELLT VON	GENEHMIGT VON	DATE	VERSION
Windmuehlenfluegel - Durchmesser 1,5 bis 3 m	E. CEBALLOS	A. MORILLO	12-01-22	1.0
TEIL-NAME	DATEI-NAME			TEIL-CODE
Nabe-120	hub.ipt			6.1
ENTWICKELT VON / UMGESTALTET VON	UNTERSTÜTZT VON	DOK. TYP	WERKSTOFF	MENGE
Unknown / OSEG	E.ON STIFTUNG	PART	Stahl, ASTM 1045 / DIN C45	1
		LIZENZ	SCALE	SEITE
		CC-BY-SA 4.0	1:5	27 /29

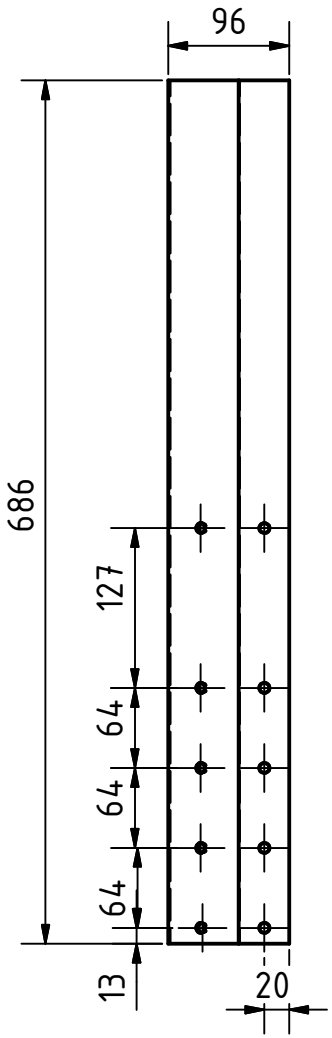

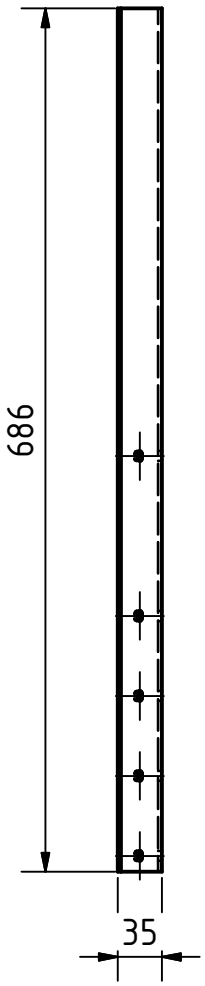

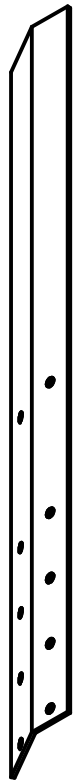

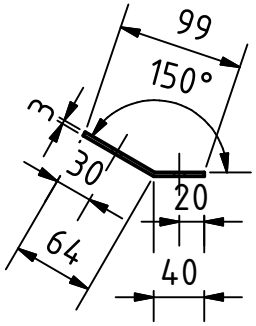

PROJEKT	ERSTELLT VON	GENEHMIGT VON	DATE	VERSION
Windmuehlenfluegel - Durchmesser 1,5 bis 3 m	E. CEBALLOS	A. MORILLO	12-01-22	1.0
TEIL-NAME	DATEI-NAME			TEIL-CODE
Versteifung-120	stiffener.ipt			6.2
ENTWICKELT VON / UMGESTALTET VON	UNTERSTÜTZT VON	DOK. TYP	WERKSTOFF	MENGE
Unknown / OSEG	E.ON STIFTUNG	PART	Aluminum, 6063 -T5	4
		LIZENZ	SCALE	SEITE
		CC-BY-SA 4.0	1:6	28 /29

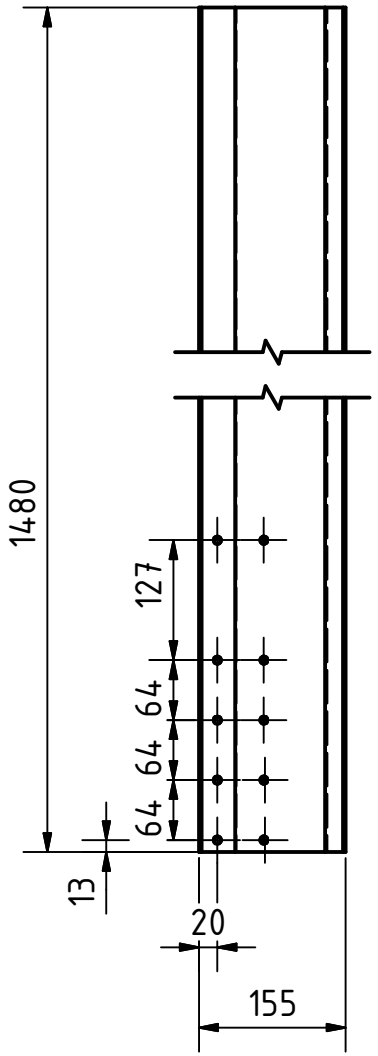

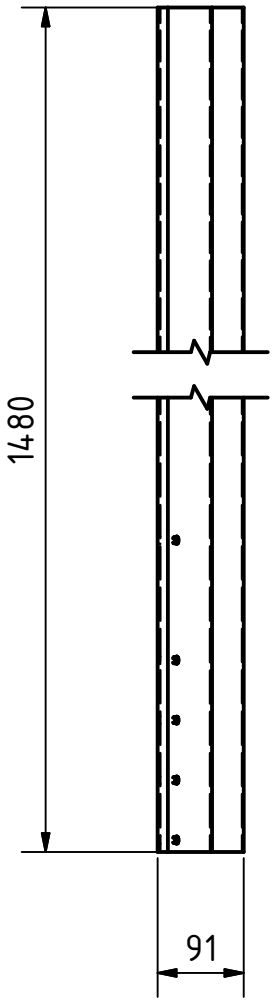

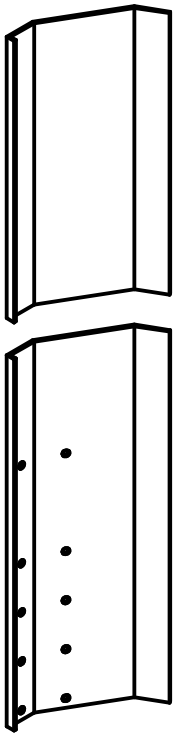

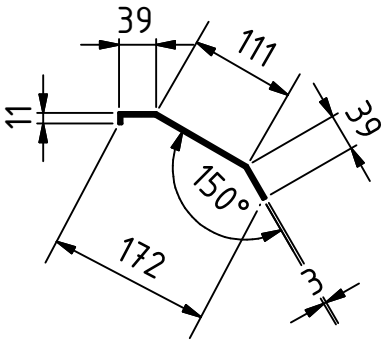

PROJEKT Windmuehlenfluegel - Durchmesser 1,5 bis 3 m		ERSTELLT VON E. CEBALLOS	GENEHMIGT VON A. MORILLO	DATE 12-01-22	VERSION 1.0
TEIL-NAME Schaufel-120		DATEI-NAME blade.ipt			TEIL-CODE 6.3
ENTWICKELT VON Unknown	UMGESTALTET VON OSEG	UNTERSTÜTZT VON E.ON STIFTUNG	DOK. TYP PART	WERKSTOFF Aluminum, 6063 - T5	MENGE 4
			LIZENZ CC-BY-SA 4.0	SCALE 1:8	SEITE 29 /29