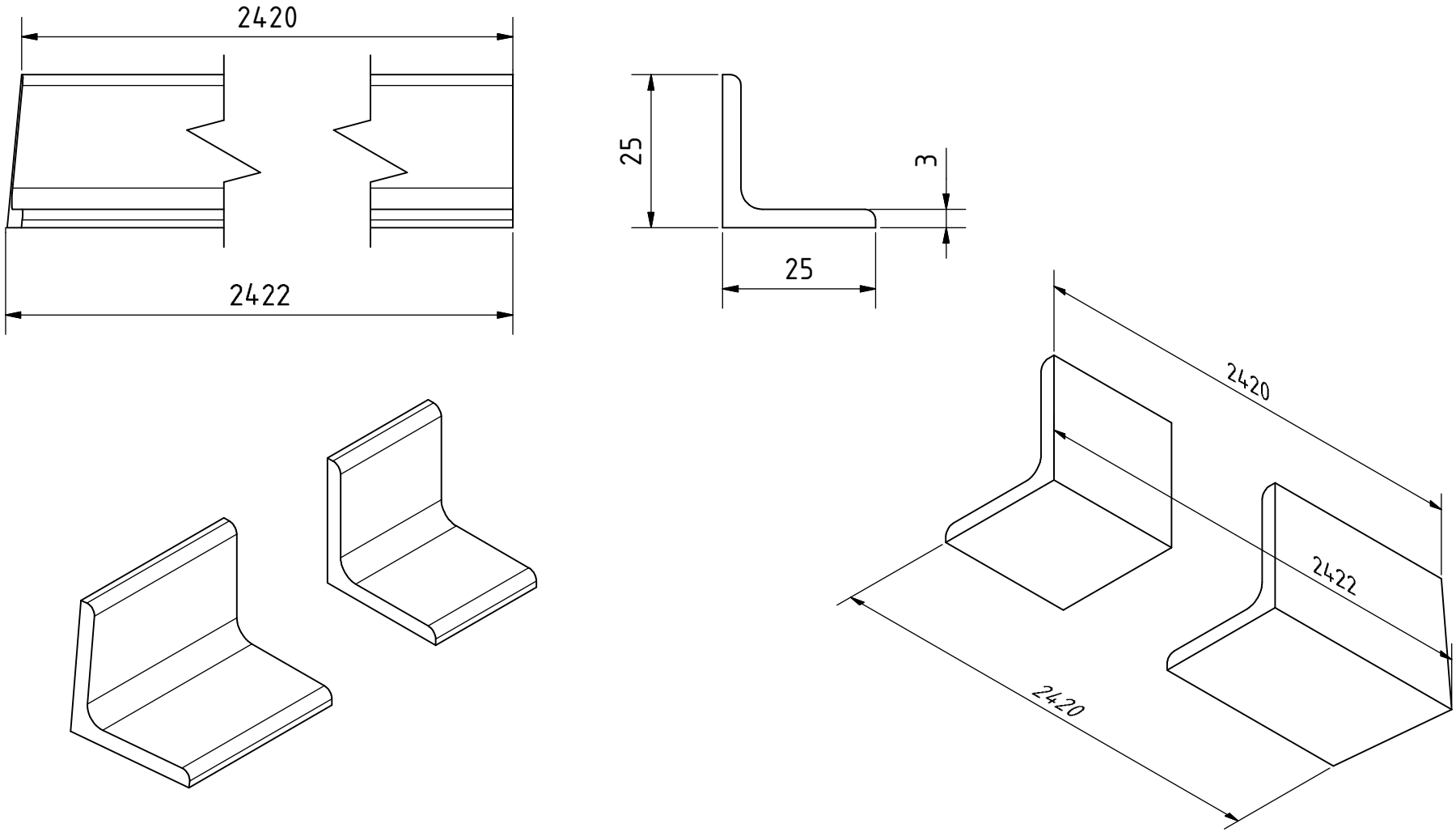

PROYECTO	CREADO POR	APROBADO POR	FECHA	VERSIÓN
Turbina Darrieus combinada de 2m	A. Morillo	D. Jaeger	20-12-222	0.02
NOMBRE DE PIEZA	ESPECIFICACIONES			CÓDIGO
Puntal principal	Ángulo 1*1"*3mm*2422mm			2.01
DESARROLLADO POR	REDISEÑADO POR	NOMBRE DE ARCHIVO		CANTIDAD
@timmcgimpsey8185 - Youtube	OHO e.V.	DIN EN 10056-1 L25x25x3 - 2421.94.ipt		4
APOYADO POR		LICENCIA	TIPO DOC. / ESCALA	HOJA
GLS Treuhand Stiftung Neue Energie		CC-BY-SA 4.0	Part / 1 : 1	24 /43