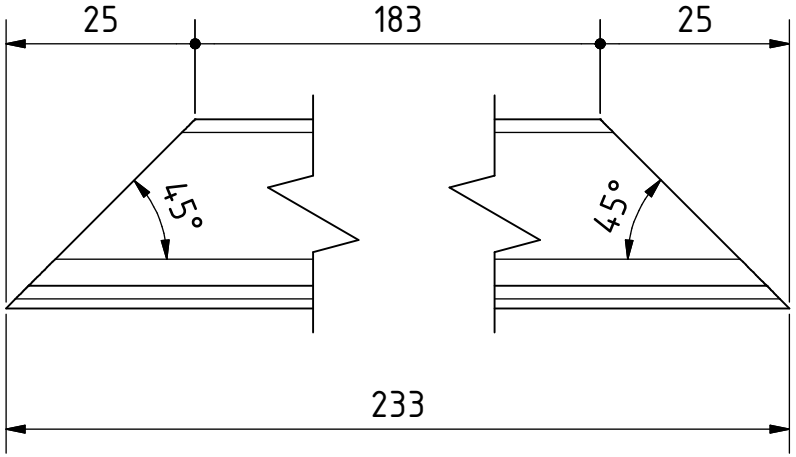

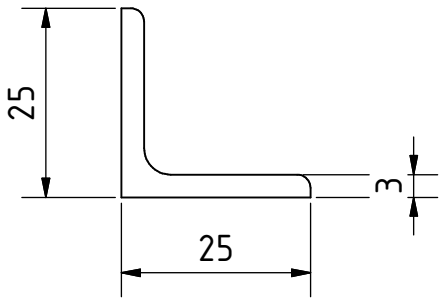

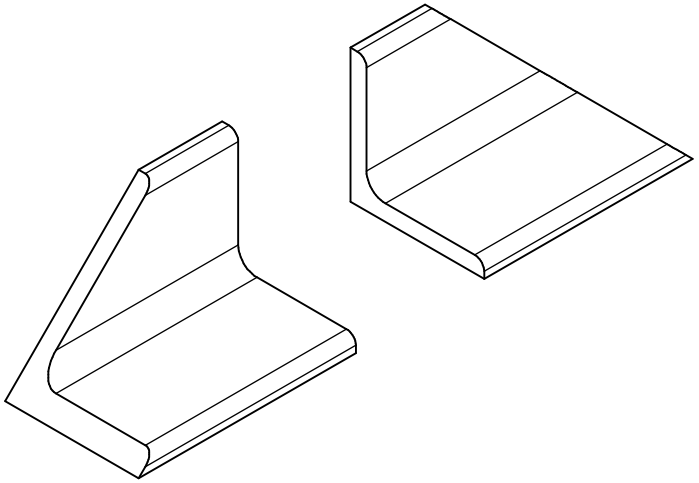

PROYECTO Turbina Darrieus combinada de 2m	CREADO POR A. Morillo	APROBADO POR D. Jaeger	FECHA 20-12-222	VERSIÓN 0.02
NOMBRE DE PIEZA Travesaño3	ESPECIFICACIONES Ángulo 1*1"*3mm*233mm			CÓDIGO 2.04
DESARROLLADO POR @timmcgimpsey8185 - Youtube	REDISEÑADO POR OHO e.V.	NOMBRE DE ARCHIVO DIN EN 10056-1 L25x25x3 - 233.ipt		CANTIDAD 4
APOYADO POR GLS Treuhand Stiftung Neue Energie		LICENCIA CC-BY-SA 4.0	TIPO DOC. Part	ESCALA 1 : 1	HOJA 27 /43