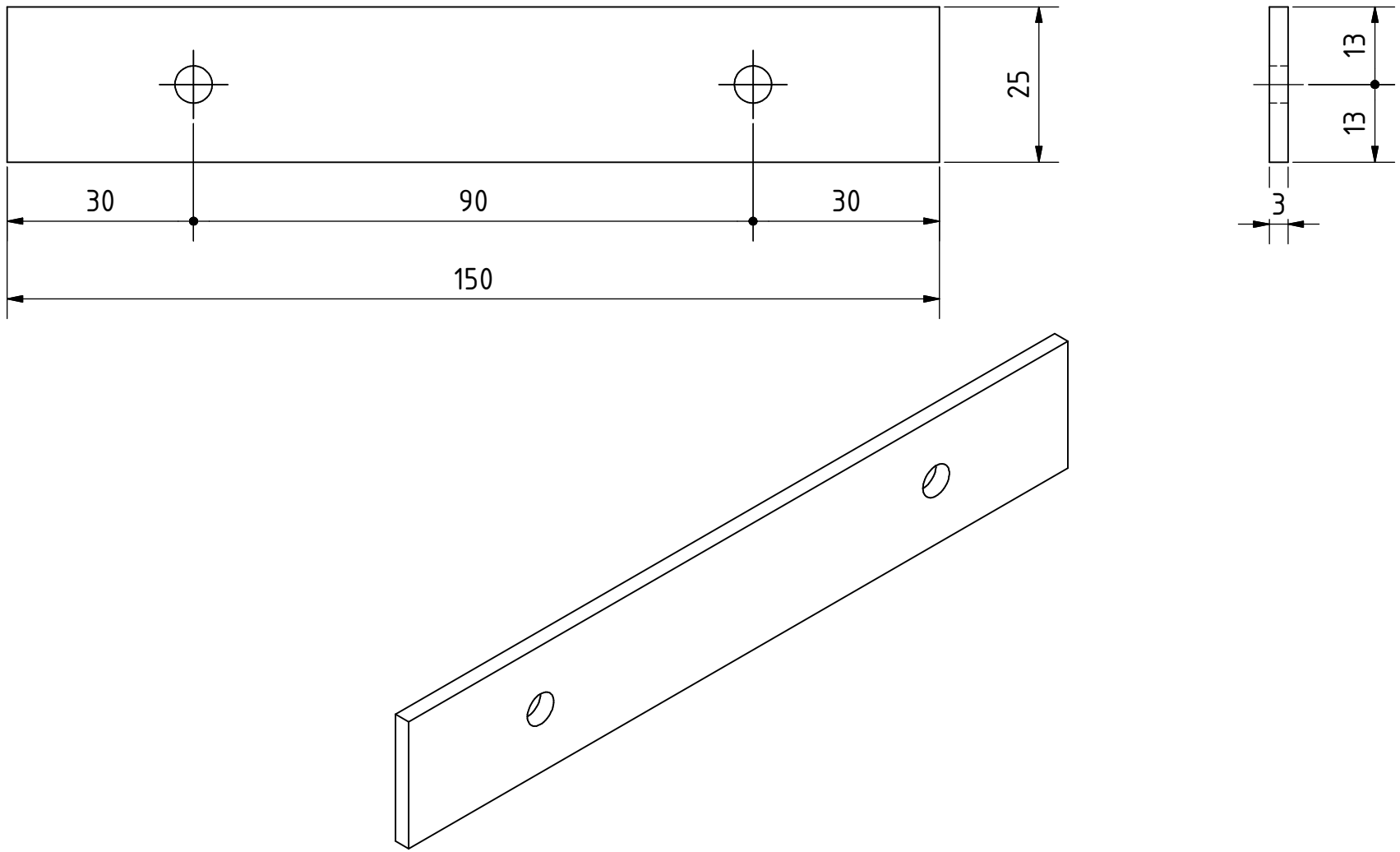

PROYECTO	CREADO POR	APROBADO POR	FECHA	VERSIÓN
Cocina Solar Parabólica de diámetro 1.4m	A. Morillo	D. Jaeger	11-01-2023	0.02
NOMBRE DE PIEZA	ESPECIFICACIONES			CÓDIGO
Oreja de abrazadera	Pletina 1*1/8"*150mm			1.04
DESARROLLADO POR	REDISEÑADO POR	NOMBRE DE ARCHIVO		CANTIDAD
Stephan Zech - Youtube	OHO e.V.	Abrazadera.ipt		8
APOYADO POR		LICENCIA	TIPO DOC. / ESCALA	HOJA
GLS Treuhand Stiftung Neue Energie		CC-BY-SA 4.0	Part / 1 : 1	12 /21