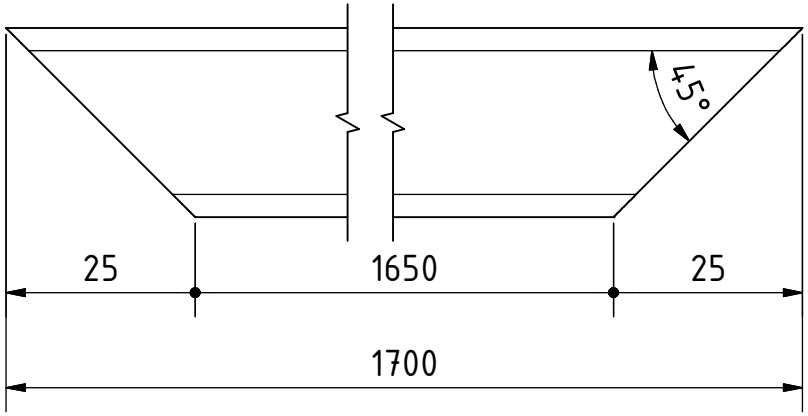


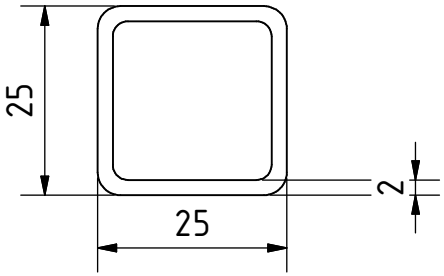


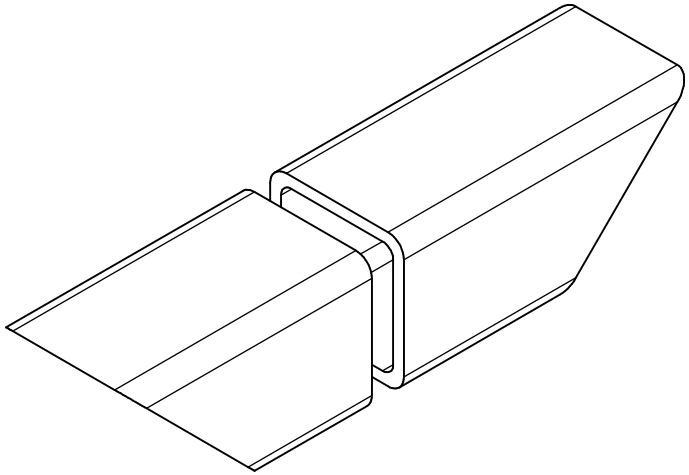

| PROYECTO | CREADO POR | APROBADO POR | FECHA | VERSIÓN |
|---|---|---|---|---|
| Cocina Solar Parabólica de diámetro 1.4m | A. Morillo | D. Jaeger | 11-01-2023 | 0.02 |
| NOMBRE DE PIEZA | ESPECIFICACIONES | | | CÓDIGO |
| Base1 | Tubo de hierro cuadrado 1*1"*2mm*1700mm | | | 2.05 |
| DESARROLLADO POR | REDISEÑADO POR | NOMBRE DE ARCHIVO | | CANTIDAD |
| Stephan Zech - Youtube | OHO e.V. | DIN EN 10210-2 (25 x 25 x 2) - 1700.ipt | | 2 |
| APOYADO POR | | LICENCIA | TIPO DOC. / ESCALA | HOJA |
| GLS Treuhand Stiftung Neue Energie | | CC-BY-SA 4.0 | Part / 1 : 1 | 20 /21 |