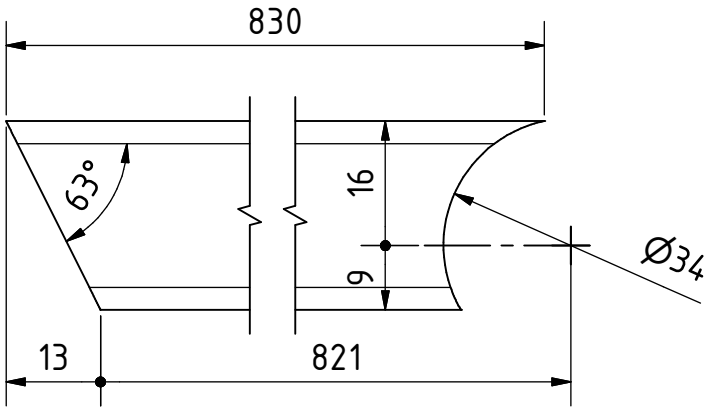

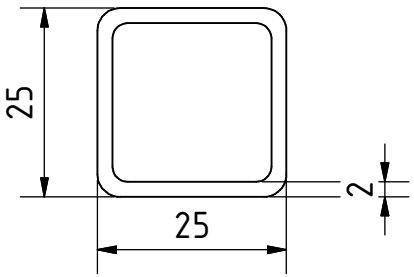

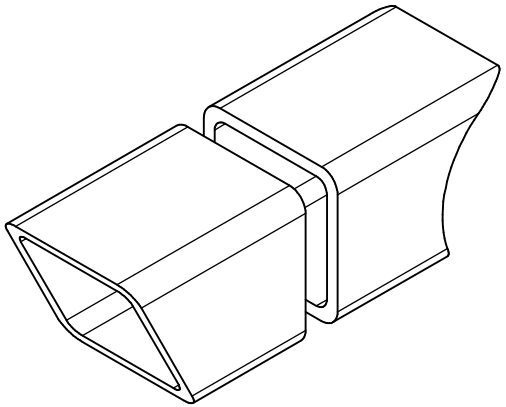

PROYECTO	CREADO POR	APROBADO POR	FECHA	VERSIÓN
Cocina Solar Parabólica de diámetro 1.4m	A. Morillo	D. Jaeger	11-01-2023	0.02
NOMBRE DE PIEZA	ESPECIFICACIONES			CÓDIGO
Puntal	Tubo de hierro cuadrado 1*1"*2mm*830mm			2.04
DESARROLLADO POR	REDISEÑADO POR	NOMBRE DE ARCHIVO		CANTIDAD
Stephan Zech - Youtube	OHO e.V.	DIN EN 10210-2 (25 x 25 x 2) - 830.ipt		4
APOYADO POR		LICENCIA	TIPO DOC. / ESCALA	HOJA
GLS Treuhand Stiftung Neue Energie		CC-BY-SA 4.0	Part / 1 : 1	19 /21