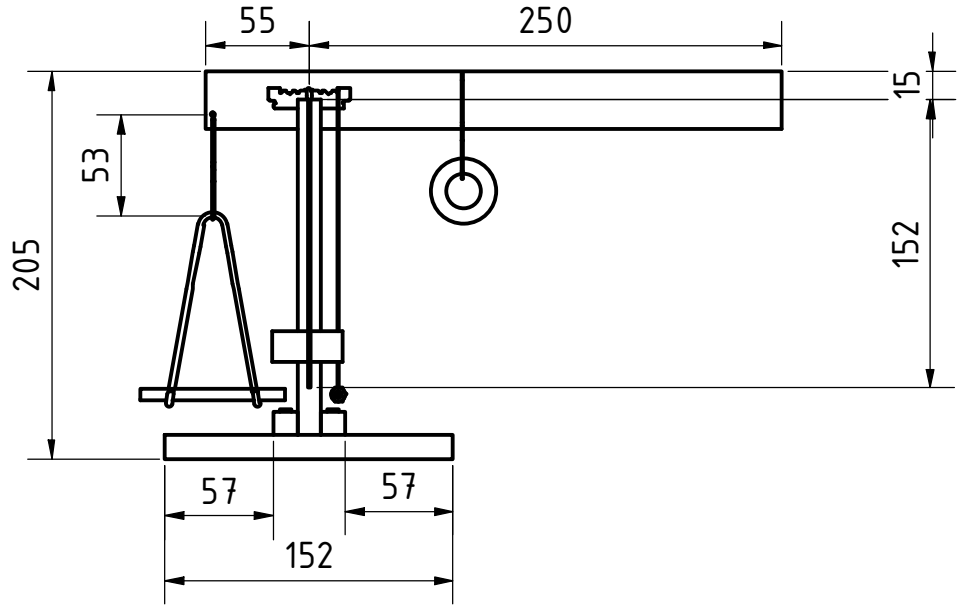

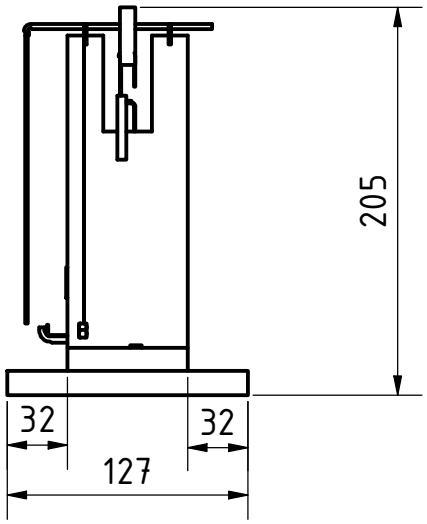

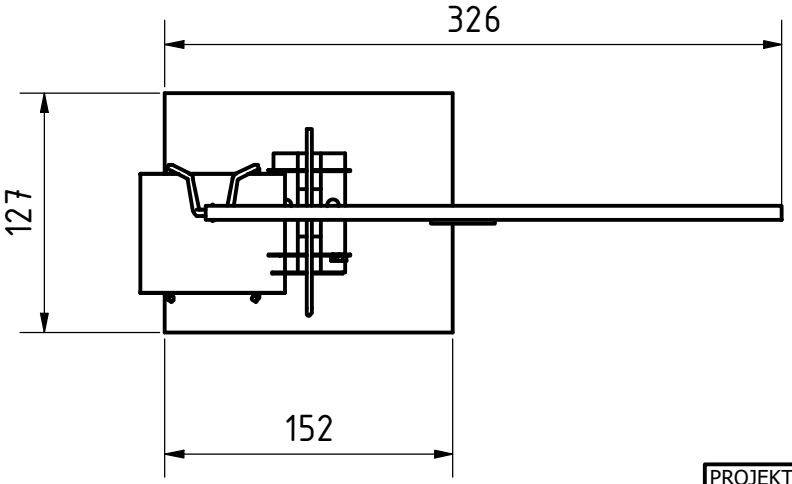

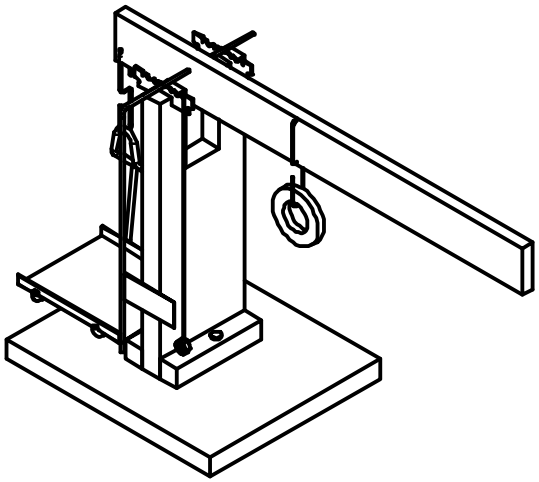

PROJEKT	ERSTELLT VON	GENEHMIGT VON	DATE	VERSION
Einscheibenwaage	E. CEBALLOS	A. MORILLO	24-05-2021	1.0
TEIL-NAME	DATEI-NAME			TEIL-CODE
3D-Ansichten	apc:spb-single-pan-balnce_1.01iam			A1
ENTWICKELT VON / UMGESTALTET VON	UNTERSTUETZT DURCH	DOK. TYP / WERKSTOFF		MENGE
		ASSEMBLY		
		LIZENZ	SCALE	SEITE
AMERICAN PEACE CORPS / OHO e.V.		CC-BY-SA 4.0	1:4	1 /10

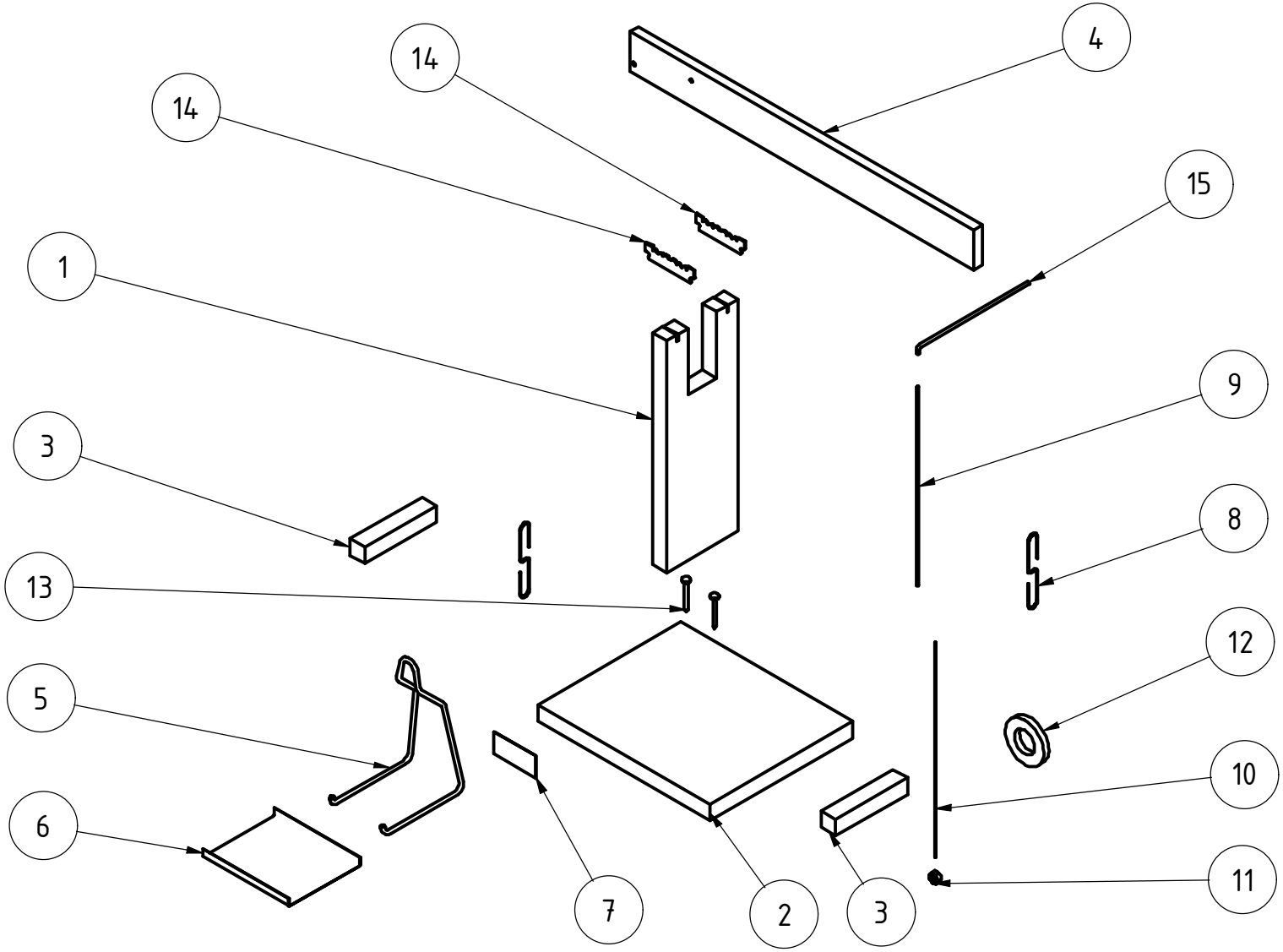

PROJEKT	ERSTELLT VON	GENEHMIGT VON	DATE	VERSION
Einscheibenwaage	E. CEBALLOS	A. MORILLO	24-05-2021	1.0
TEIL-NAME	DATEI-NAME			TEIL-CODE
3D-Explosionszeichnungen	apc:spb-single-pan-balnce_1.01.ipn			A2
ENTWICKELT VON / UMGESTALTET VON	UNTERSTUETZT DURCH	DOK. TYP / WERKSTOFF		MENGE
		ASSEMBLY		
		LIZENZ	SCALE	SEITE
AMERICAN PEACE CORPS / OHO e.V.		CC-BY-SA 4.0	1:4	2 /10

PARTS LIST

POS	QTY	TEIL NAME	DATEI-NAME	TEIL-TYP	SPEZIFIKATIONEN	SEITE
A1		3D-Ansichten	apc:spb-single-pan-balnce_1.01iam			1
A2		3D-Explosionszeichnungen	apc:spb-single-pan-balnce_1.01.ipn			2
B1		Teileliste				3
1	1	Vertikale Unterstützung	vertical support.ipt	Production	Getrocknete Kiefer, Dicke 1/2".	4
2	1	Grundplatte	base board.ipt	Production	Getrocknete Kiefer, Dicke 1/2".	5
3	2	Hölzerne Stütze	wooden support.ipt	Production	Getrocknete Kiefer, Dicke 1/2".	6
4	1	Hölzernes Lineal	wooden ruler.ipt	Production	Getrocknete Kiefer, Dicke 1/2".	7
5	1	Haken	hook.ipt	Production	Fahrradspeiche	8
6	1	Platte	saucer.ipt	Production	Stahl, ASTM 1045 / DIN C45	9
7	1	Lineal aus Pappe	cardboard rule.ipt	Production	Papier	10
8	2	Klemme	clip.ipt	Standard	Stahl, ASTM 1045 / DIN C45	
9	1	Grobes Besenstroh	coarse broom straw.ipt	Standard	L = 17 cm	
10	1	Seil	string.ipt	Standard	L = 17 cm	
11	1	Nuss		Standard	ANSI B18.2.4.2M - M4x0.7	
12	1	Waschmaschine		Standard	IFI 535 - 16	
13	4	Nagel	nail.ipt	Standard	1", Stahl ASTM F-1667	
14	2	Rasierklinge	razor blade.ipt	Standard	Rostfreier Stahl	
15	1	Pivot	bicycle beam.ipt	Standard	Fahrradspeiche	

PROJEKT	ERSTELLT VON	GENEHMIGT VON	DATE	VERSION
Einscheibenwaage	E. CEBALLOS	A. MORILLO	24-05-2021	1.0

TEIL-NAME	DATEI-NAME	TEIL-CODE
Teileliste		B1

ENTWICKELT VON	UMGESTALTET VON	UNTERSTUETZT DURCH	DOK. TYP	WERKSTOFF	MENGE
AMERICAN PEACE CORPS	OHO e.V.		PART LIST		

LIZENZ	SCALE	SEITE
CC-BY-SA 4.0		3 /10

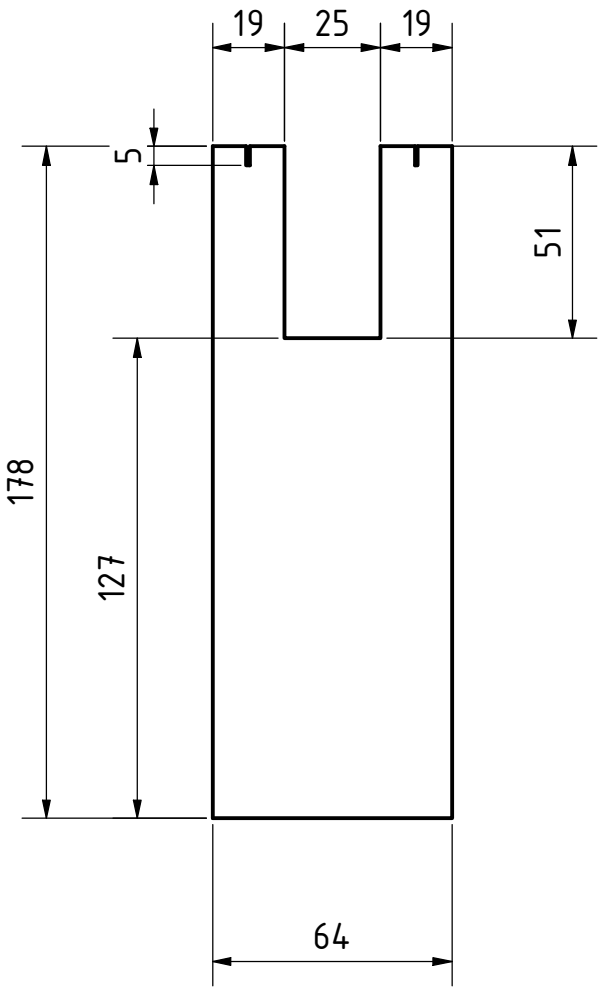

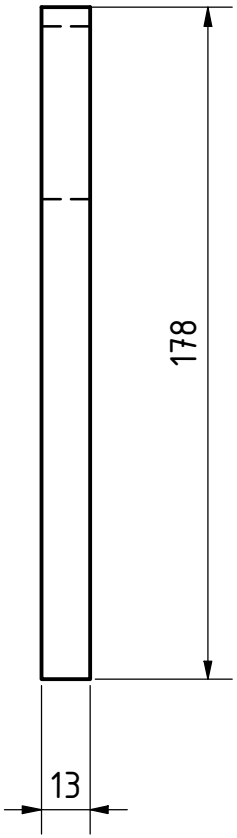

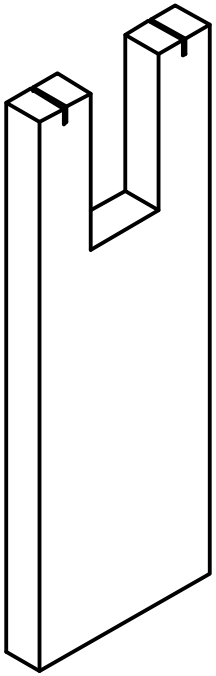

PROJEKT	ERSTELLT VON	GENEHMIGT VON	DATE	VERSION
Einscheibenwaage	E. CEBALLOS	A. MORILLO	24-05-2021	1.0
TEIL-NAME	DATEI-NAME			TEIL-CODE
Vertikale Unterstützung	vertical support.ipt			1
ENTWICKELT VON / UMGESTALTET VON	UNTERSTUETZT DURCH	DOK. TYP	WERKSTOFF	MENGE
AMERICAN PEACE CORPS / OHO e.V.		PART	Im Ofen getrocknetes Holz	1
		LIZENZ	SCALE	SEITE
		CC-BY-SA 4.0	1:2	4 /10

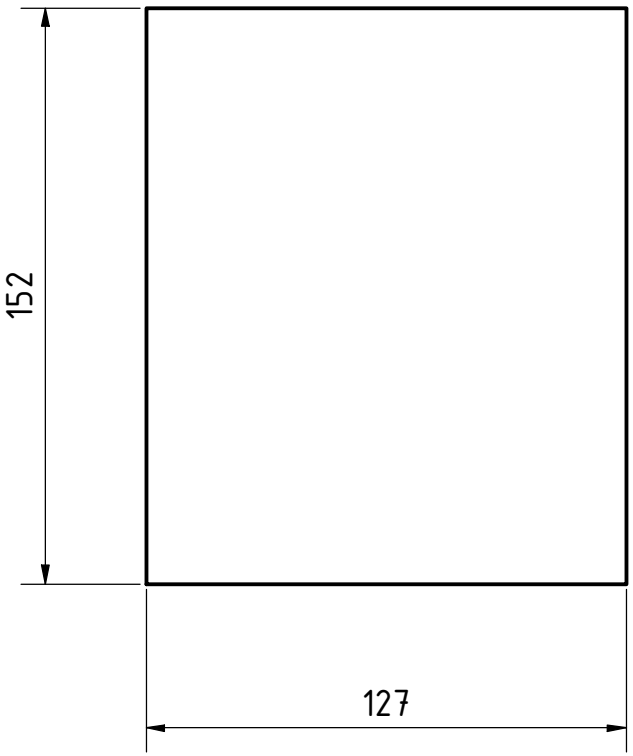

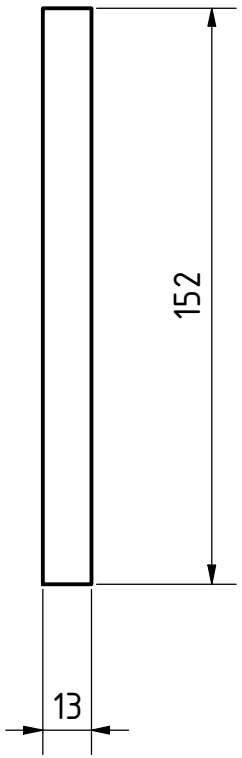

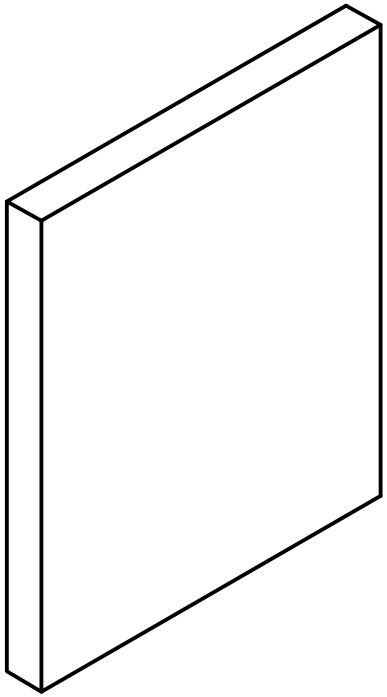

PROJEKT	ERSTELLT VON	GENEHMIGT VON	DATE	VERSION
Einscheibenwaage	E. CEBALLOS	A. MORILLO	24-05-2021	1.0
TEIL-NAME	DATEI-NAME			TEIL-CODE
Grundplatte	base board.ipt			2

ENTWICKELT VON	UMGESTALTET VON	UNTERSTUETZT DURCH	DOK. TYP	WERKSTOFF	MENGE
AMERICAN PEACE CORPS	OHO e.V.		PART	Kiln-getrocknetes Holz	1
			LIZENZ	SCALE	SEITE
			CC-BY-SA 4.0	1:2	5 /10

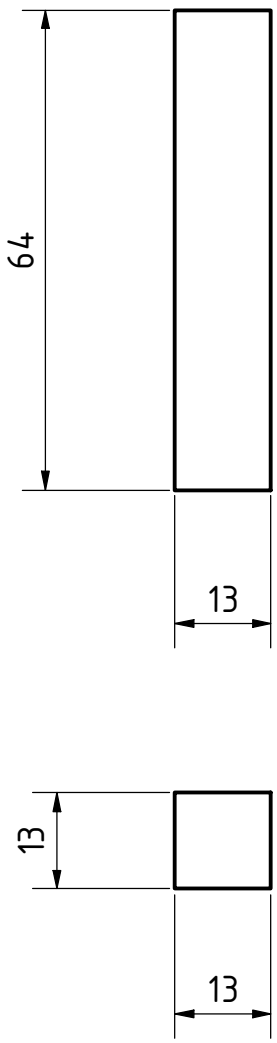

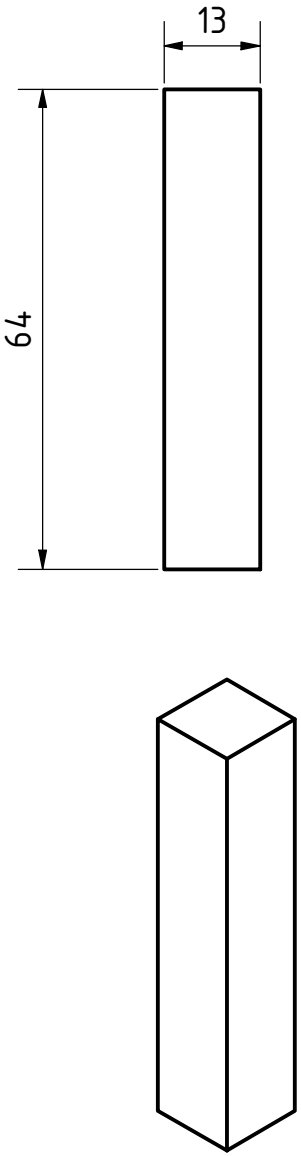

PROJEKT	ERSTELLT VON	GENEHMIGT VON	DATE	VERSION
Einscheibenwaage	E. CEBALLOS	A. MORILLO	24-05-2021	1.0
TEIL-NAME	DATEI-NAME			TEIL-CODE
Hölzerne Stütze	wooden support.ipt			3
ENTWICKELT VON / UMGESTALTET VON	UNTERSTUETZT DURCH	DOK. TYP / WERKSTOFF		MENGE
AMERICAN PEACE CORPS / OHO e.V.		PART / Kiln-getrocknetes Holz		2
		LIZENZ	SCALE	SEITE
		CC-BY-SA 4.0	1:1	6 /10

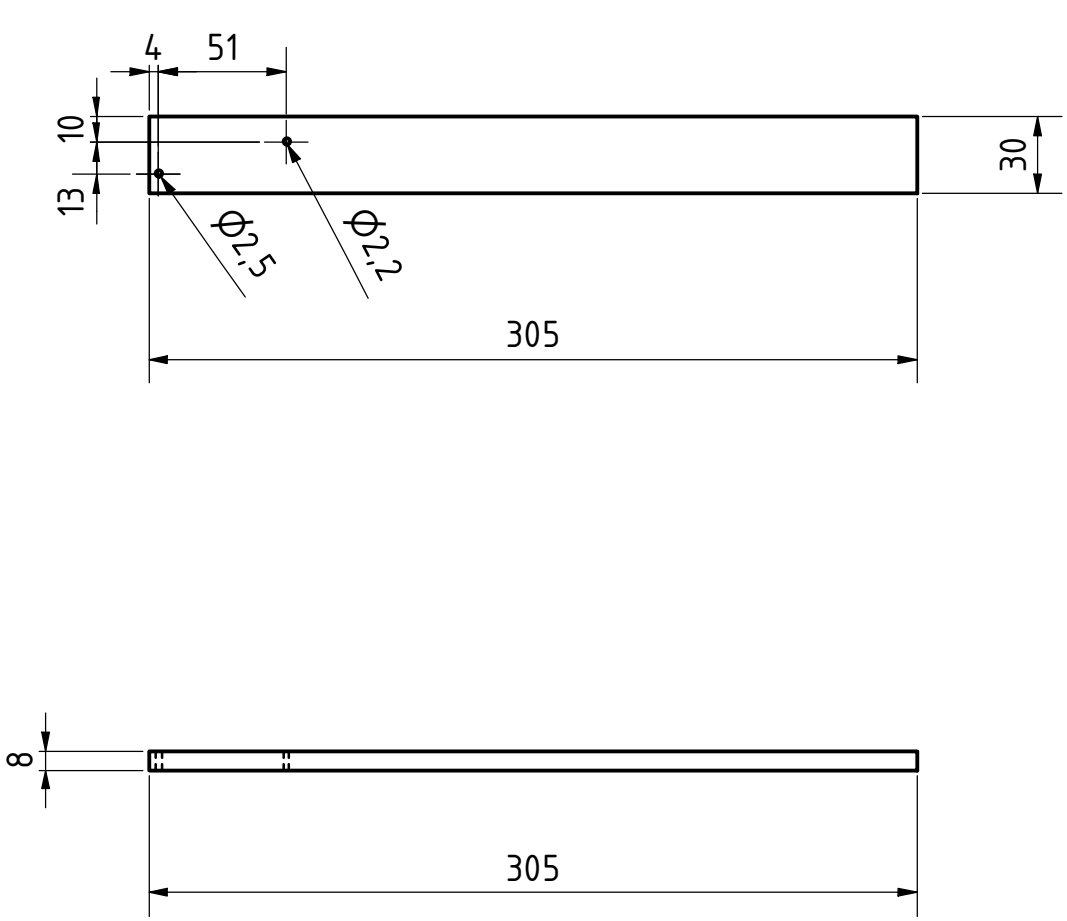

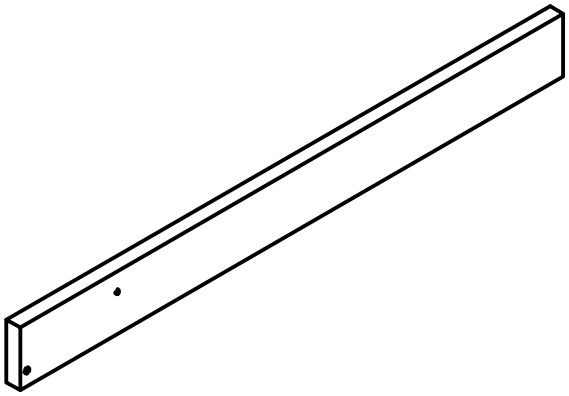

PROJEKT	ERSTELLT VON	GENEHMIGT VON	DATE	VERSION
Einscheibenwaage	E. CEBALLOS	A. MORILLO	24-05-2021	1.0
TEIL-NAME	DATEI-NAME			TEIL-CODE
Hölzernes Lineal	wooden ruler.ipt			4
ENTWICKELT VON / UMGESTALTET VON	UNTERSTUETZT DURCH	DOK. TYP / WERKSTOFF		MENGE
AMERICAN PEACE CORPS / OHO e.V.		PART / Kiln-getrocknetes Holz		1
		LIZENZ	SCALE	SEITE
		CC-BY-SA 4.0	1:3	7 /10

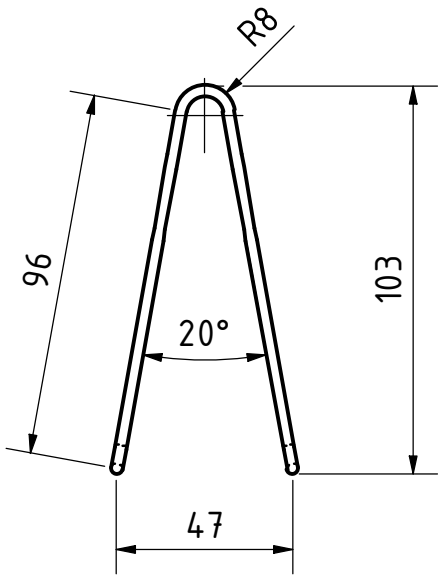

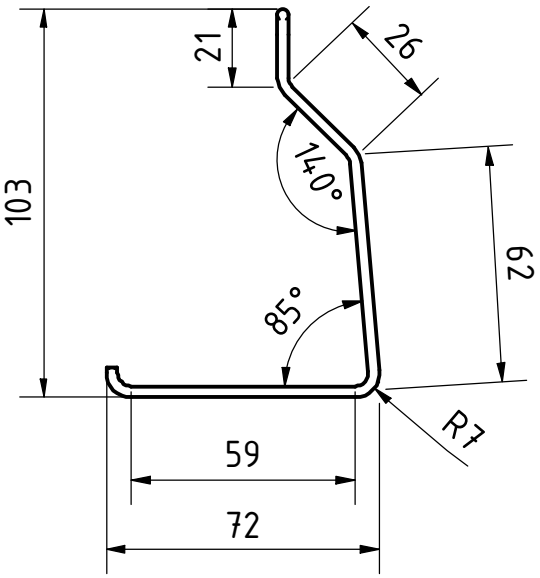

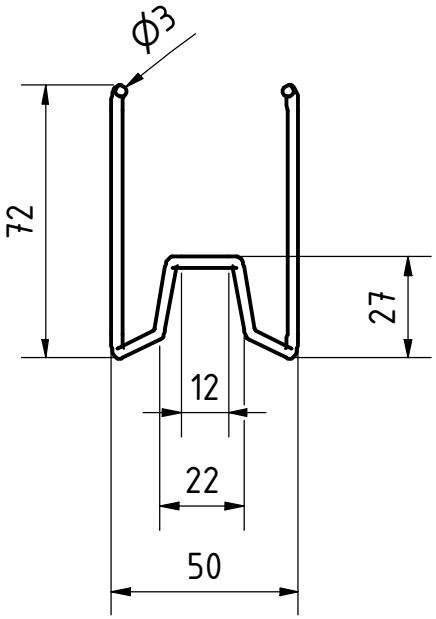

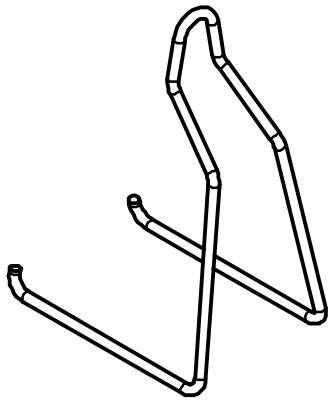

PROJEKT	ERSTELLT VON	GENEHMIGT VON	DATE	VERSION
Einscheibenwaage	E. CEBALLOS	A. MORILLO	24-05-2021	1.0
TEIL-NAME	DATEI-NAME			TEIL-CODE
Haken	hook.ipt			5

ENTWICKELT VON	UMGESTALTET VON	UNTERSTUETZT DURCH	DOK. TYP	WERKSTOFF	MENGE
AMERICAN PEACE CORPS	OHO e.V.		PART		1
			LIZENZ	SCALE	SEITE
			CC-BY-SA 4.0	1:2	8 /10

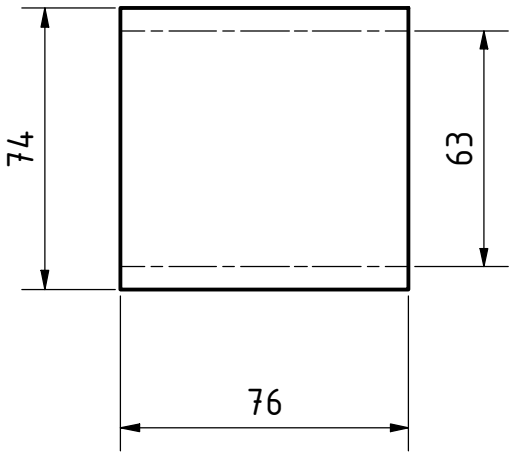

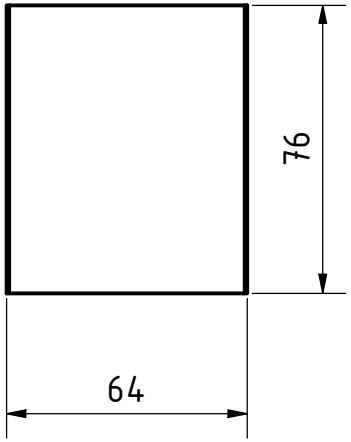

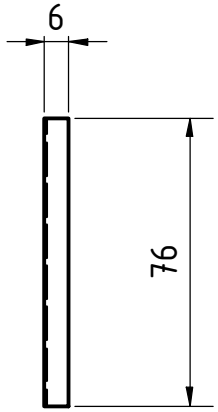

unfolded (1 : 2)

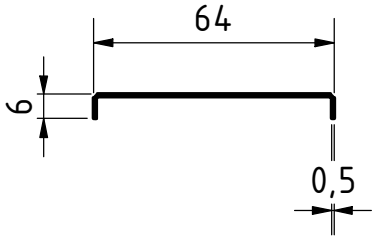

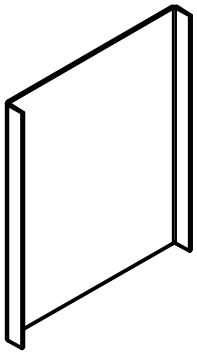

PROJEKT	ERSTELLT VON	GENEHMIGT VON	DATE	VERSION
Einscheibenwaage	E. CEBALLOS	A. MORILLO	24-05-2021	1.0
TEIL-NAME	DATEI-NAME			TEIL-CODE
Platte	saucer.ipt			6
ENTWICKELT VON / UMGESTALTET VON	UNTERSTUETZT DURCH	DOK. TYP / WERKSTOFF		MENGE
AMERICAN PEACE CORPS / OHO e.V.		PART / Stahl C45		1
		LIZENZ	SCALE	SEITE
		CC-BY-SA 4.0	1:2	9 /10

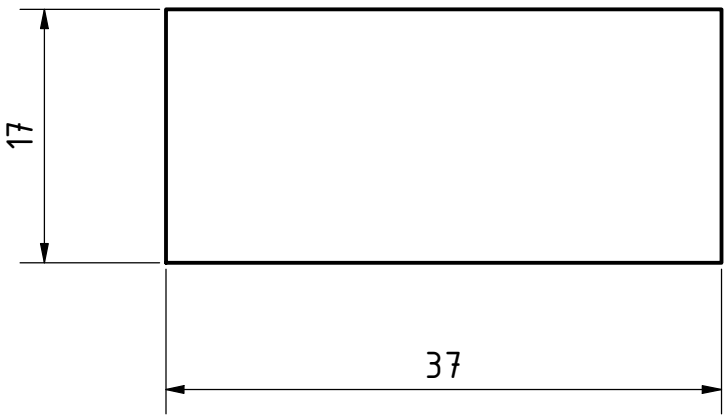

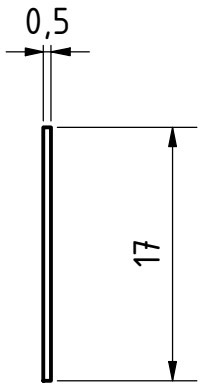

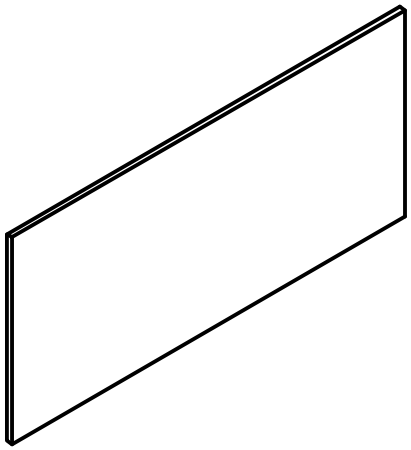

PROJEKT	ERSTELLT VON	GENEHMIGT VON	DATE	VERSION
Einscheibenwaage	E. CEBALLOS	A. MORILLO	24-05-2021	1.0
TEIL-NAME	DATEI-NAME			TEIL-CODE
Lineal aus Pappe	cardboard rule.ipt			7
ENTWICKELT VON / UMGESTALTET VON	UNTERSTUETZT DURCH	DOK. TYP / WERKSTOFF		MENGE
AMERICAN PEACE CORPS / OHO e.V.		PART / Papier		1
		LIZENZ	SCALE	SEITE
		CC-BY-SA 4.0	2:1	10 /10