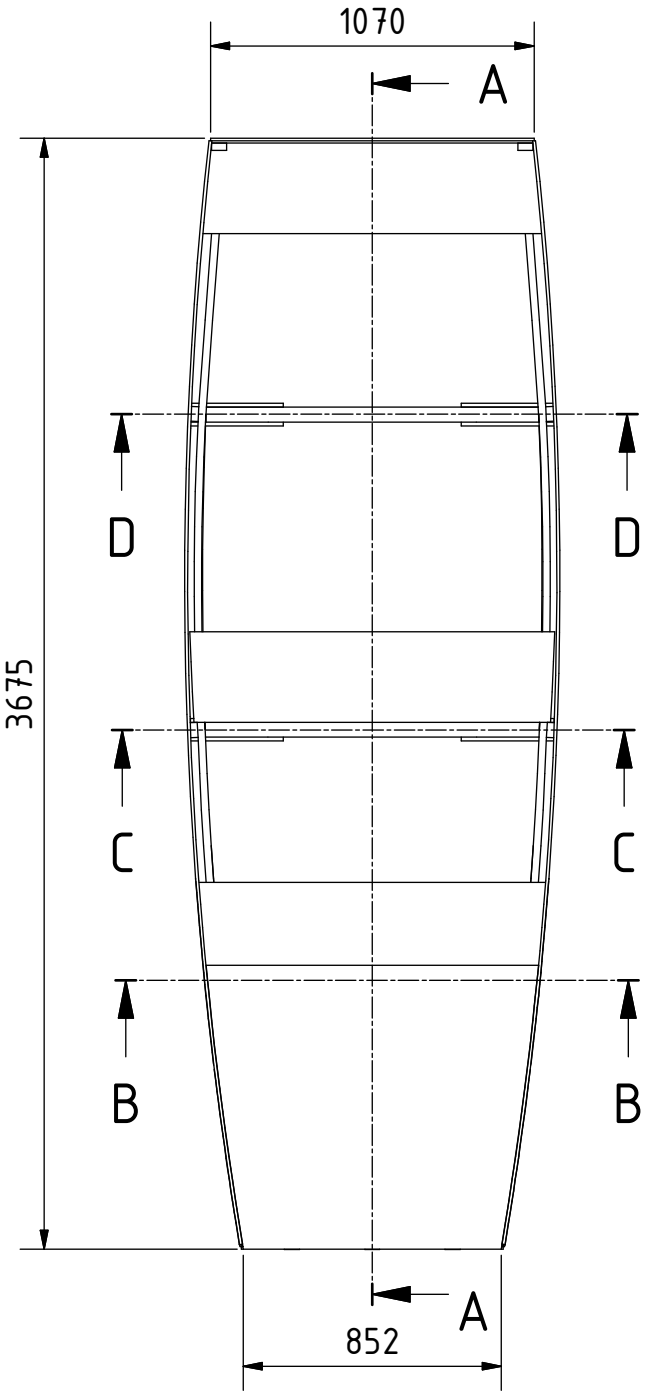

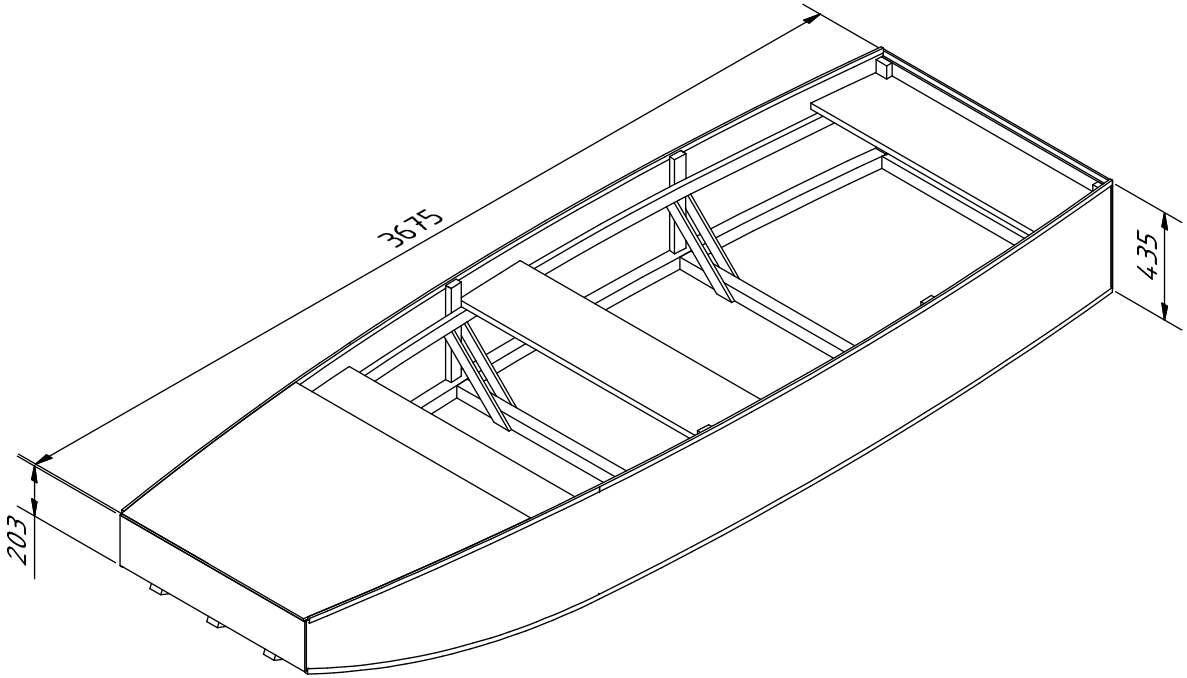

A-A

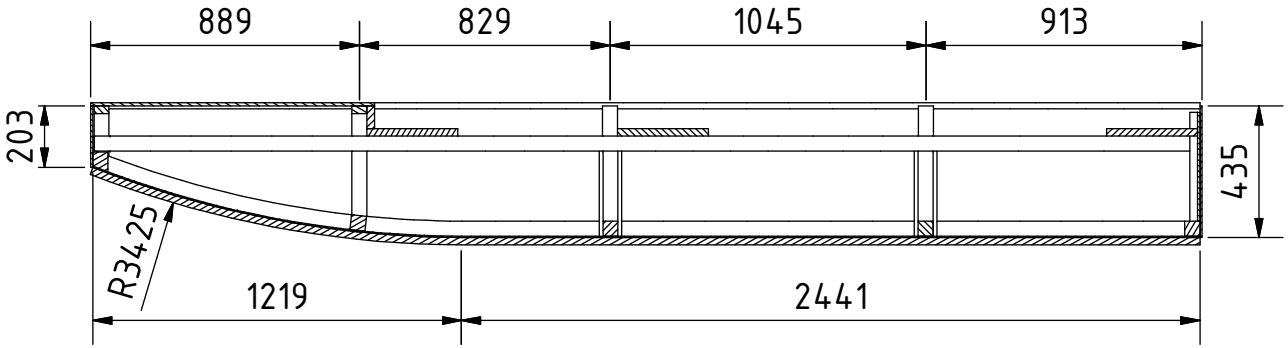

Nota: todas las medidas estan en mm.

PROYECTO	CREADO POR	APROBADO POR	FECHA	VERSIÓN
Barco de fondo plano tipo Scow	J. Zeron	A. Morillo	08/10/2021	1.0
NOMBRE DE PIEZA	NOMBRE DE ARCHIVO			CÓDIGO
Vistas 3D	Flat Bottom Boat Scow-Type.iam			A1
REDISEÑADO POR	TIPO DOC.	MATERIAL		CANTIDAD
	Assembly			1
	LICENCIA		ESCALA	HOJA
OHO e.V.	CC-BY-SA 4.0		1:25	1 /17

B-B

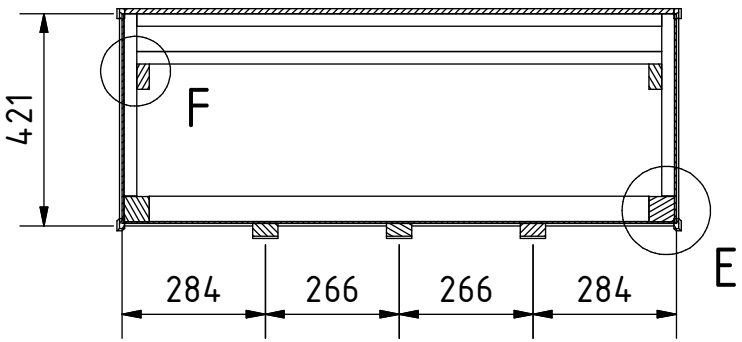

C-C

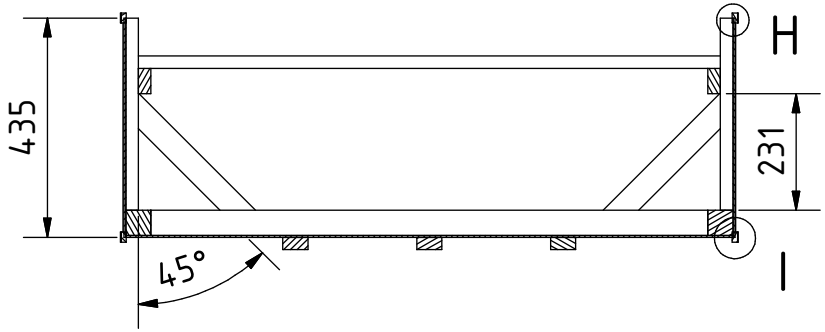

E (1 : 5)

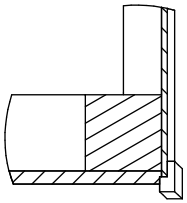

F (1 : 5)

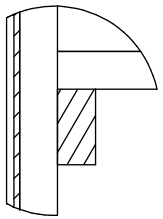

I (1 : 2)

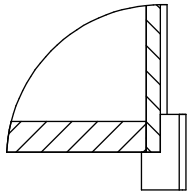

D-D

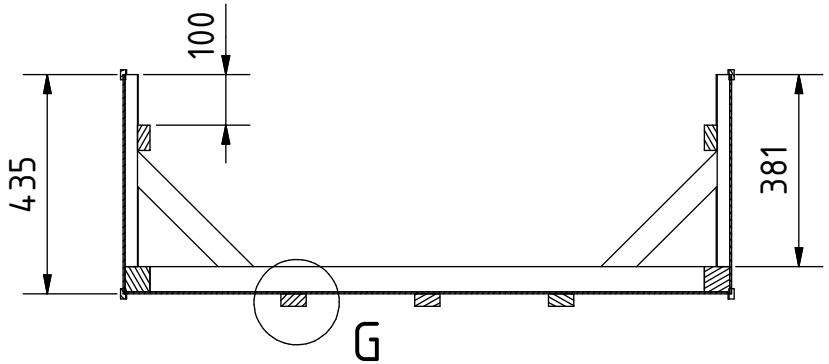

G (1 : 5)

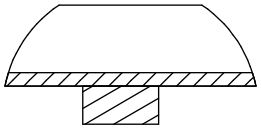

H (1 : 2)

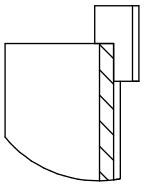

Nota: todas las medidas estan en mm.

PROYECTO	CREADO POR	APROBADO POR	FECHA	VERSIÓN
Barco de fondo plano tipo Scow	J. Zeron	A. Morillo	08/10/2021	1.0
NOMBRE DE PIEZA	NOMBRE DE ARCHIVO			CÓDIGO
Vistas 3D	Flat Bottom Boat Scow-Type.iam			A1
REDISEÑADO POR	TIPO DOC.	MATERIAL		CANTIDAD
	Assembly			1
	LICENCIA		ESCALA	HOJA
OHO e.V.	CC-BY-SA 4.0		1:15	2 /17

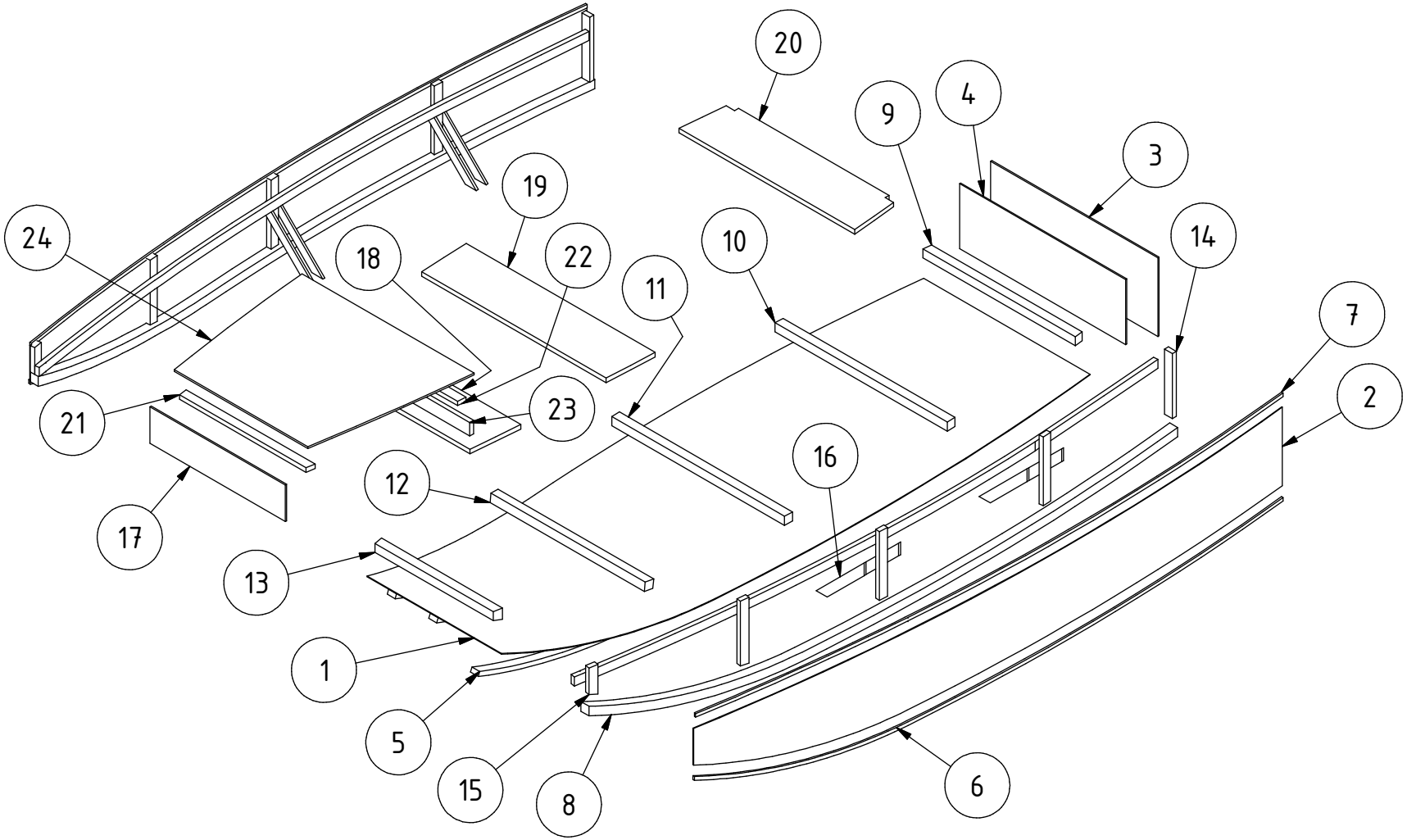

PROYECTO	CREADO POR	APROBADO POR	FECHA	VERSIÓN
Barco de fondo plano tipo Scow	J. Zeron	A. Morillo	08/10/2021	1.0
NOMBRE DE PIEZA	NOMBRE DE ARCHIVO			CÓDIGO
Despiece en 3D	Flat Bottom Boat Scow-Type.ipn			A2
REDISEÑADO POR	TIPO DOC.	MATERIAL		CANTIDAD
	Assembly			1
	LICENCIA		ESCALA	HOJA
OHO e.V.	CC-BY-SA 4.0		1:28	3 /17

Parts list

POS	CANT	NOMBRE DE PIEZA	NOMBRE DE ARCHIVO	TIPO PZA	ESPECIFICACIONES	HOJA
A1	1	Vistas 3D	Flat Bottom Boat Scow-Type.iam	-	-	1
A1	1	Vistas 3D	Flat Bottom Boat Scow-Type.iam	-	-	2
A2	1	Despiece en 3D	Flat Bottom Boat Scow-Type.ipn	-	-	3
B1	-	Lista de piezas	Flat Bottom Boat Scow-Type.csv	-	-	4
C1	-	Notas técnicas	-	-	-	5
1	1	Suelo	Floor.ipt	Productuion	Madera dura 12mm	6
2	2	Pared lateral	Side wall.ipt	Productuion	Madera dura 3.75mm	7
3	1	Pared trasera A	-	Productuion	Madera dura de 7,50 mm	-
4	1	Pared trasera B	-	Productuion	Madera dura de 7,50 mm	-
5	3	Corredor de roble	Oak runner.ipt	Productuion	Madera dura 25x50mm	8
6	2	Moldura de roble para la barbilla	Oak chine molding.ipt	Productuion	Madera dura 10x30mm	9
7	2	Balaustrada	Gunwale.ipt	Productuion	Madera dura 10x30mm	10
8	2	Tronco de chiné A	Chine log A.ipt	Productuion	Madera dura 50x50mm	11
9	1	Tronco de chiné B	-	Productuion	Madera dura 50x50x973mm	-
10	1	Tronco de chiné C	-	Productuion	Madera dura 50x50x1102mm	-
11	1	Tronco de chiné D	-	Productuion	Madera dura 50x50x1105mm	-
12	1	Chine log E	-	Productuion	Madera dura 50x50x986mm	-
13	1	Tronco de chine F	-	Productuion	Madera dura 50x50x756mm	-
14	8	Refuerzo vertical A	-	Productuion	Madera dura 25x50x381mm	-
15	2	Refuerzo vertical B	Vertical reinforcement B.ipt	Productuion	Madera dura 25x50x381mm	12
16	8	Refuerzo	Gusset.ipt	Productuion	Madera dura 13x50mm	13
17	1	Pared frontal	-	Productuion	Madera dura 7.50mm	-
18	1	Asiento A	Seat A.ipt	Productuion	Madera dura 25mm	14
19	1	Asiento B	Seat B.ipt	Productuion	Madera dura 25mm	15
20	1	Asiento C	Seat C.ipt	Productuion	Madera dura 25mm	16
21	1	Soporte horizontal A	-	Productuion	Madera dura 25x50x808mm	-
22	1	Soporte horizontal B	-	Productuion	Madera dura 25x50x1046mm	-
23	1	Respaldo del asiento	-	Productuion	Madera dura 25x75x1097mm	-
24	1	Tapa superior	Top cap.ipt	Productuion	Madera dura 10mm	17
25	200	Junta	-	Buy	Clavos galvanizados 1,8x35mm	-

PROYECTO	CREADO POR	APROBADO POR	FECHA	VERSIÓN
Barco de fondo plano tipo Scow	J. Zeron	A. Morillo	08/10/2021	1.0
NOMBRE DE PIEZA	NOMBRE DE ARCHIVO			CÓDIGO
Lista de piezas	Flat Bottom Boat Scow-Type.csv			B1
REDISEÑADO POR	TIPO DOC.	MATERIAL		CANTIDAD
	Parts list			-
	LICENCIA		ESCALA	HOJA
OHO e.V.	CC-BY-SA 4.0			4 /17

TECHNICL NOTES	
NOTAS	CONTENIDO
NOTAS GENERALES	
Tratamiento de la madera	- La madera debe ser tratada con plaguicidas y secada en horno para garantizar una humedad adecuada. - Debe aplicarse un sellador de madera para su uso posterior. - Aplicar conservante para madera en todas las superficies. - Pintar el exterior del fondo con pintura bituminosa. - Todas las juntas deben tratarse con un compuesto a base de asfalto o bituminoso durante la construcción. Puede ser necesario calafatear eventuales fugas malas con cotom de calafateo después. - Todas las piezas de madera deben encolarse con cola blanca antes de clavarlas.

PROYECTO	CREADO POR	APROBADO POR	FECHA	VERSIÓN
Barco de fondo plano tipo Scow	J. Zeron	A. Morillo	08/10/2021	1.0
NOMBRE DE PIEZA	NOMBRE DE ARCHIVO			CÓDIGO
Notas técnicas	-			C1
REDISEÑADO POR		TIPO DOC.	MATERIAL	CANTIDAD
		Technical notes		-
		LICENCIA	ESCALA	HOJA
OHO e.V.		CC-BY-SA 4.0		5 /17

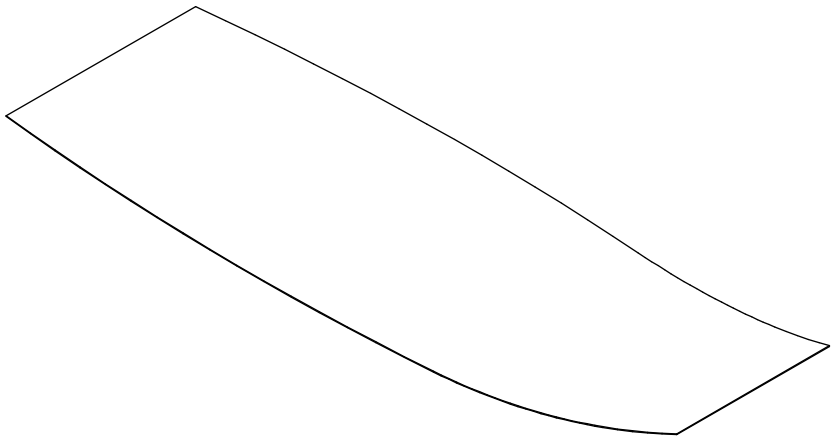

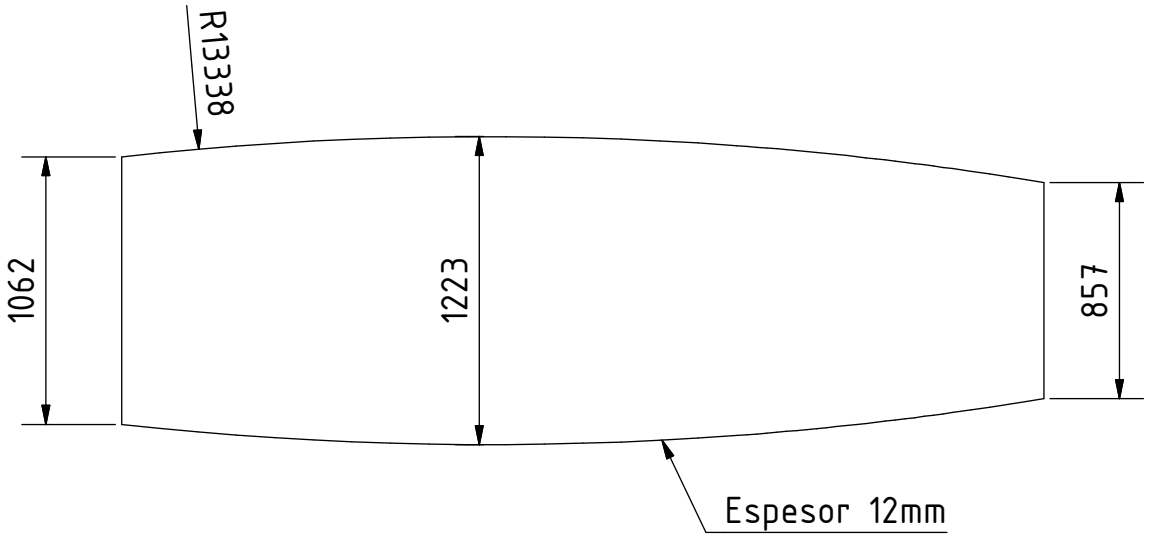

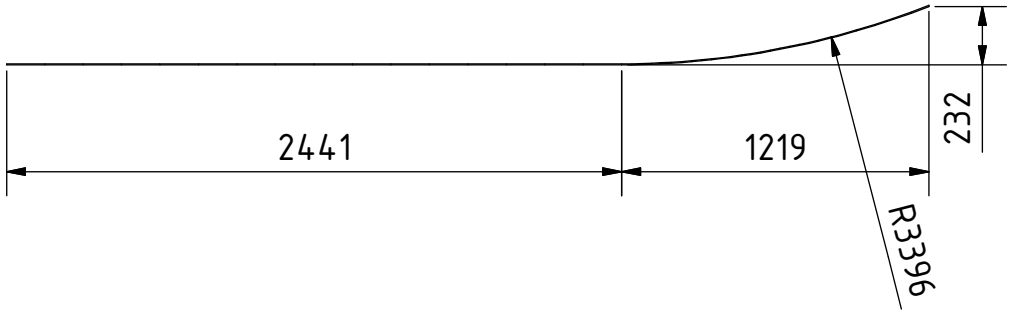

Nota: todas las medidas estan en mm.

PROYECTO	CREADO POR	APROBADO POR	FECHA	VERSIÓN
Barco de fondo plano tipo Scow	J. Zeron	A. Morillo	08/10/2021	1.0
NOMBRE DE PIEZA	NOMBRE DE ARCHIVO			CÓDIGO
Suelo	Floor.ipt			1
REDISEÑADO POR	TIPO DOC.	MATERIAL		CANTIDAD
	Part	Madera dura		1
	LICENCIA		ESCALA	HOJA
OHO e.V.	CC-BY-SA 4.0		1:30	6 /17

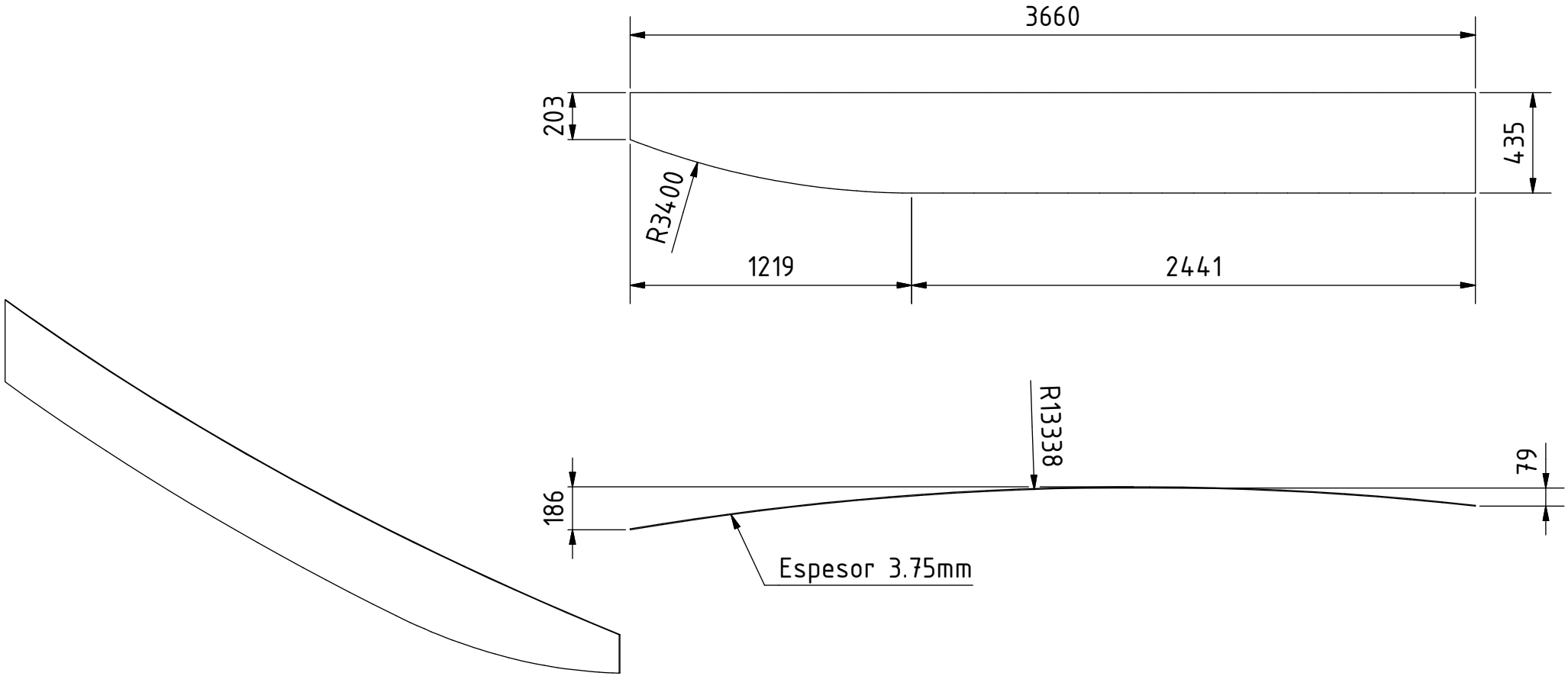

Nota: todas las medidas estan en mm.

PROYECTO	CREADO POR	APROBADO POR	FECHA	VERSIÓN
Barco de fondo plano tipo Scow	J. Zeron	A. Morillo	08/10/2021	1.0
NOMBRE DE PIEZA	NOMBRE DE ARCHIVO			CÓDIGO
Pared lateral	Side wall.ipt			2
REDISEÑADO POR	TIPO DOC.	MATERIAL		CANTIDAD
	Part	Madera dura		2
OHO e.V.	LICENCIA		ESCALA	HOJA
	CC-BY-SA 4.0		1:25	7 /17

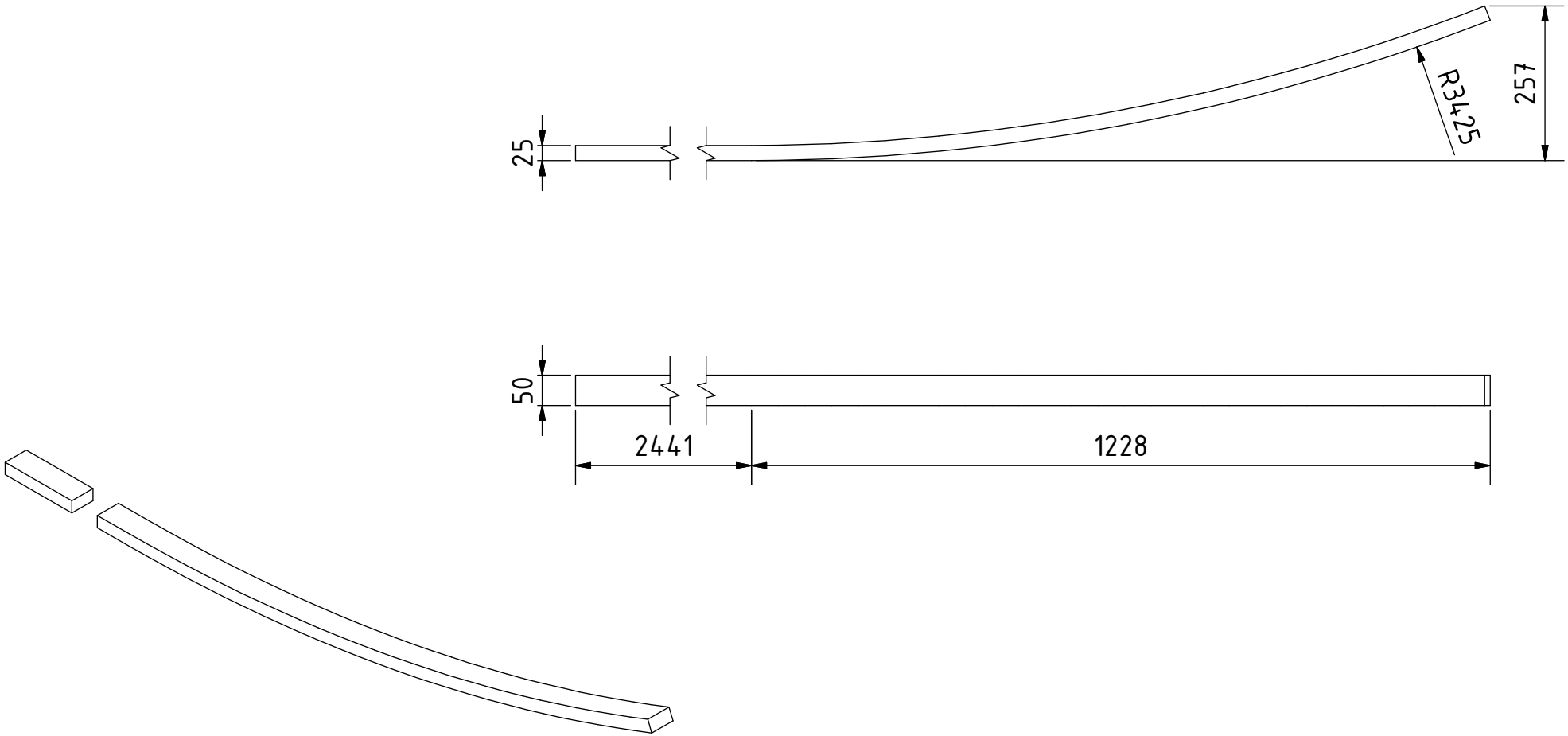

Nota: todas las medidas estan en mm.

PROYECTO	CREADO POR	APROBADO POR	FECHA	VERSIÓN
Barco de fondo plano tipo Scow	J. Zeron	A. Morillo	08/10/2021	1.0
NOMBRE DE PIEZA	NOMBRE DE ARCHIVO			CÓDIGO
Corredor de roble	Oak runner.ipt			5
REDISEÑADO POR	TIPO DOC.	MATERIAL		CANTIDAD
	Part	Madera dura		3
	LICENCIA		ESCALA	HOJA
OHO e.V.	CC-BY-SA 4.0		1:10	8 /17

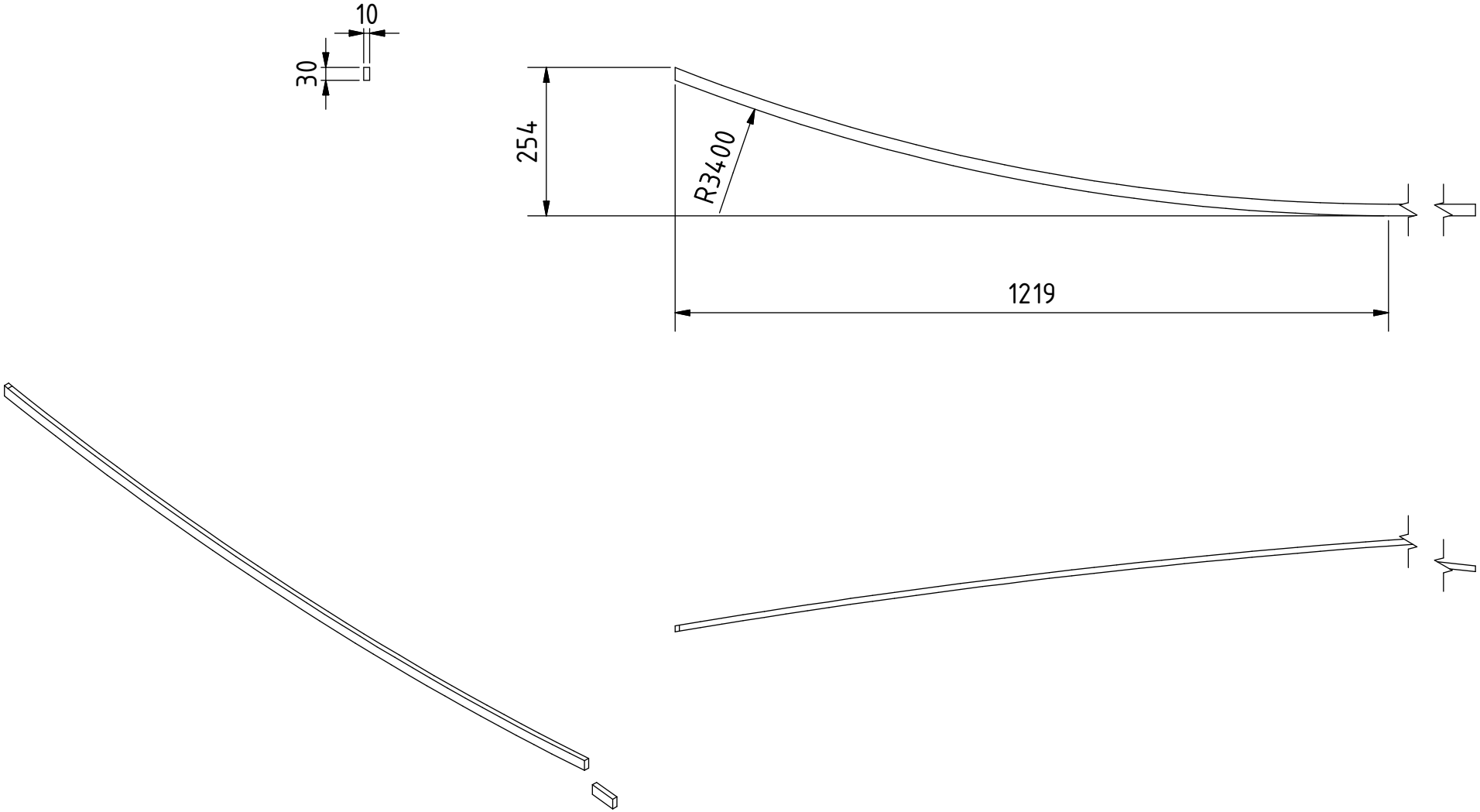

Nota: todas las medidas estan en mm.

PROYECTO	CREADO POR	APROBADO POR	FECHA	VERSIÓN
Barco de fondo plano tipo Scow	J. Zeron	A. Morillo	08/10/2021	1.0
NOMBRE DE PIEZA	NOMBRE DE ARCHIVO			CÓDIGO
Moldura de roble para la barbilla	Oak chine molding.ipt			6
REDISEÑADO POR	TIPO DOC.	MATERIAL		CANTIDAD
	Part	Madera dura		2
	LICENCIA		ESCALA	HOJA
OHO e.V.	CC-BY-SA 4.0		1:10	9 /17

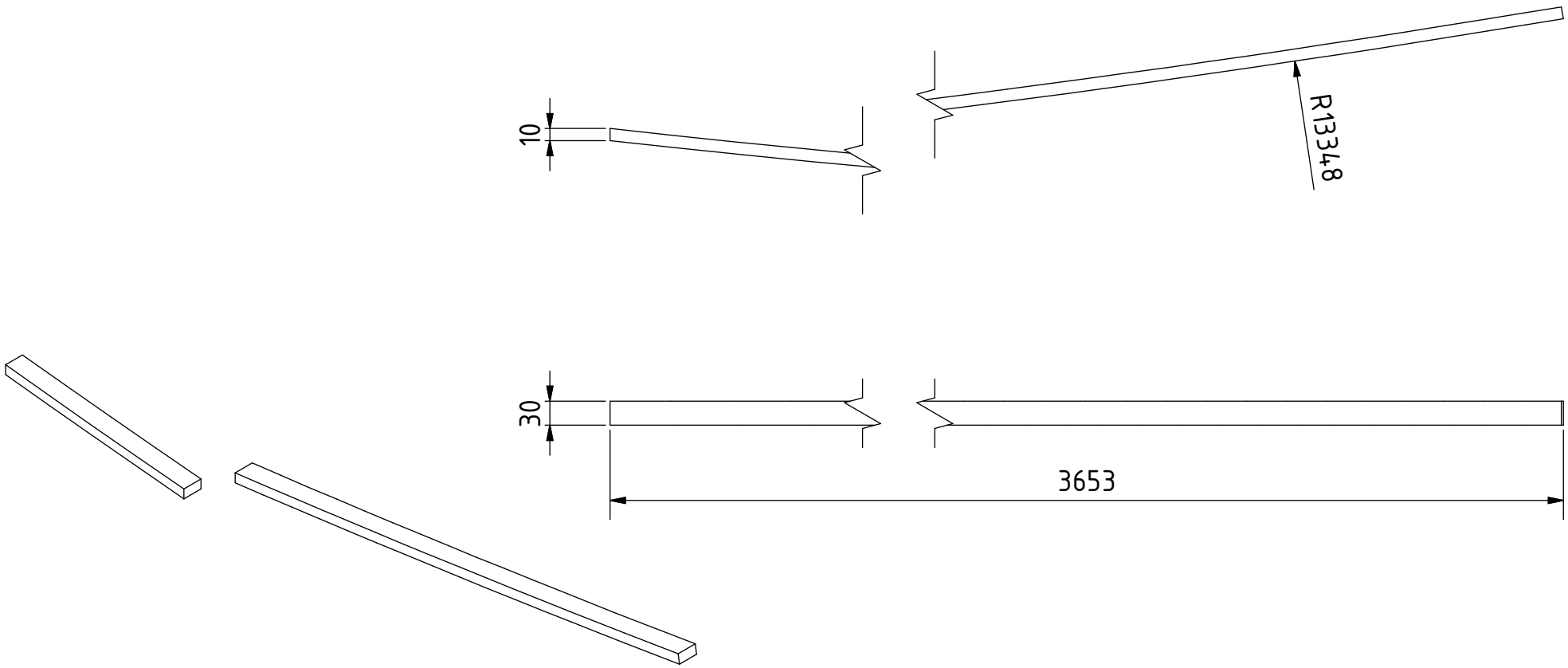

Nota: todas las medidas estan en mm.

PROYECTO	CREADO POR	APROBADO POR	FECHA	VERSIÓN
Barco de fondo plano tipo Scow	J. Zeron	A. Morillo	08/10/2021	1.0
NOMBRE DE PIEZA	NOMBRE DE ARCHIVO			CÓDIGO
Balaustrada	Gunwale.ipt			7
REDISEÑADO POR	TIPO DOC.	MATERIAL		CANTIDAD
	Part	Madera maciza		2
OHO e.V.	LICENCIA		ESCALA	HOJA
	CC-BY-SA 4.0		1:5	10 /17

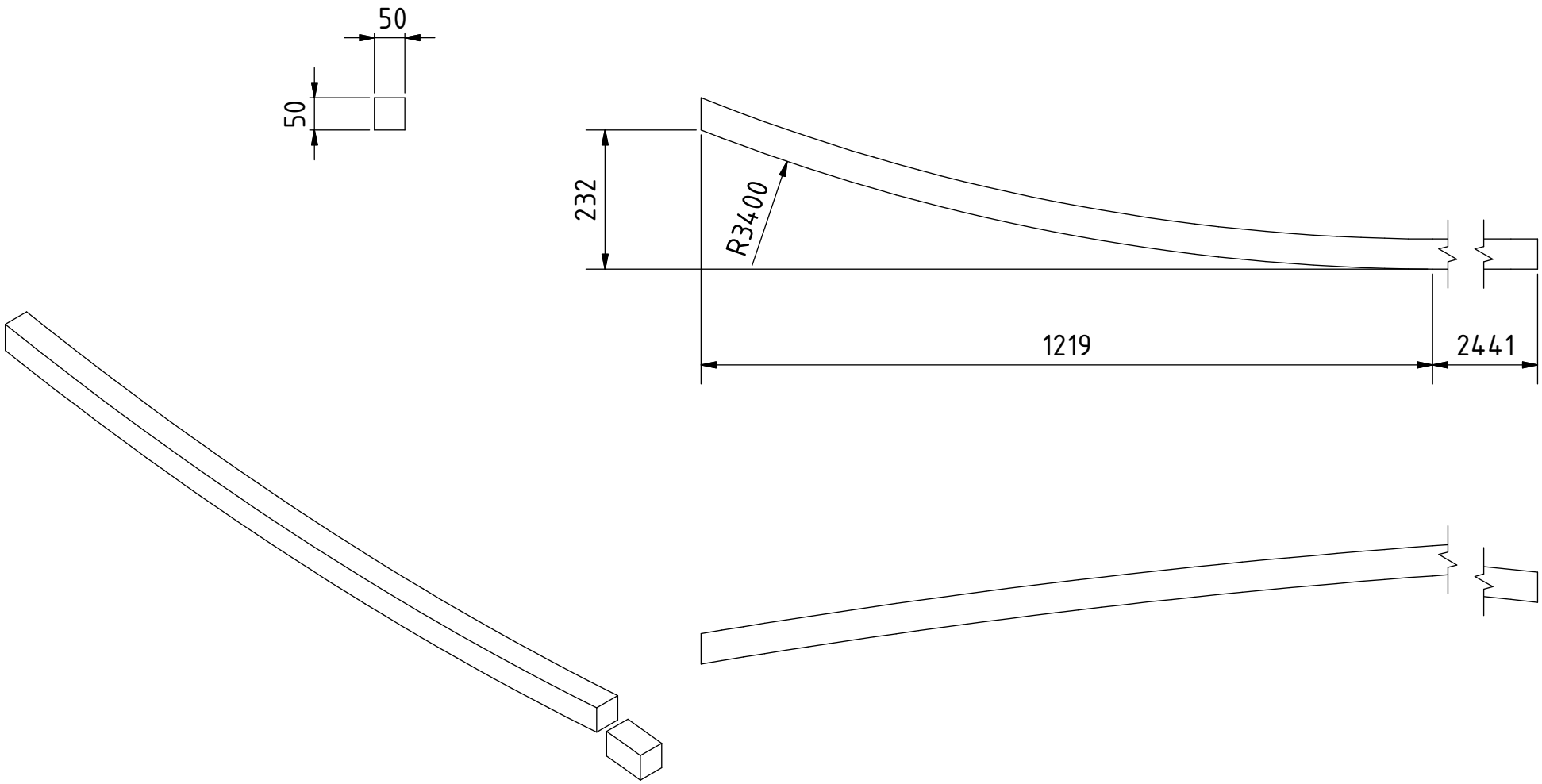

Nota: todas las medidas estan en mm.

PROYECTO	CREADO POR	APROBADO POR	FECHA	VERSIÓN
Barco de fondo plano tipo Scow	J. Zeron	A. Morillo	08/10/2021	1.0
NOMBRE DE PIEZA	NOMBRE DE ARCHIVO			CÓDIGO
Tronco de chiné A	Chine log A.ipt			8
REDISEÑADO POR	TIPO DOC.	MATERIAL		CANTIDAD
	Part	Madera Dura		2
	LICENCIA		ESCALA	HOJA
OHO e.V.	CC-BY-SA 4.0		1:10	11 /17

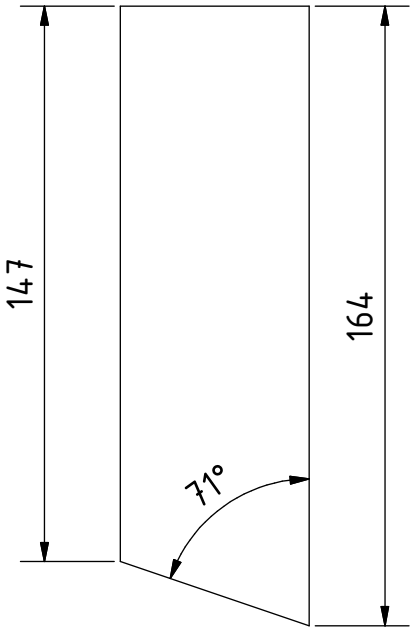

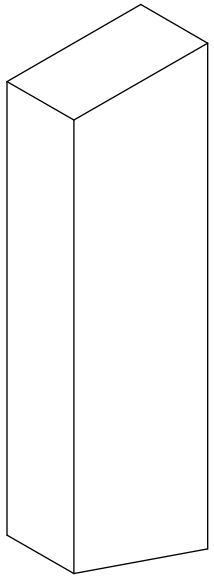

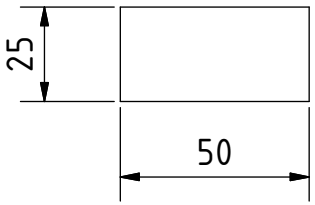

Nota: todas las medidas estan en mm.

PROYECTO	CREADO POR	APROBADO POR	FECHA	VERSIÓN
Barco de fondo plano tipo Scow	J. Zeron	A. Morillo	08/10/2021	1.0
NOMBRE DE PIEZA	NOMBRE DE ARCHIVO			CÓDIGO
Refuerzo vertical B	Vertical reinforcement B.ipt			15
REDISEÑADO POR	TIPO DOC.	MATERIAL		CANTIDAD
	Part	Madera Dura		2
	LICENCIA		ESCALA	HOJA
OHO e.V.	CC-BY-SA 4.0		1:2	12 /17

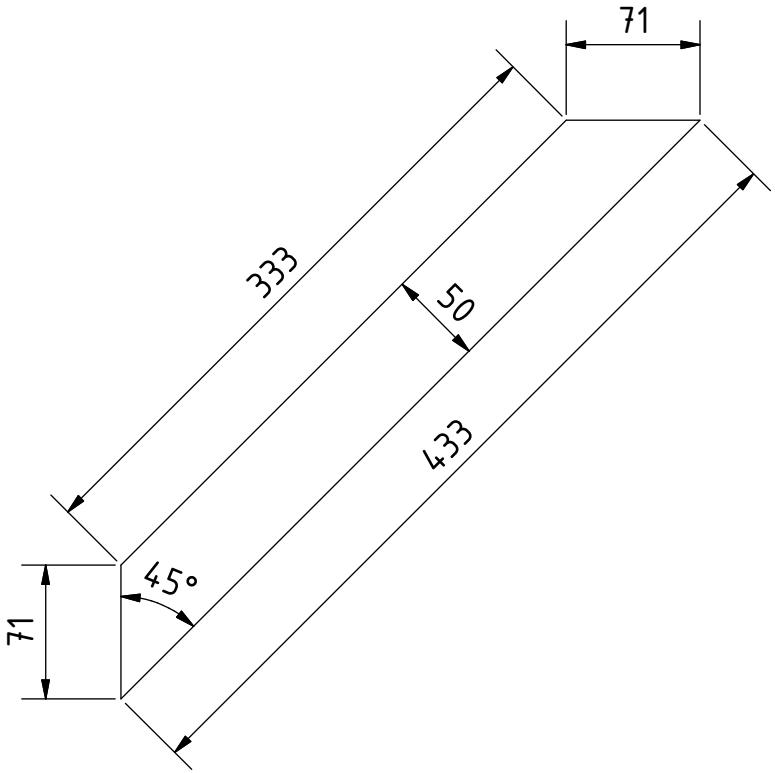

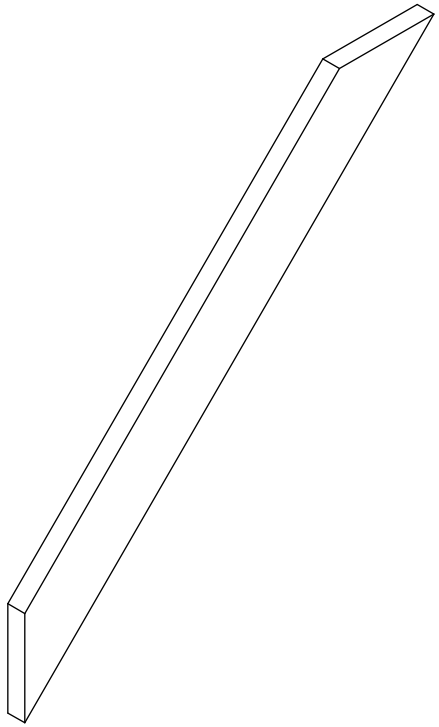

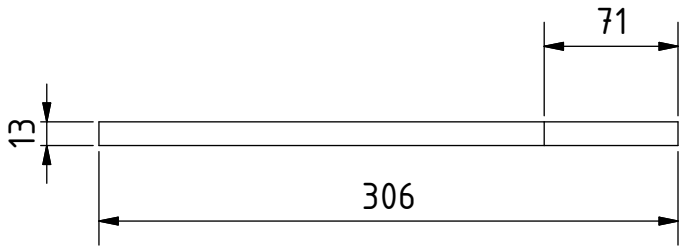

Nota: todas las medidas estan en mm.

PROYECTO	CREADO POR	APROBADO POR	FECHA	VERSIÓN
Barco de fondo plano tipo Scow	J. Zeron	A. Morillo	08/10/2021	1.0
NOMBRE DE PIEZA	NOMBRE DE ARCHIVO			CÓDIGO
Refuerzo	Gusset.ipt			16
REDISEÑADO POR	TIPO DOC.	MATERIAL		CANTIDAD
	Part	Madera Dura		8
	LICENCIA		ESCALA	HOJA
OHO e.V.	CC-BY-SA 4.0		1:4	13 /17

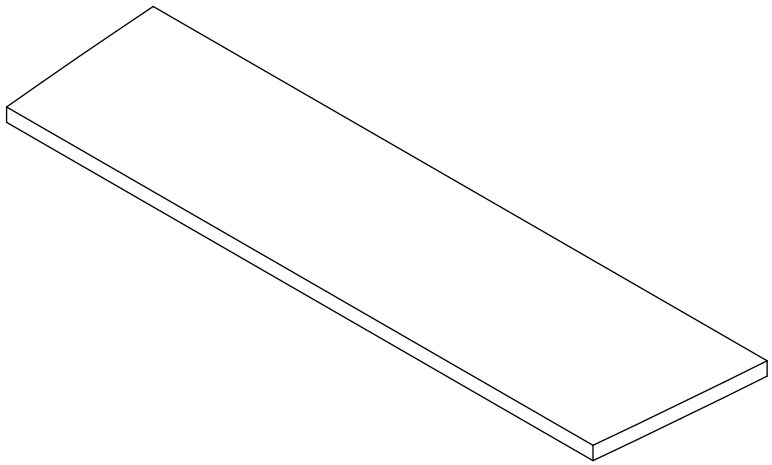

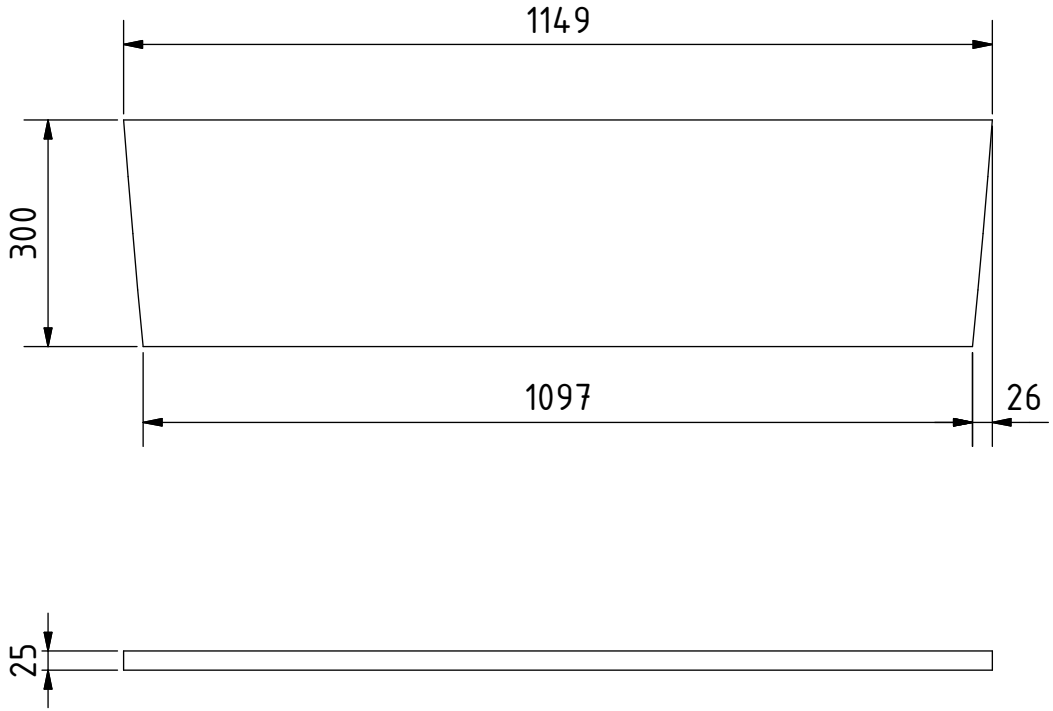

Nota: todas las medidas estan en mm.

PROYECTO	CREADO POR	APROBADO POR	FECHA	VERSIÓN
Barco de fondo plano tipo Scow	J. Zeron	A. Morillo	08/10/2021	1.0
NOMBRE DE PIEZA	NOMBRE DE ARCHIVO			CÓDIGO
Asiento A	Seat A.ipt			18
REDISEÑADO POR	TIPO DOC.	MATERIAL		CANTIDAD
	Part	Madera Dura		1
OHO e.V.	LICENCIA		ESCALA	HOJA
	CC-BY-SA 4.0		1:10	14 /17

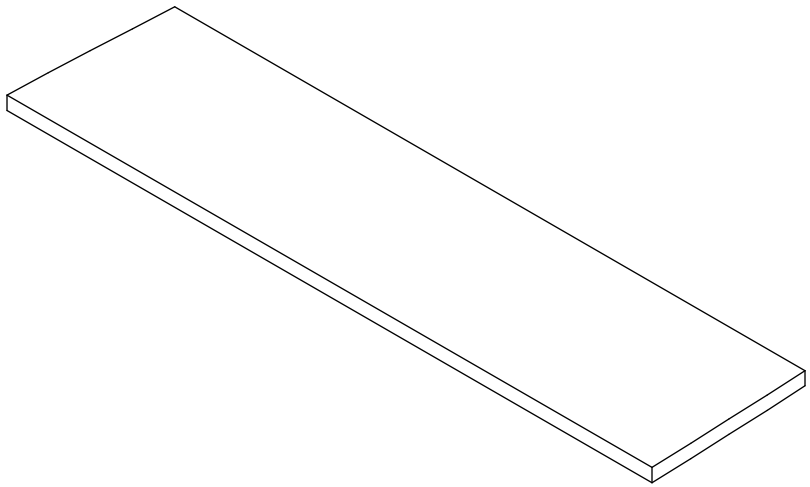

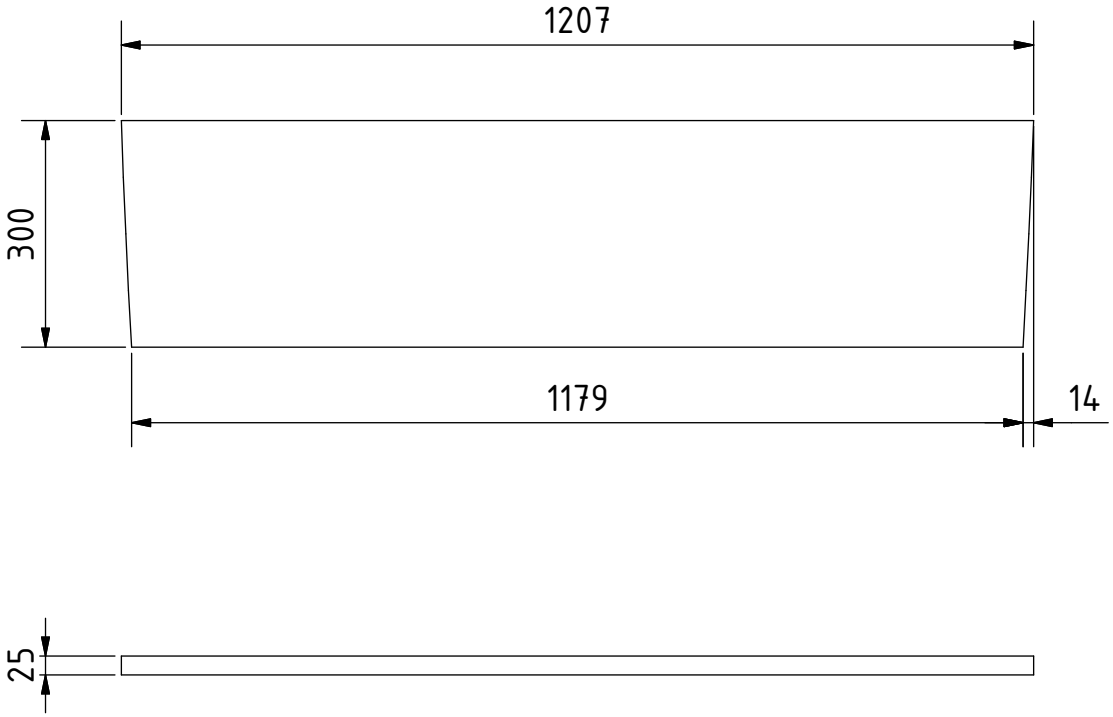

Nota: todas las medidas estan en mm.

PROYECTO	CREADO POR	APROBADO POR	FECHA	VERSIÓN
Barco de fondo plano tipo Scow	J. Zeron	A. Morillo	08/10/2021	1.0
NOMBRE DE PIEZA	NOMBRE DE ARCHIVO			CÓDIGO
Asiento B	Seat B.ipt			19
REDISEÑADO POR	TIPO DOC.	MATERIAL		CANTIDAD
	Part	Madera Dura		1
	LICENCIA		ESCALA	HOJA
OHO e.V.	CC-BY-SA 4.0		1:10	15 /17

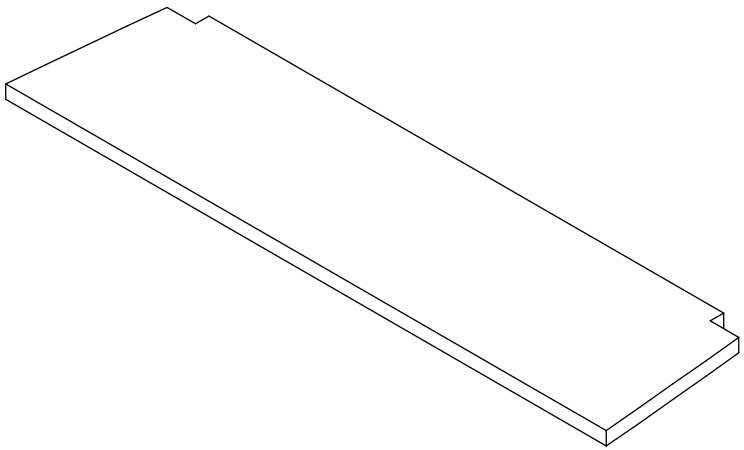

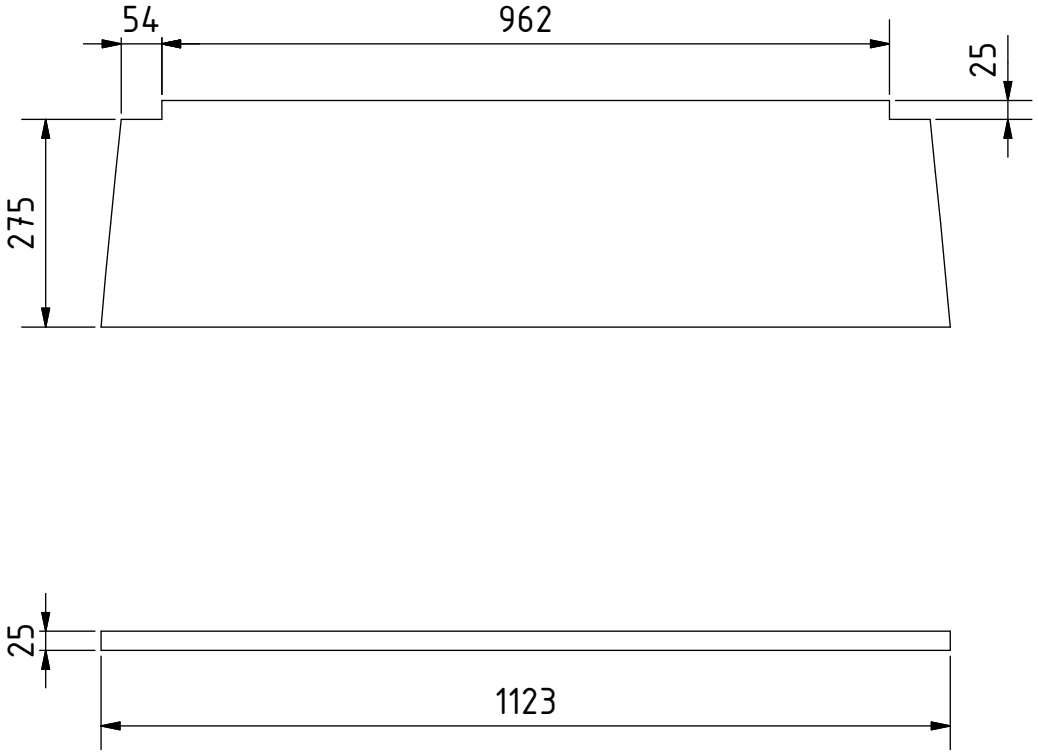

Nota: todas las medidas estan en mm.

PROYECTO	CREADO POR	APROBADO POR	FECHA	VERSIÓN
Barco de fondo plano tipo Scow	J. Zeron	A. Morillo	08/10/2021	1.0
NOMBRE DE PIEZA	NOMBRE DE ARCHIVO			CÓDIGO
Asiento C	Seat C.ipt			20
REDISEÑADO POR	TIPO DOC.	MATERIAL		CANTIDAD
	Part	Madera Dura		1
	LICENCIA		ESCALA	HOJA
OHO e.V.	CC-BY-SA 4.0		1:10	16 /17

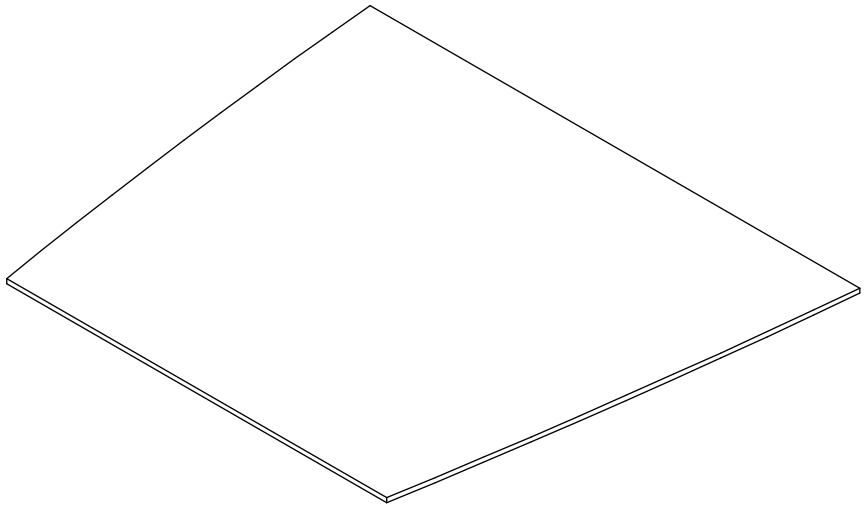

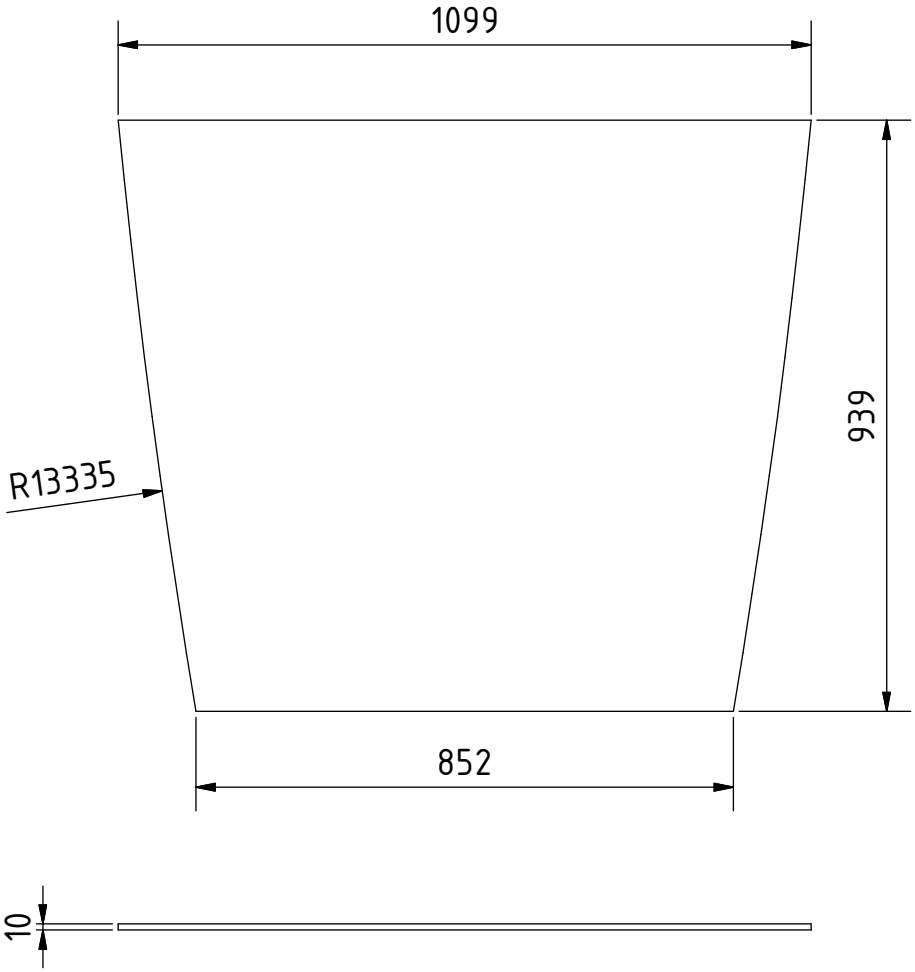

Nota: todas las medidas estan en mm.

PROYECTO	CREADO POR	APROBADO POR	FECHA	VERSIÓN
Barco de fondo plano tipo Scow	J. Zeron	A. Morillo	08/10/2021	1.0
NOMBRE DE PIEZA	NOMBRE DE ARCHIVO			CÓDIGO
Tapa superior	Top cap.ipt			24
REDISEÑADO POR	TIPO DOC.	MATERIAL		CANTIDAD
	Part	Madera dura		1
	LICENCIA		ESCALA	HOJA
OHO e.V.	CC-BY-SA 4.0		1:12	17 /17