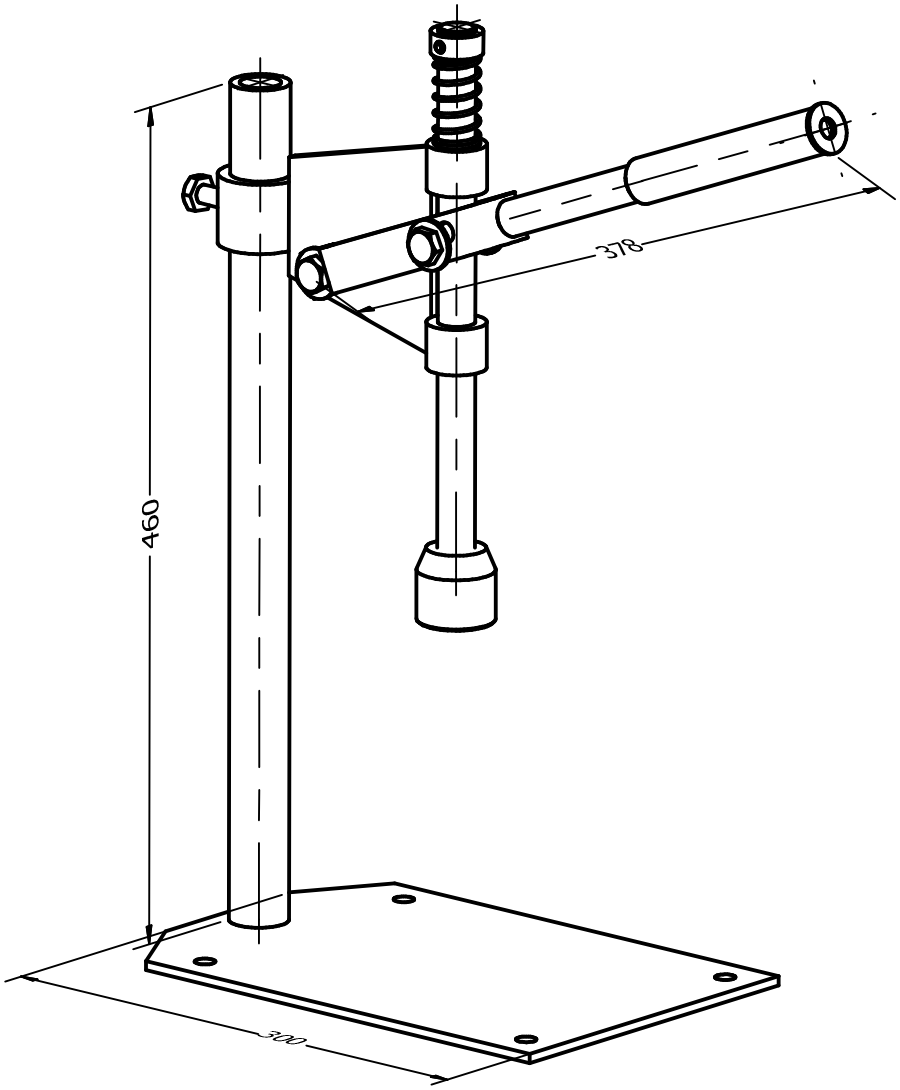

PROJEKT Krähenkappen-Maschine		ERSTELLT VON D. Mosquera	GENEHMIGT VON D. Jeager		
TEIL-NAME Kappenmaschine		TEIL-CODE A1	DOKUMENTTYP ASSEMBLY	WERKSTOFF	
UMGESTALTET VON OPEN SOURCE ECOLOGY GERMANY	ENTWICKELT VON Practical ACTION	LIZENZ CERN-OHL	TEIL-NAME bseg_ccm_A1_cap-machine.iam	VERSION 1.0	MENGE
			SCALE 1:6	SEITE 1	DATE 16.11.20

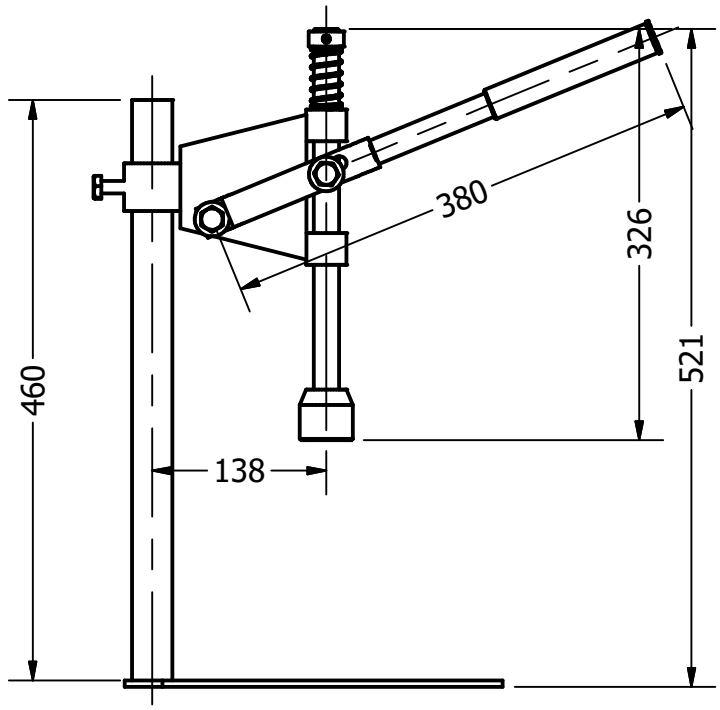

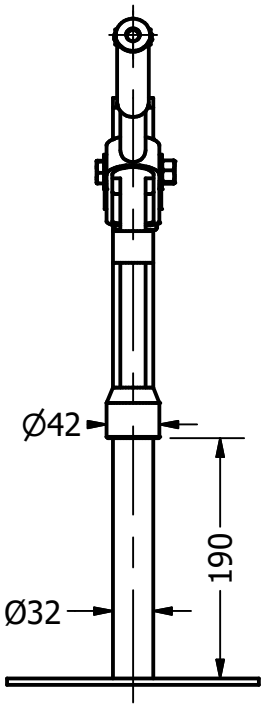

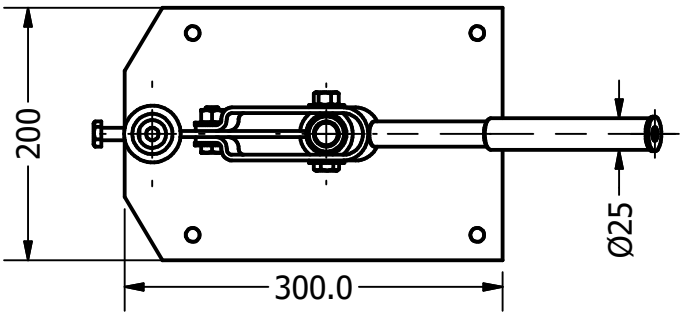

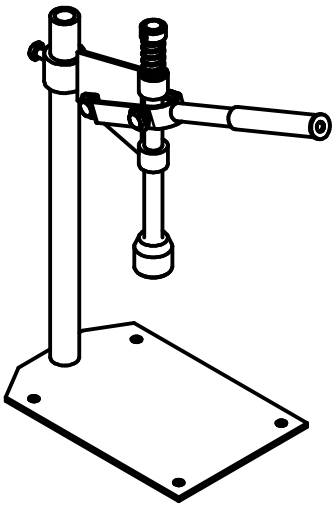

PROJEKT Krähenkappen-Maschine		ERSTELLT VON D. Mosquera	GENEHMIGT VON D. Jeager		
TEIL-NAME Kappenmaschine		TEIL-CODE A2	DOKUMENTTYP ASSEMBLY	WERKSTOFF	
UMGESTALTET VON OPEN SOURCE ECOLOGY GERMANY	ENTWICKELT VON Practical ACTION	LIZENZ CERN-OHL	TEIL-NAME oseg_ccm_A1_cap-machine.iam	VERSION 1.0	MENGE
			SCALE 1:6	SEITE 2	DATE 16.11.20

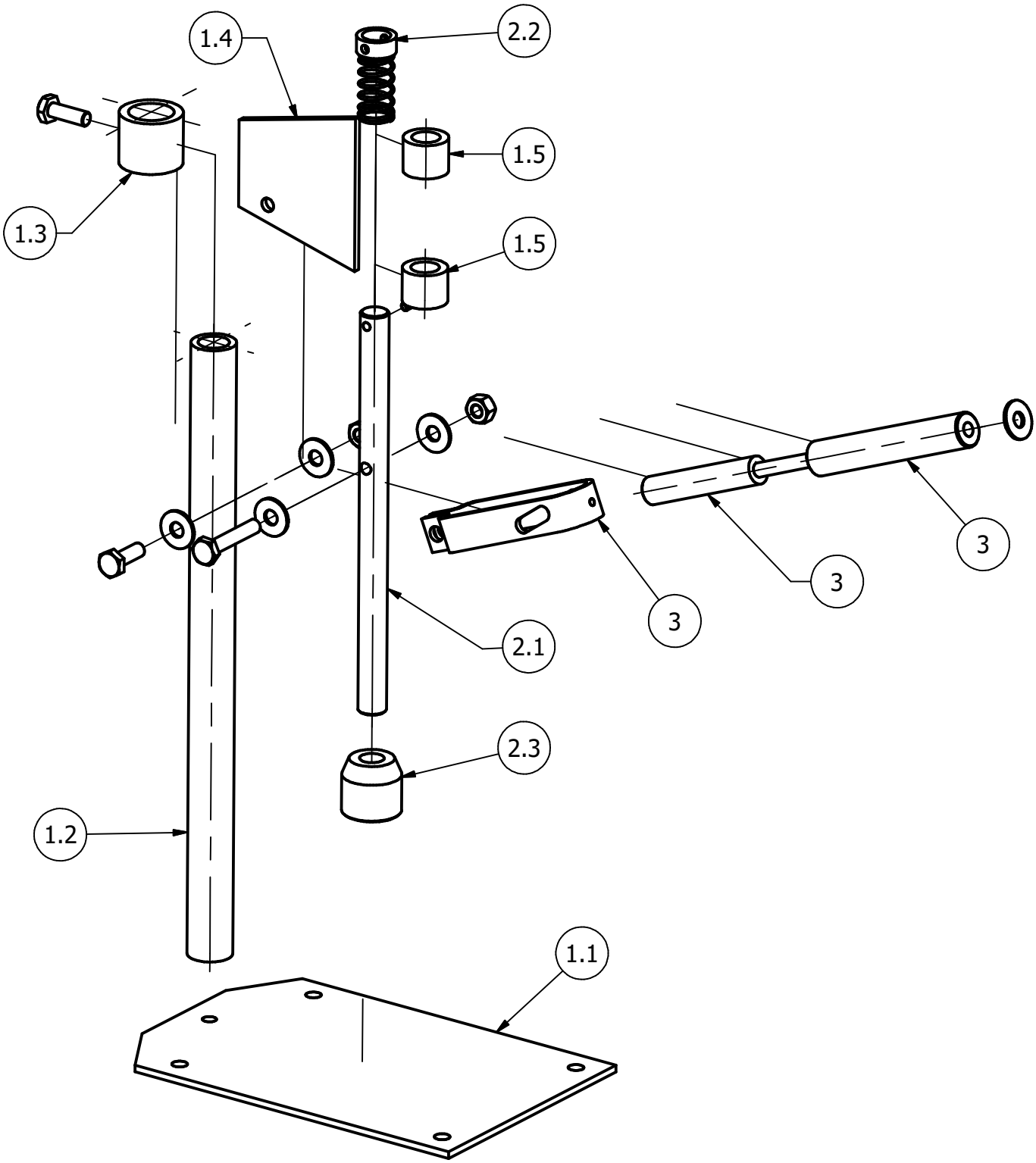

PROJEKT Krähenkappen-Maschine		ERSTELLT VON D. Mosquera	GENEHMIGT VON D. Jeager		
TEIL-NAME Präsentation		TEIL-CODE A2	DOKUMENTTYP ASSEMBLY	WERKSTOFF	
UMGESTALTET VON OPEN SOURCE ECOLOGY GERMANY	ENTWICKELT VON Practical ACTION	LIZENZ CERN-OHL	TEIL-NAME oseg_cm_A2_cap-machine.ipn	VERSION 1.0	MENGE
			SCALE 1:6	SEITE 3	DATE 16.11.20

Parts list

POS	Pos. old	QTY	TEIL NAME	DATEI-NAME	TEIL-TYP	SPEZIFIKATIONEN	SEITE
A1			Kappenmaschine	oseg_ccm_A1_cap-machine.iam	production		1
							2
A2			Präsentation der Verschließmaschine	oseg_ccm_A1_cap-machine.ipn	production		3
B			Teileliste der Verschließmaschine	oseg_ccm_B_parts-list.			4
1			Basis-Sockel	oseg_ccm_1_base-pedestal.iam			5
1.1	1		Sockelblatt	oseg_ccm_1.1_base-sheet.ipt	production	Stahl ASTM A36	7
1.2	2		Säule	oseg_ccm_1.2_column.ipt	production	Stahl ASTM A36	8
1.3	3		Buchse für Höhe	oseg_ccm_1.3_bush-for-height.ipt	production	Stahl ASTM A36	9
1.4	4		Bremse	oseg_ccm_1.4_braket.ipt	production	Stahl ASTM A36	10
1.5	5	2	Buchse für Welle	oseg_ccm_1.5_Bush-for-shaft.ipt	production	Stahl ASTM A36	11
1.6	13	2	Schraube Sechskantkopf		Standart	ISO- M10 x 30	
1.7	16	2	Sechskantmutter		Standart	Schwere Sechskantmutter Metrisch M10x1,75	
2			Welle für Kappen	oseg_ccm_2_shaft-for-caps.iam			12
2.1	6		Welle	oseg_ccm_2.1_shaft.ipt	production	Stahl ASTM A36	14
2.2	7		Wellenanschlag	oseg_ccm_2.2_shaft-stop.ipt	production	Stahl ASTM A36	15
2.3	8		Kappenhalter	oseg_ccm_2.3_cap-holder.ipt	production	Stahl ASTM A36	16
2.4	18		Splint	oseg_ccm_2.4_splint-pin.ipt	Standart	Durchm. 3 x 20	17
2.5	12		Feder	oseg_ccm_2.5_spring.ipt	Standart	Durchmesser 20-1-76	18
3			Gabelhebel	oseg_ccm_3_fork-lever.iam			19
3.1	9		Gabel	oseg_ccm_3.1_fork.ipt	production	Stahl ASTM A36	21
3.2	10		Hebel	oseg_ccm_3.2_lever.ipt	production	Stahl ASTM A36	22
3.3	11		Handgriff	oseg_ccm_3.3_handler.ipt	production	Stahl ASTM A36	23
3.4	14-15	1	Schraube Sechskantkopf		Standart	ISO- M10 x 50	
3.5	16	1	Sechskantmutter		Standart	Schwere Sechskantmutter Metrisch M10x1,75	
3.6	17	2	Glatte Unterlegscheiben		Standart	ISO -ST 10-140 HV	

PROJEKT Krähenkappen-Maschine	ERSTELLT VON D. Mosquera	GENEHMIGT VON D. Jeager		
TEIL-NAME Teileliste	TEIL-CODE B1	DOKUMENTTYP List Part	WERKSTOFF	
UMGESTALTET VON OPEN SOURCE ECOLOGY GERMANY / ENTWICKELT VON Practical ACTION	LIZENZ CERN-OHL	TEIL-NAME	VERSION 1.0	MENGE
		SCALE	SEITE 4	DATE 16.11.20

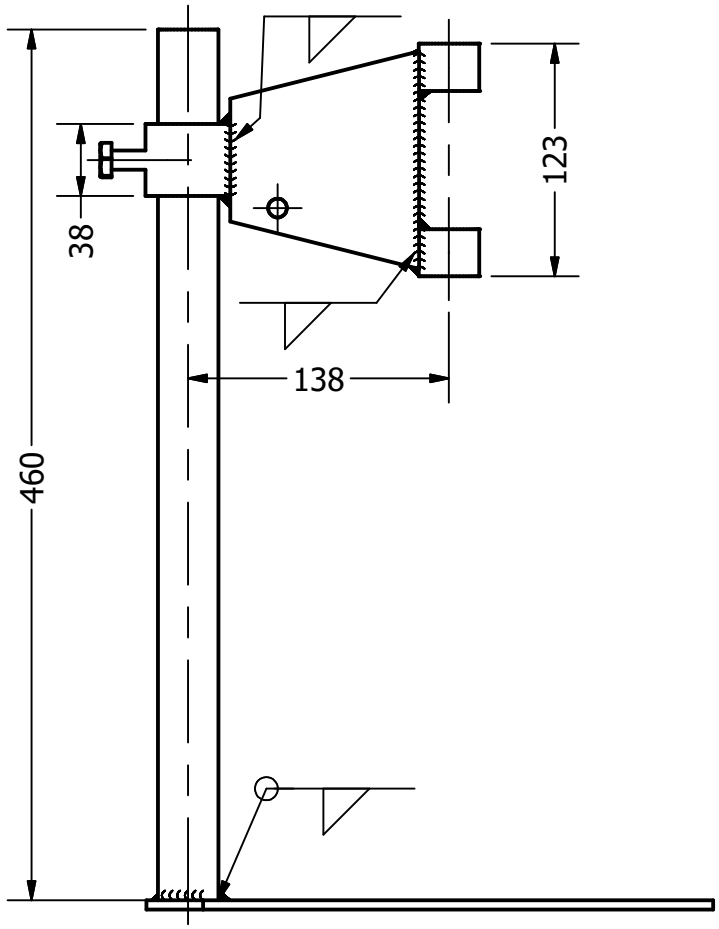

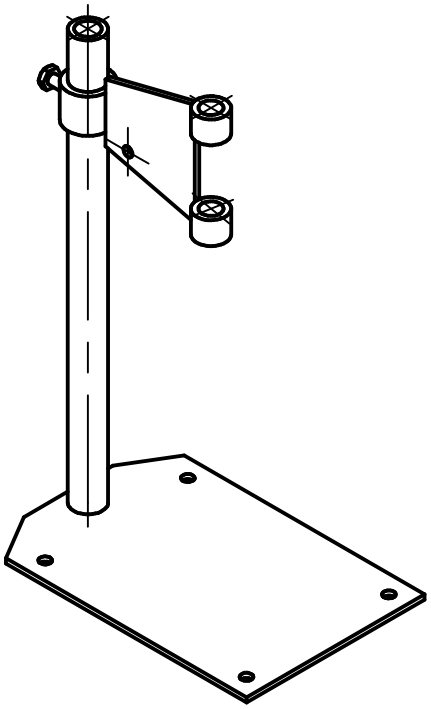

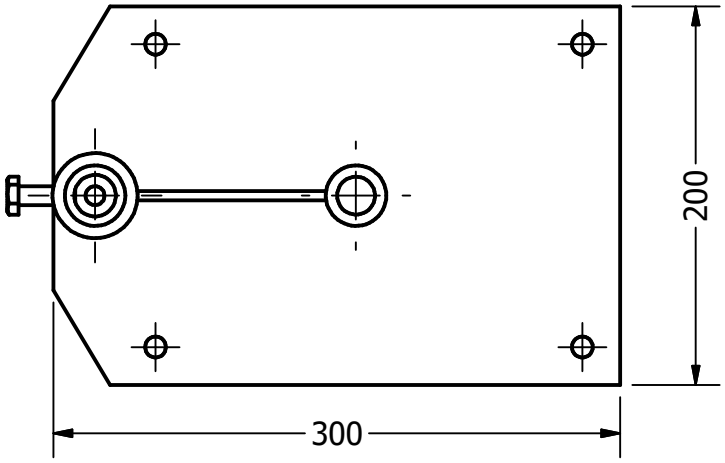

PROJEKT Krähenkappen-Maschine		ERSTELLT VON D. Mosquera	GENEHMIGT VON D. Jeager		
TEIL-NAME Basis-Sockel		TEIL-CODE 1	DOKUMENTTYP ASSEMBLY	WERKSTOFF	
UMGESTALTET VON OPEN SOURCE ECOLOGY GERMANY	ENTWICKELT VON Practical ACTION	LIZENZ CERN-OHL	TEIL-NAME oseg_ccm_1_base-pedestal.iam	VERSION 1.0	MENGE
			SCALE 1:4	SEITE 5	DATE 16.11.20

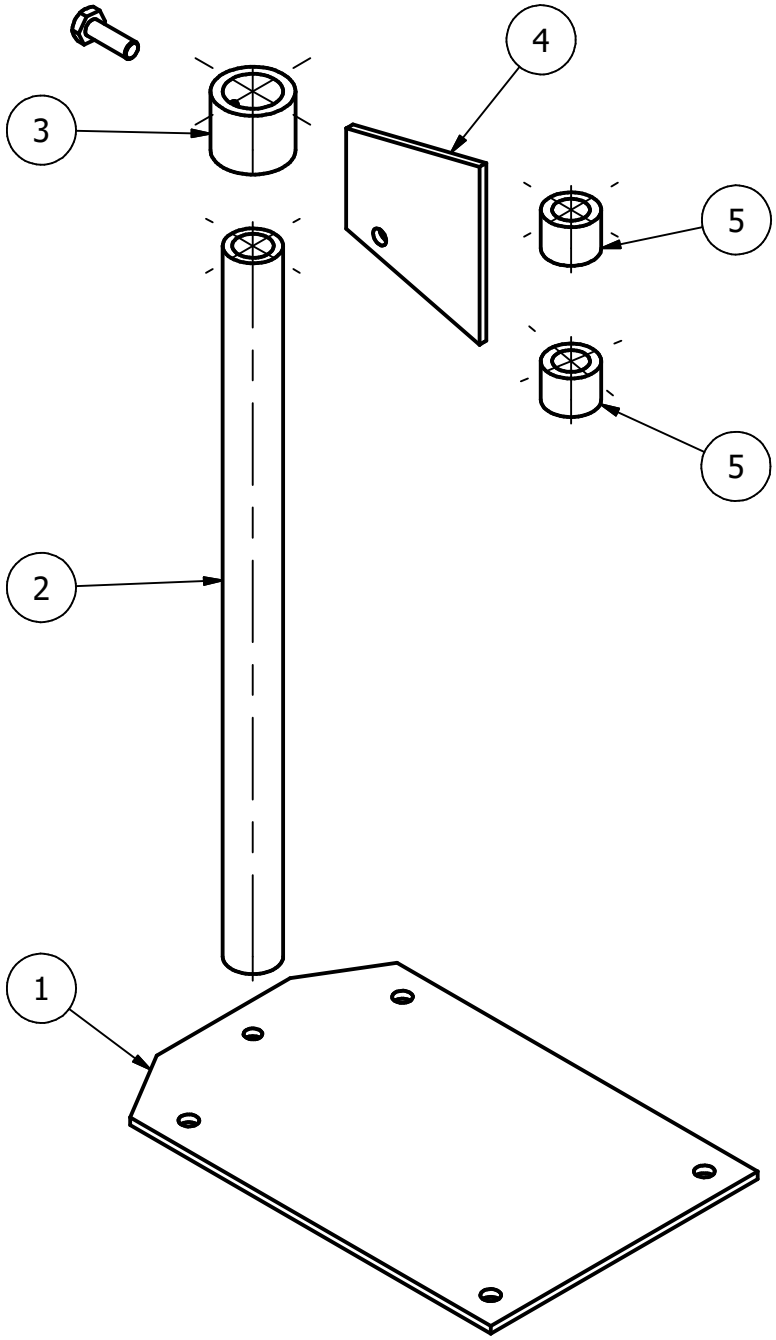

PROJEKT Krähenkappen-Maschine		ERSTELLT VON D. Mosquera	GENEHMIGT VON D. Jeager		
TEIL-NAME Basis-Sockel		TEIL-CODE 1	DOKUMENTTYP ASSEMBLY	WERKSTOFF	
UMGESTALTET VON OPEN SOURCE ECOLOGY GERMANY	ENTWICKELT VON Practical ACTION	LIZENZ CERN-OHL	TEIL-NAME oseg_ccm_1_base-pedestal.iam	VERSION 1.0	MENGE
			SCALE 1:4	SEITE 6	DATE 16.11.20

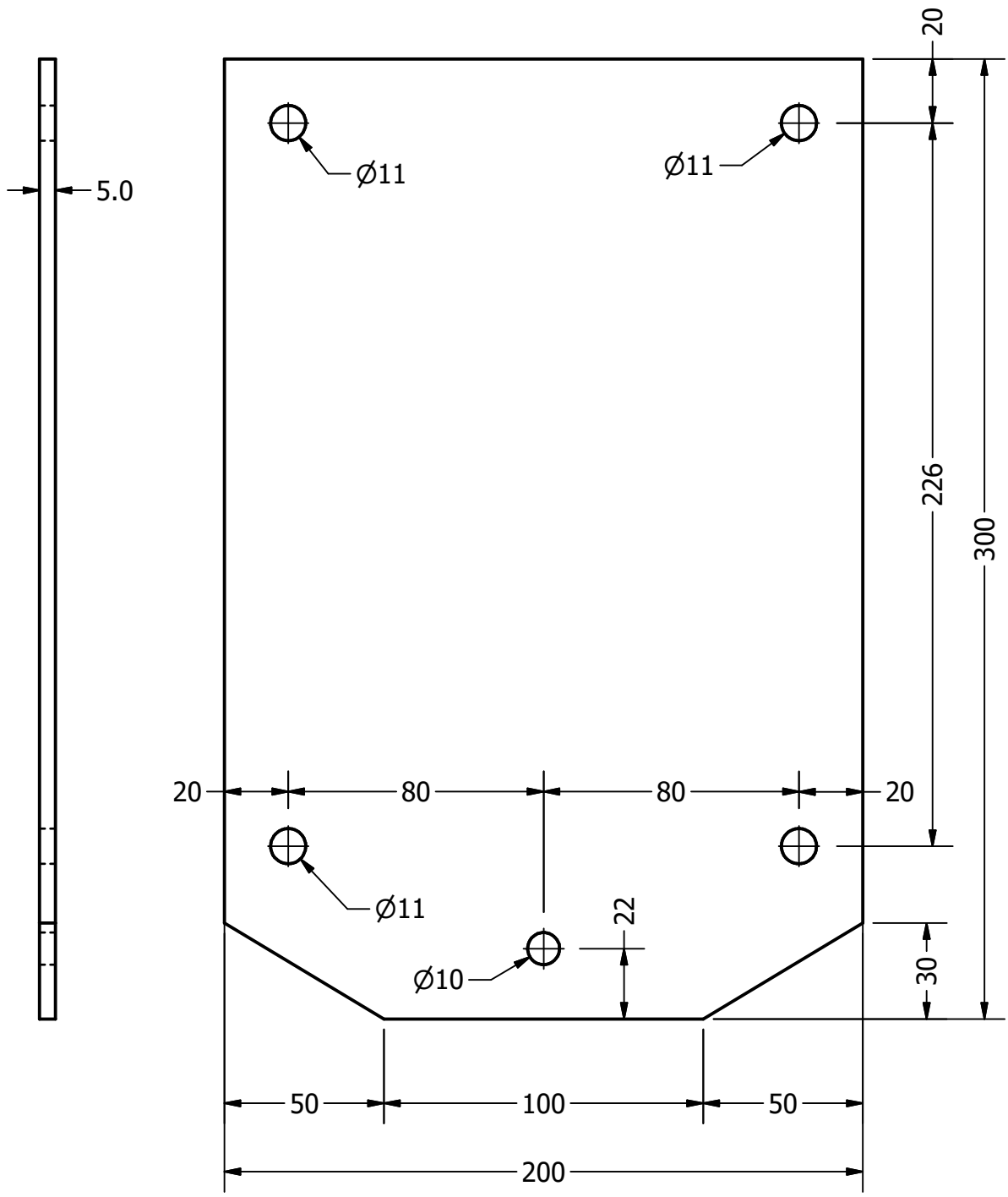

PROJEKT Krähenkappen-Maschine		ERSTELLT VON D. Mosquera	GENEHMIGT VON D. Jeager		
TEIL-NAME Sockelblatt		TEIL-CODE 1.1	DOKUMENTTYP part	WERKSTOFF Stahl ASTM A36	
UMGESTALTET VON OPEN SOURCE ECOLOGY GERMANY	ENTWICKELT VON Practical ACTION	LIZENZ CERN-OHL	TEIL-NAME oseg_ccm_1.1_base-sheet.ipt	VERSION 1.0	MENGE
			SCALE 1:2	SEITE 7	DATE 16.11.20

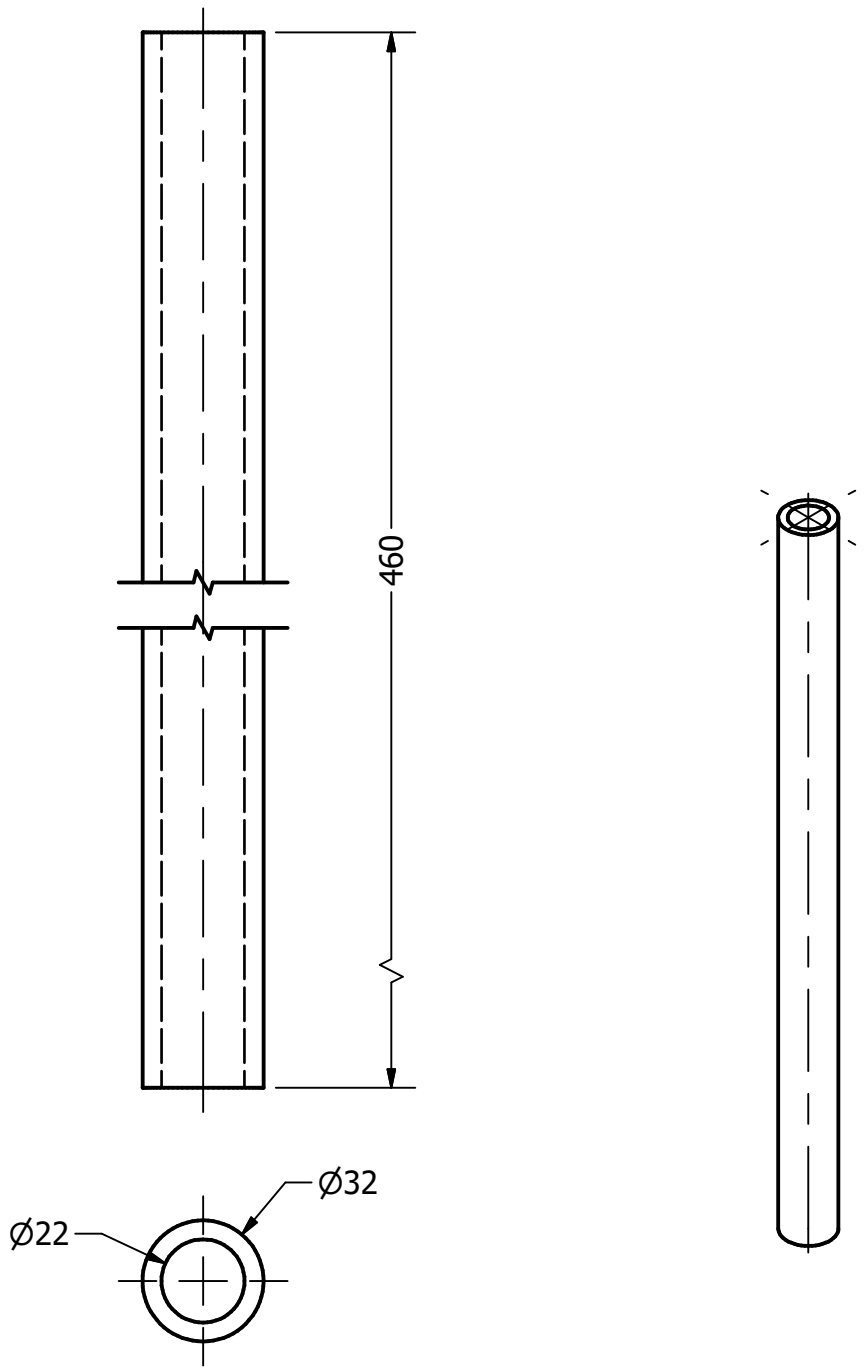

PROJEKT Krähenkappen-Maschine		ERSTELLT VON D. Mosquera	GENEHMIGT VON D. Jeager		
TEIL-NAME Säule		TEIL-CODE 1.2	DOKUMENTTYP part	WERKSTOFF Stahl ASTM A36	
UMGESTALTET VON OPEN SOURCE ECOLOGY GERMANY	ENTWICKELT VON Practical ACTION	LIZENZ CERN-OHL	TEIL-NAME oseg_ccm_1.2_column.ipt	VERSION 1.0	MENGE 1
			SCALE 1:2	SEITE 8	DATE 16.11.20

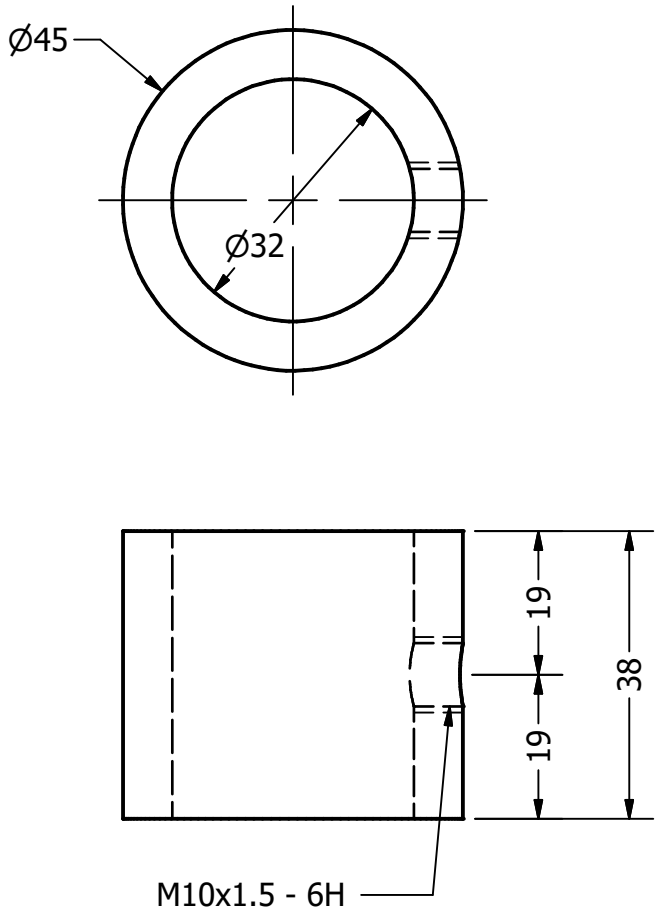

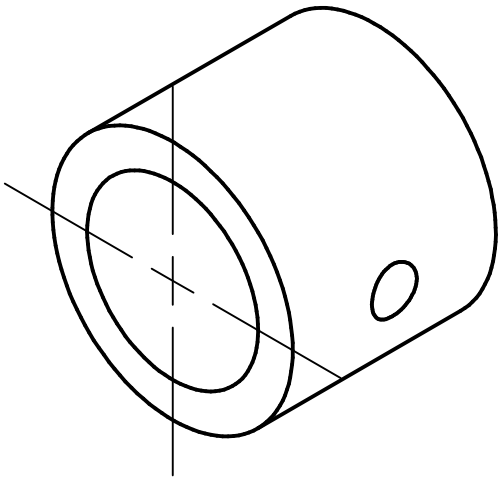

PROJEKT Krähenkappen-Maschine		ERSTELLT VON D. Mosquera	GENEHMIGT VON D. Jeager		
TEIL-NAME Buchse für Höhe		TEIL-CODE 1.3	DOKUMENTTYP part	WERKSTOFF Stahl ASTM A36	
UMGESTALTET VON OPEN SOURCE ECOLOGY GERMANY	ENTWICKELT VON Practical ACTION	LIZENZ CERN-OHL	TEIL-NAME oseg_ccm_1.3_bush-for-height.ipt	VERSION 1.0	MENGE 1
			SCALE 1:1	SEITE 9	DATE 16.11.20

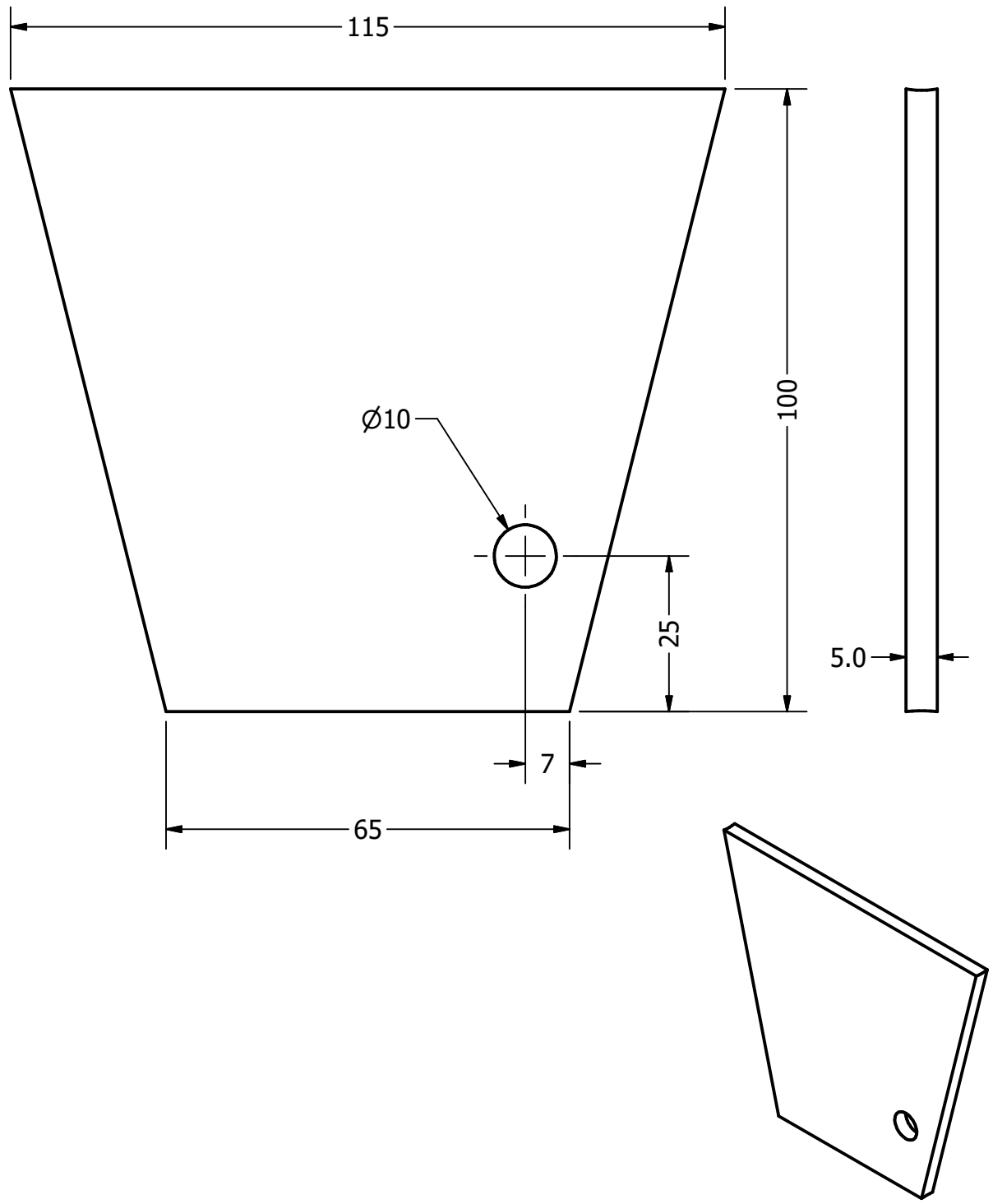

PROJEKT Krähenkappen-Maschine		ERSTELLT VON D. Mosquera	GENEHMIGT VON D. Jeager		
TEIL-NAME Bremse		TEIL-CODE 1.4	DOKUMENTTYP part	WERKSTOFF Stahl ASTM A36	
UMGESTALTET VON OPEN SOURCE ECOLOGY GERMANY	ENTWICKELT VON Practical ACTION	LIZENZ CERN-OHL	TEIL-NAME oseg_ccm_1.4_braket.ipt	VERSION 1.0	MENGE 1
			SCALE 1:1	SEITE 10	DATE 16.11.20

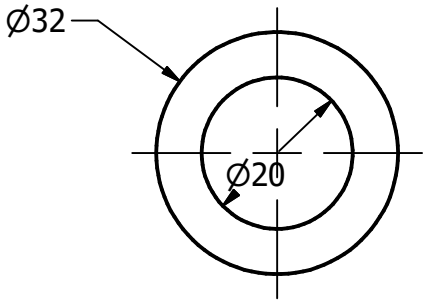

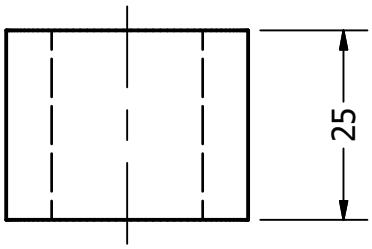

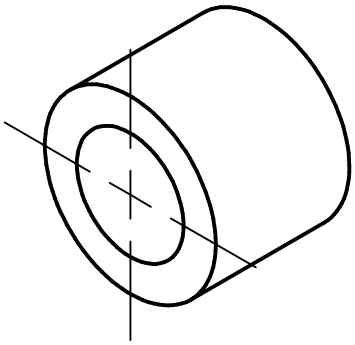

PROJEKT Krähenkappen-Maschine		ERSTELLT VON D. Mosquera	GENEHMIGT VON D. Jeager		
TEIL-NAME Buchse für Welle		TEIL-CODE 1.5	DOKUMENTTYP part	WERKSTOFF Stahl ASTM A36	
UMGESTALTET VON OPEN SOURCE ECOLOGY GERMANY	ENTWICKELT VON Practical ACTION	LIZENZ CERN-OHL	TEIL-NAME oseg_ccm_1.5_Bush-for-shaft.ipt	VERSION 1.0	MENGE 2
			SCALE 1:1	SEITE 11	DATE 16.11.20

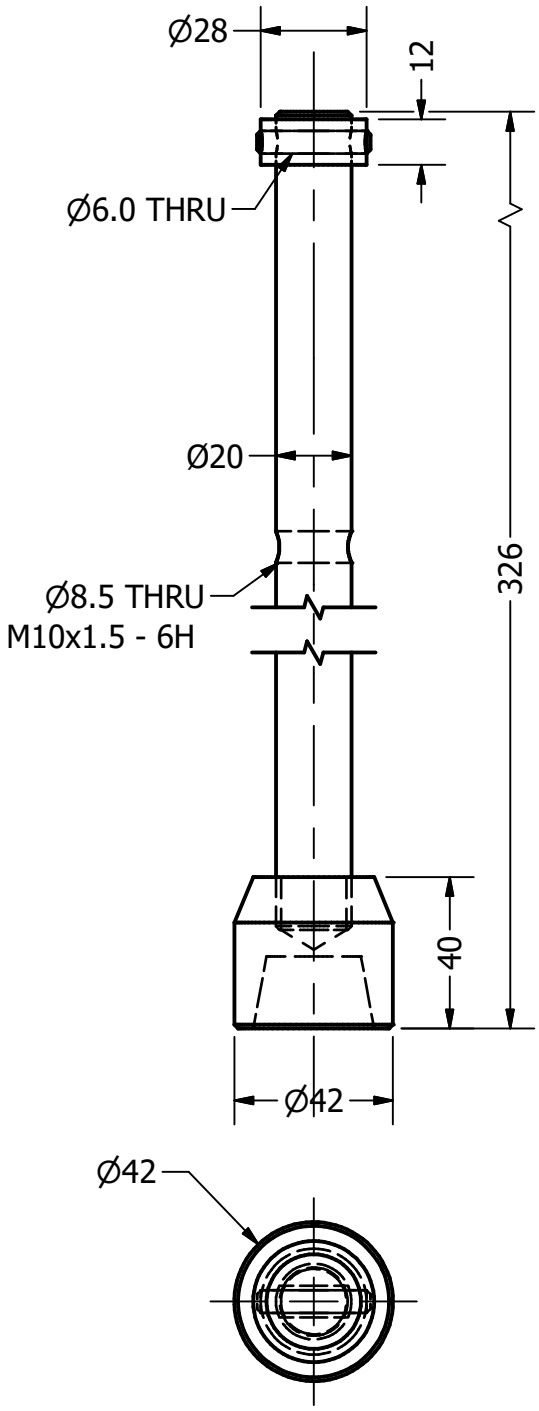

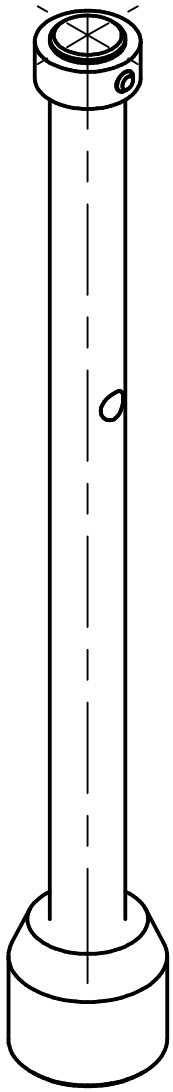

PROJEKT Krähenkappen-Maschine		ERSTELLT VON D. Mosquera	GENEHMIGT VON D. Jeager		
TEIL-NAME Welle für Kappen		TEIL-CODE 2	DOKUMENTTYP ASSEMBLY	WERKSTOFF	
UMGESTALTET VON OPEN SOURCE ECOLOGY GERMANY	ENTWICKELT VON Practical ACTION	LIZENZ CERN-OHL	TEIL-NAME oseg_ccm_2_shaft-for-caps.iam	VERSION 1.0	MENGE
			SCALE 1:2	SEITE 12	DATE 16.11.20

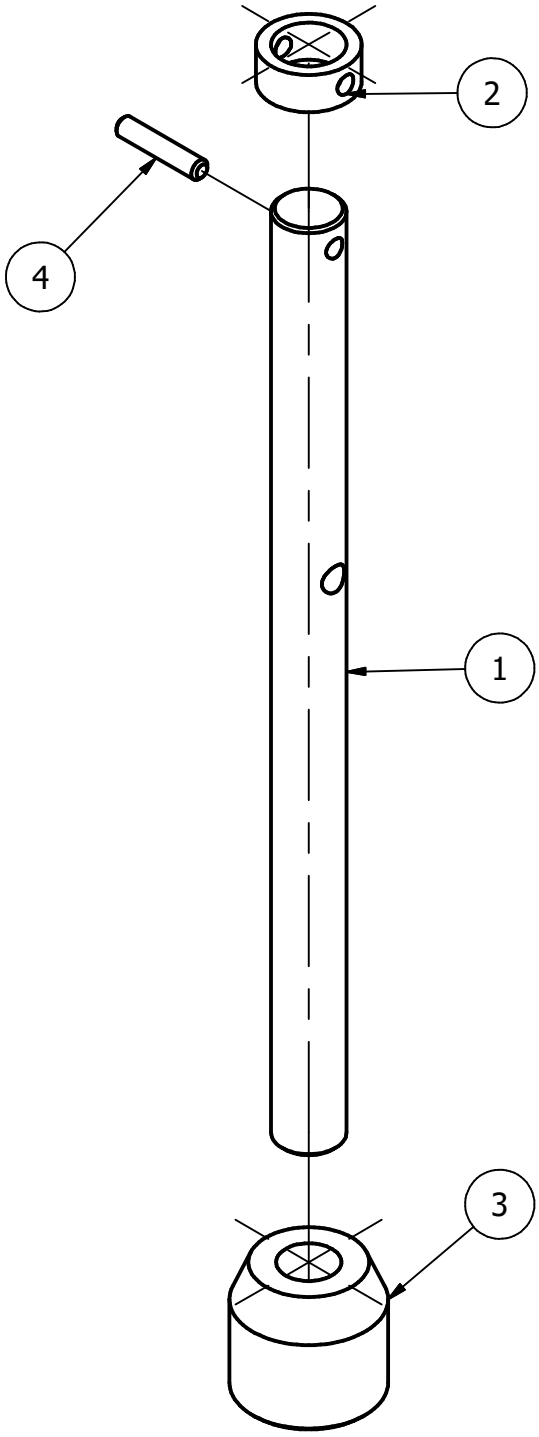

PROJEKT Krähenkappen-Maschine		ERSTELLT VON D. Mosquera	GENEHMIGT VON D. Jeager		
TEIL-NAME Welle für Kappen		TEIL-CODE 2	DOKUMENTTYP ASSEMBLY	WERKSTOFF	
UMGESTALTET VON OPEN SOURCE ECOLOGY GERMANY	ENTWICKELT VON Practical ACTION	LIZENZ CERN-OHL	TEIL-NAME oseg_ccm_2_shaft-for-caps.iam	VERSION 1.0	MENGE
			SCALE 1:2	SEITE 13	DATE 16.11.20

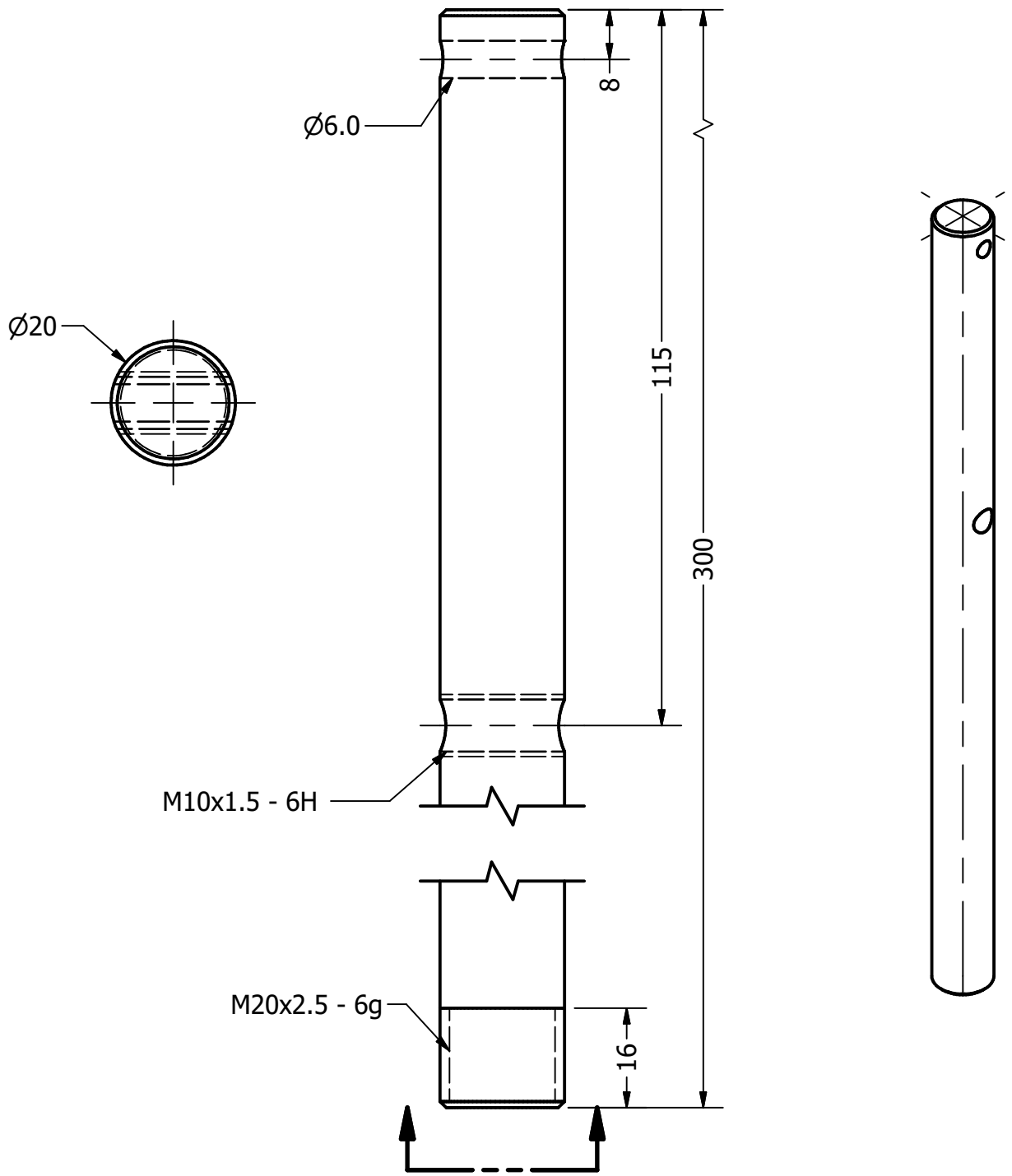

PROJEKT Krähenkappen-Maschine		ERSTELLT VON D. Mosquera	GENEHMIGT VON D. Jeager		
TEIL-NAME Welle		TEIL-CODE 2.1	DOKUMENTTYP part	WERKSTOFF Stahl ASTM A36	
UMGESTALTET VON OPEN SOURCE ECOLOGY GERMANY	ENTWICKELT VON Practical ACTION	LIZENZ CERN-OHL	TEIL-NAME oseg_ccm_2.1_shaft.ipt	VERSION 1.0	MENGE 1
			SCALE 1:1	SEITE 14	DATE 16.11.20

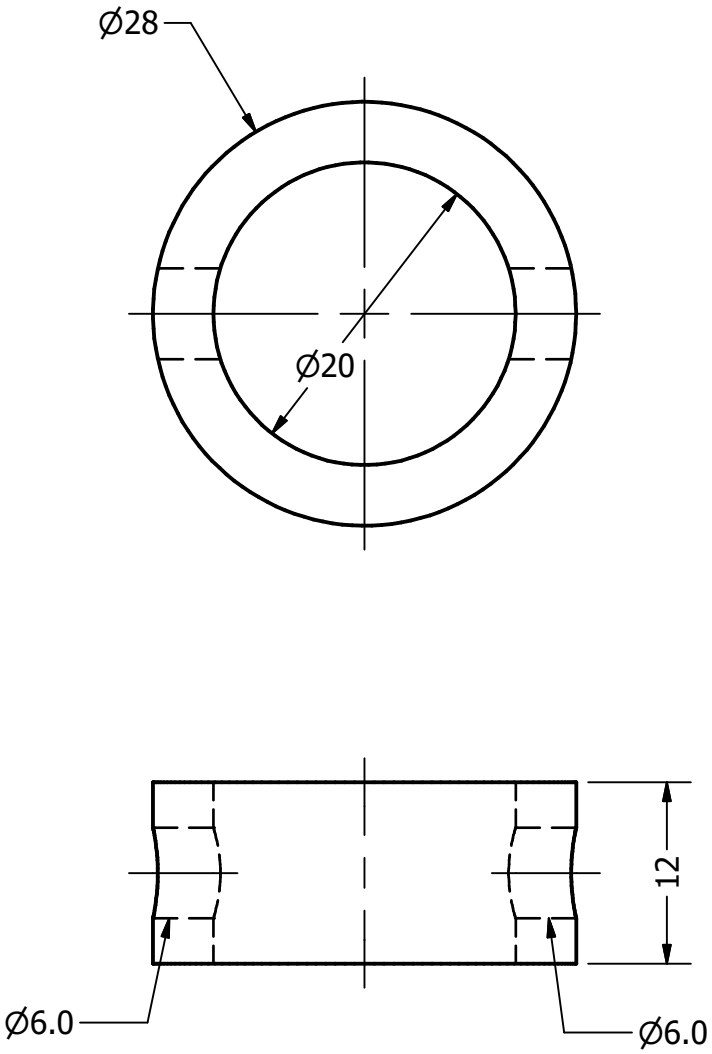

PROJEKT Krähenkappen-Maschine		ERSTELLT VON D. Mosquera	GENEHMIGT VON D. Jeager		
TEIL-NAME Wellenanschlag		TEIL-CODE 2.2	DOKUMENTTYP part	WERKSTOFF Stahl ASTM A36	
UMGESTALTET VON OPEN SOURCE ECOLOGY GERMANY	ENTWICKELT VON Practical ACTION	LIZENZ CERN-OHL	TEIL-NAME oseg_ccm_2.2_shaft-stop.ipt	VERSION 1.0	MENGE 1
			SCALE 2:1	SEITE 15	DATE 16.11.20

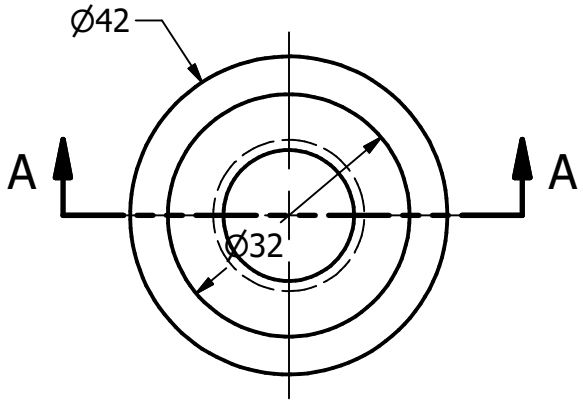

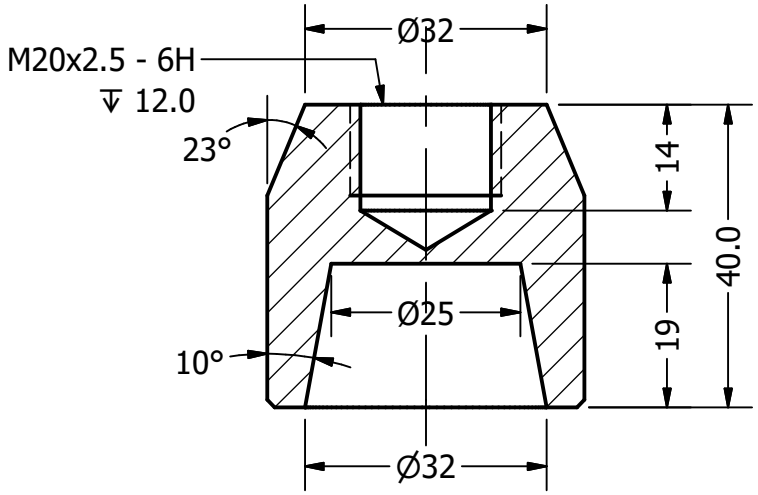

SECTION A-A

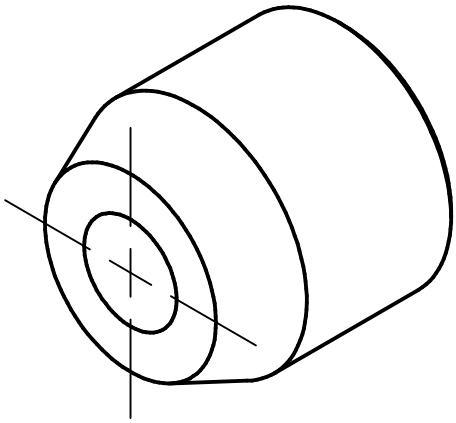

PROJEKT Krähenkappen-Maschine		ERSTELLT VON D. Mosquera	GENEHMIGT VON D. Jeager		
TEIL-NAME Kappenhalter		TEIL-CODE 2.3	DOKUMENTTYP part	WERKSTOFF Stahl ASTM A36	
UMGESTALTET VON OPEN SOURCE ECOLOGY GERMANY	ENTWICKELT VON Practical ACTION	LIZENZ CERN-OHL	TEIL-NAME oseg_ccm_2.3_cap-holder.ipt	VERSION 1.0	MENGE 1
			SCALE 1:1	SEITE 16	DATE 16.11.20

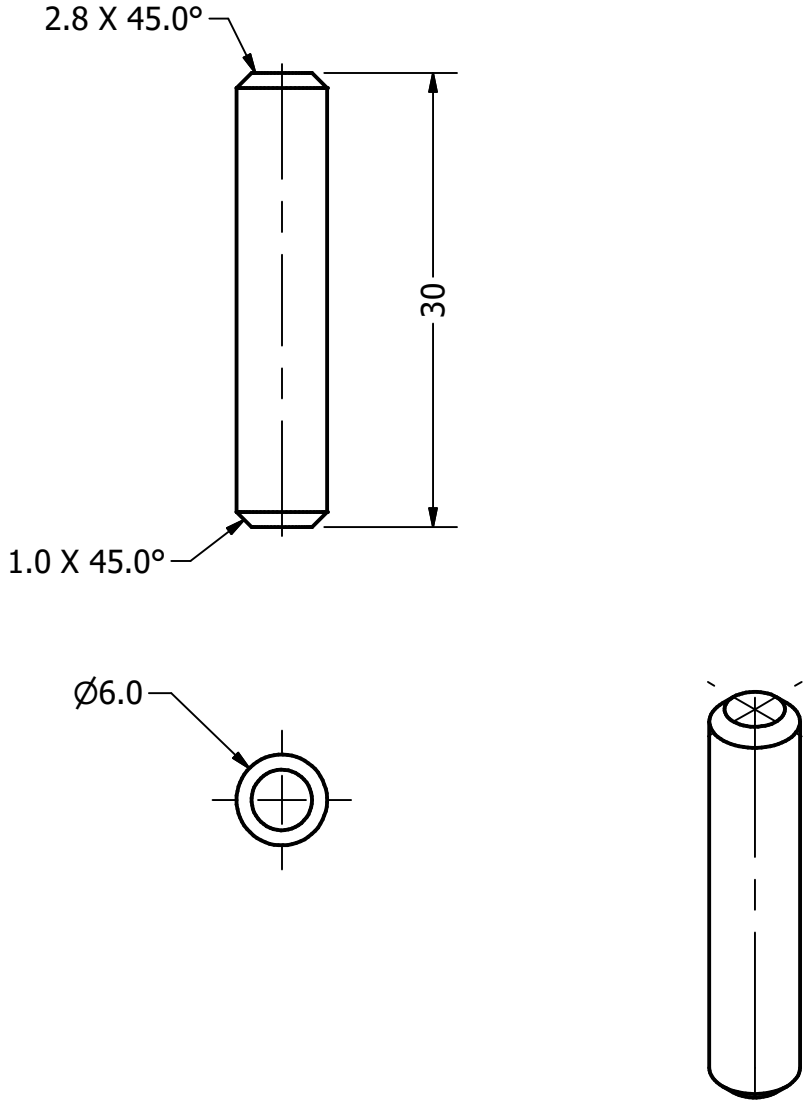

PROJEKT Krähenkappen-Maschine		ERSTELLT VON D. Mosquera	GENEHMIGT VON D. Jeager		
TEIL-NAME Splint		TEIL-CODE 2.4	DOKUMENTTYP part	WERKSTOFF Stahl ASTM A36	
UMGESTALTET VON OPEN SOURCE ECOLOGY GERMANY	ENTWICKELT VON Practical ACTION	LIZENZ CERN-OHL	TEIL-NAME oseg_ccm_2.4_split-pin.ipt	VERSION 1.0	MENGE 1
			SCALE 2:1	SEITE 17	DATE 16.11.20

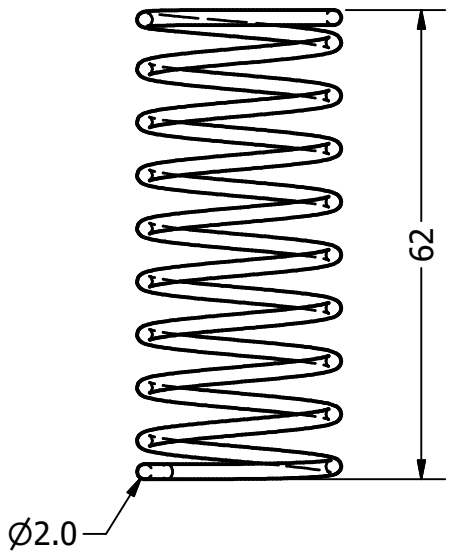

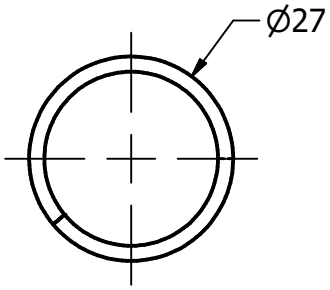

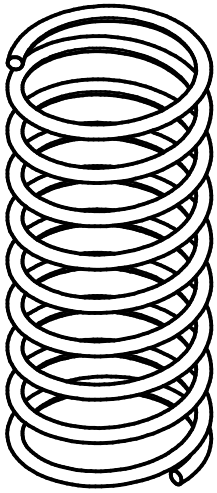

PROJEKT Krähenkappen-Maschine		ERSTELLT VON D. Mosquera	GENEHMIGT VON D. Jeager		
TEIL-NAME Feder		TEIL-CODE 2.5	DOKUMENTTYP part	WERKSTOFF	
UMGESTALTET VON OPEN SOURCE ECOLOGY GERMANY	ENTWICKELT VON Practical ACTION	LIZENZ CERN-OHL	TEIL-NAME oseg_ccm_2.5_spring.ipt	VERSION 1.0	MENGE 1
			SCALE 1:1	SEITE 18	DATE 16.11.20

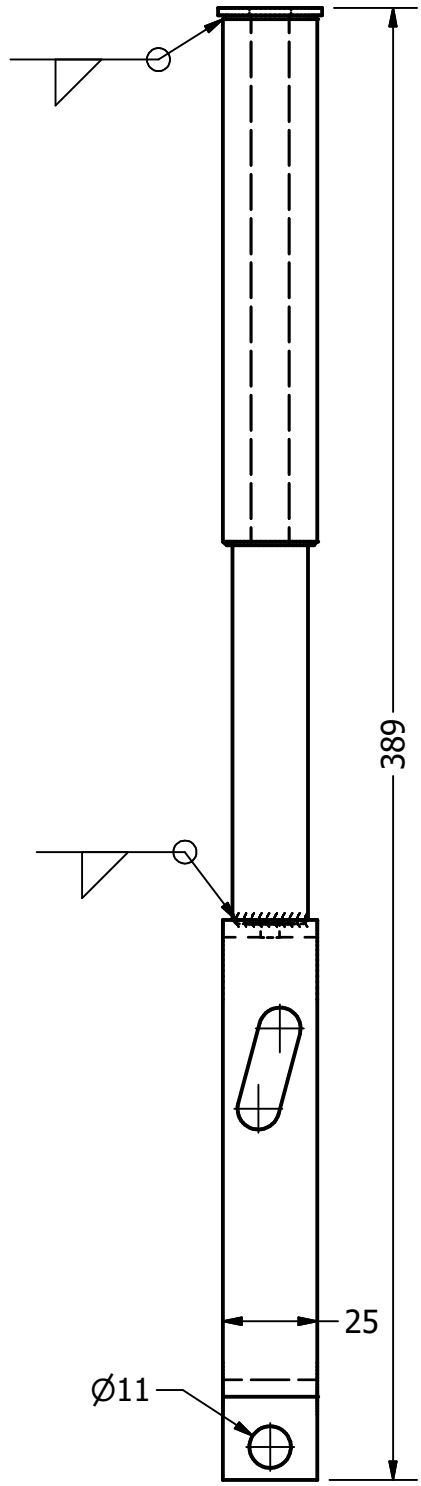

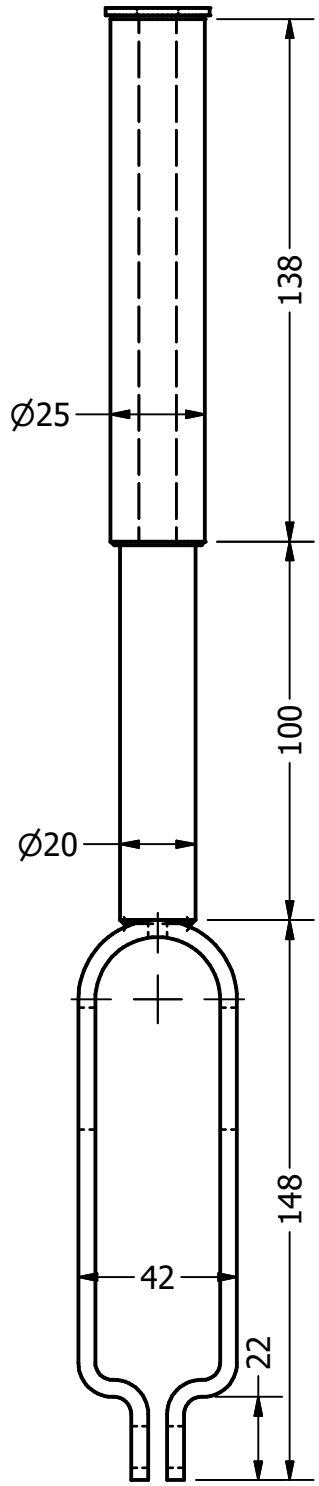

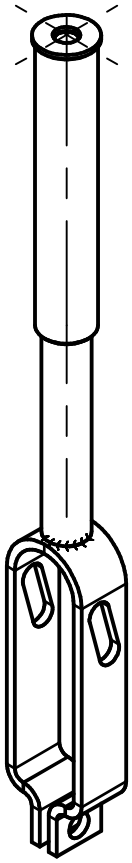

PROJEKT Krähenkappen-Maschine		ERSTELLT VON D. Mosquera	GENEHMIGT VON D. Jeager		
TEIL-NAME Gabelhebel		TEIL-CODE 3.0	DOKUMENTTYP ASSEMBLY	WERKSTOFF	
UMGESTALTET VON OPEN SOURCE ECOLOGY GERMANY	ENTWICKELT VON Practical ACTION	LIZENZ CERN-OHL	TEIL-NAME oseg_ccm_3_fork-lever.iam	VERSION 1.0	MENGE
			SCALE 1:2	SEITE 19	DATE 16.11.20

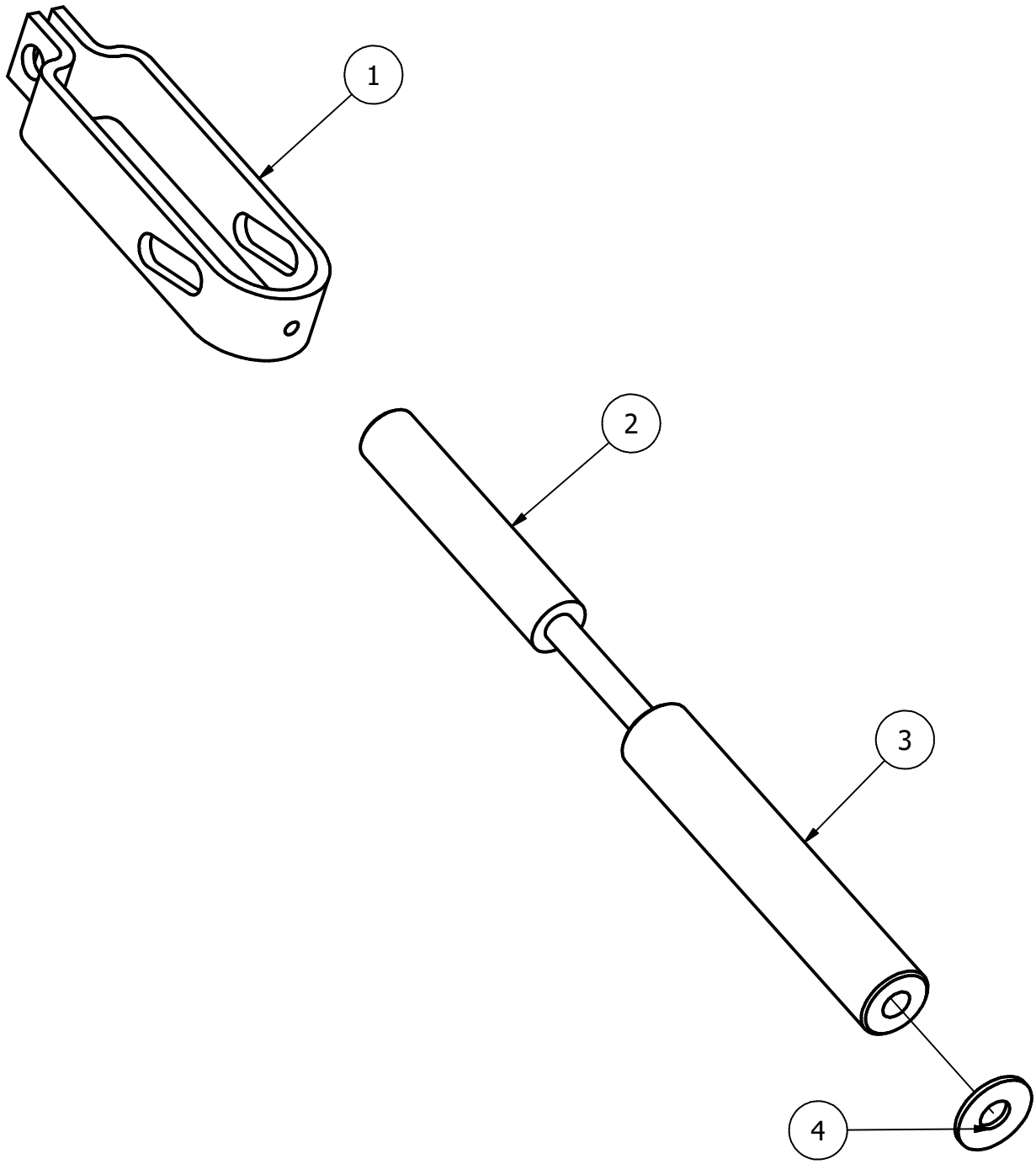

PROJEKT Krähenkappen-Maschine		ERSTELLT VON D. Mosquera	GENEHMIGT VON D. Jeager		
TEIL-NAME Gabelhebel		TEIL-CODE 3.0	DOKUMENTTYP ASSEMBLY	WERKSTOFF	
UMGESTALTET VON OPEN SOURCE ECOLOGY GERMANY	ENTWICKELT VON Practical ACTION	LIZENZ CERN-OHL	TEIL-NAME oseg_ccm_3_fork-lever.iam	VERSION 1.0	MENGE
			SCALE 1:2	SEITE 20	DATE 16.11.20

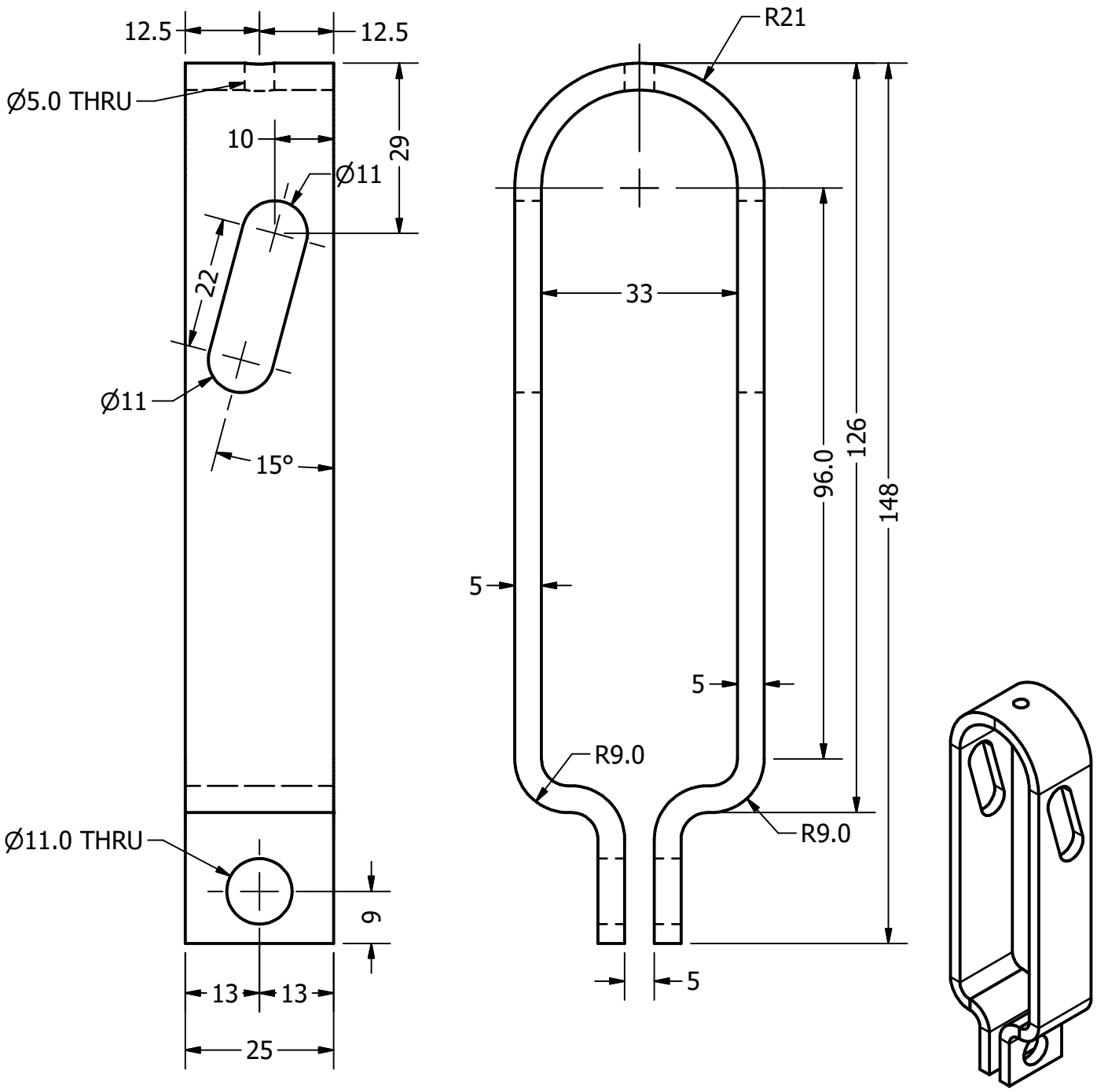

PROJEKT Krähenkappen-Maschine		ERSTELLT VON D. Mosquera	GENEHMIGT VON D. Jeager		
TEIL-NAME Gabel		TEIL-CODE 3.1	DOKUMENTTYP part	WERKSTOFF Stahl ASTM A36	
UMGESTALTET VON OPEN SOURCE ECOLOGY GERMANY	ENTWICKELT VON Practical ACTION	LIZENZ CERN-OHL	TEIL-NAME oseg_ccm_3.1_fork.ipt	VERSION 1.0	MENGE 1
			SCALE 1:1	SEITE 21	DATE 16.11.20

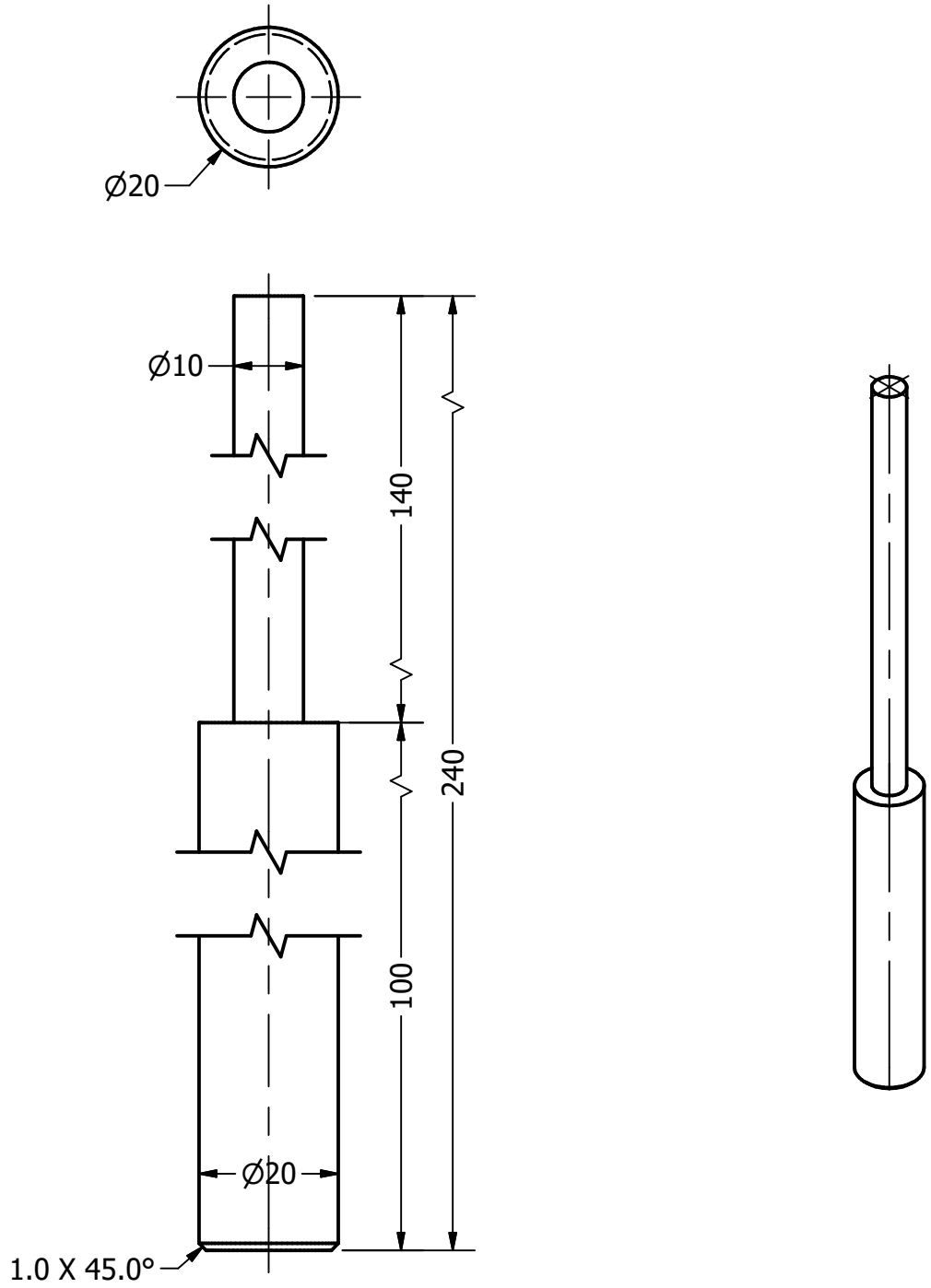

PROJEKT Krähenkappen-Maschine		ERSTELLT VON D. Mosquera	GENEHMIGT VON D. Jeager		
TEIL-NAME Hebel		TEIL-CODE 3.2	DOKUMENTTYP part	WERKSTOFF Stahl ASTM A36	
UMGESTALTET VON OPEN SOURCE ECOLOGY GERMANY	ENTWICKELT VON Practical ACTION	LIZENZ CERN-OHL	TEIL-NAME oseg_ccm_3.2_lever.ipt	VERSION 1.0	MENGE 1
			SCALE 1:1	SEITE 22	DATE 16.11.20

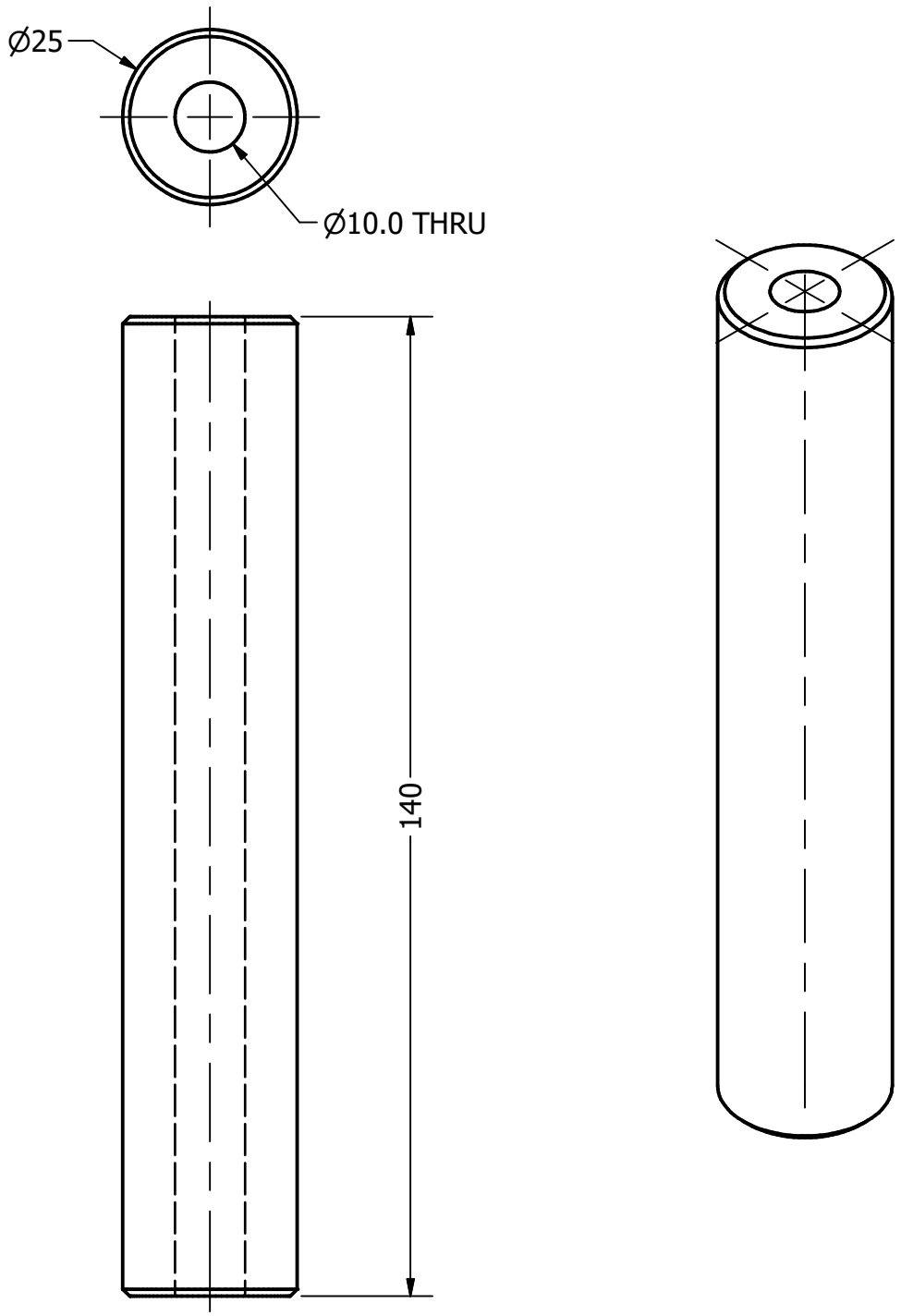

PROJEKT Krähenkappen-Maschine		ERSTELLT VON D. Mosquera	GENEHMIGT VON D. Jeager		
TEIL-NAME Handgriff		TEIL-CODE 3.3	DOKUMENTTYP part	WERKSTOFF Stahl ASTM A36	
UMGESTALTET VON OPEN SOURCE ECOLOGY GERMANY	ENTWICKELT VON Practical ACTION	LIZENZ CERN-OHL	TEIL-NAME oseg_ccm_3.3_handler.ipt	VERSION 1.0	MENGE 1
			SCALE 1:1	SEITE 23	DATE 16.11.20