ELEVATION (1 : 6)

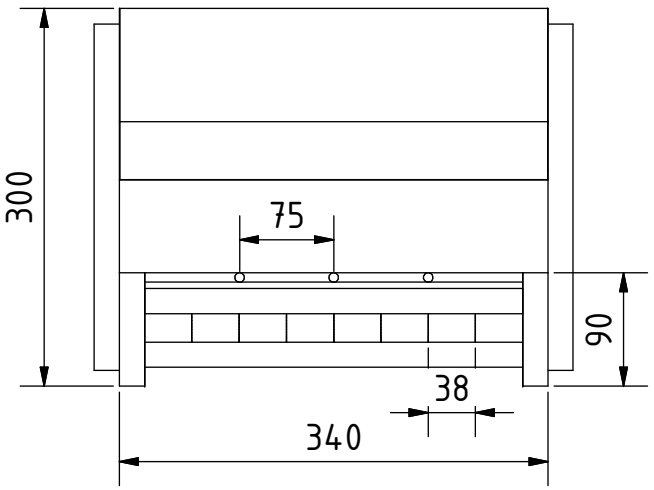

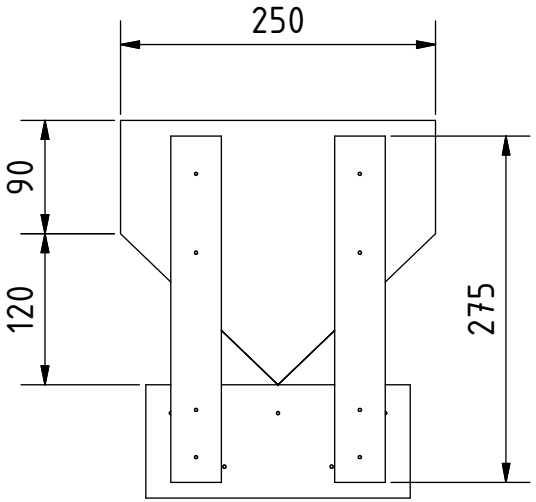

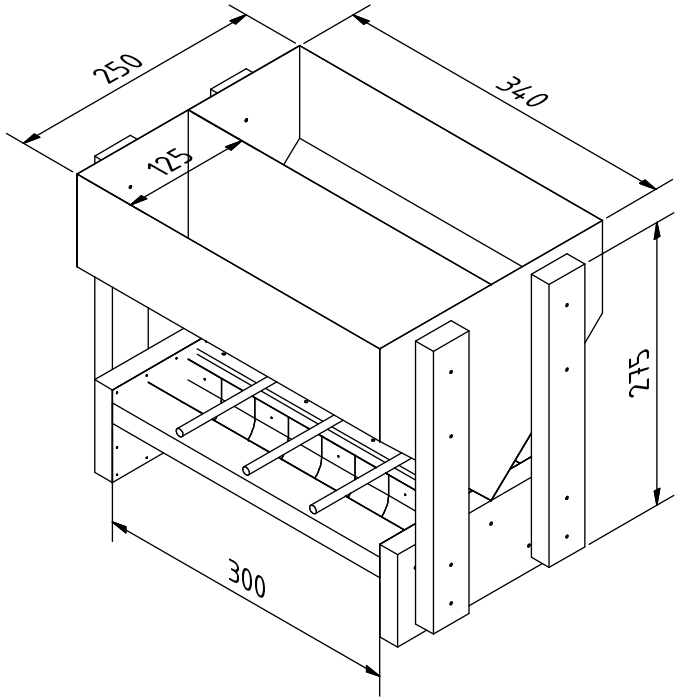

A-A (1 : 6)

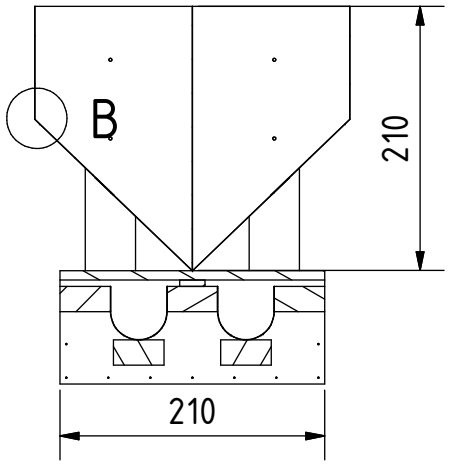

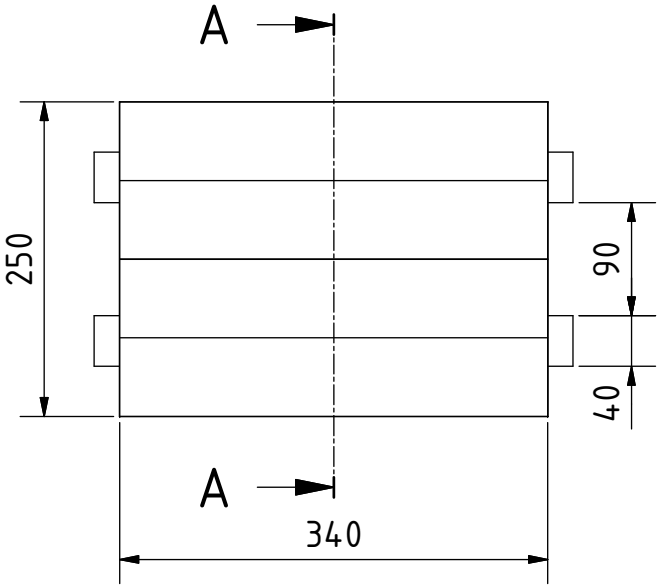

B (1 : 2)

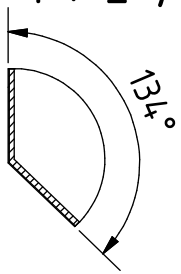

Note: All units in mm.

PROYECTO	CREADO POR	APROBADO POR	FECHA	VERSIÓN
Comedero de heno para conejos	J. Zeron	A. Morillo	31/07/2021	1.0
NOMBRE DE PIEZA	NOMBRE DE ARCHIVO			CÓDIGO
Vistas 3D	cvm_hm_hay-manger.iam			A1
DESARROLLADO POR	REDISEÑADO POR	TIPO DOC.	MATERIAL	CANTIDAD
Christian Veterinary Mission	OHO e.V.	Assembly		-
		LICENCIA	ESCALA	HOJA
		CC-BY-SA 4.0	1:6	1 /14

EXPLOSION (1 : 6)

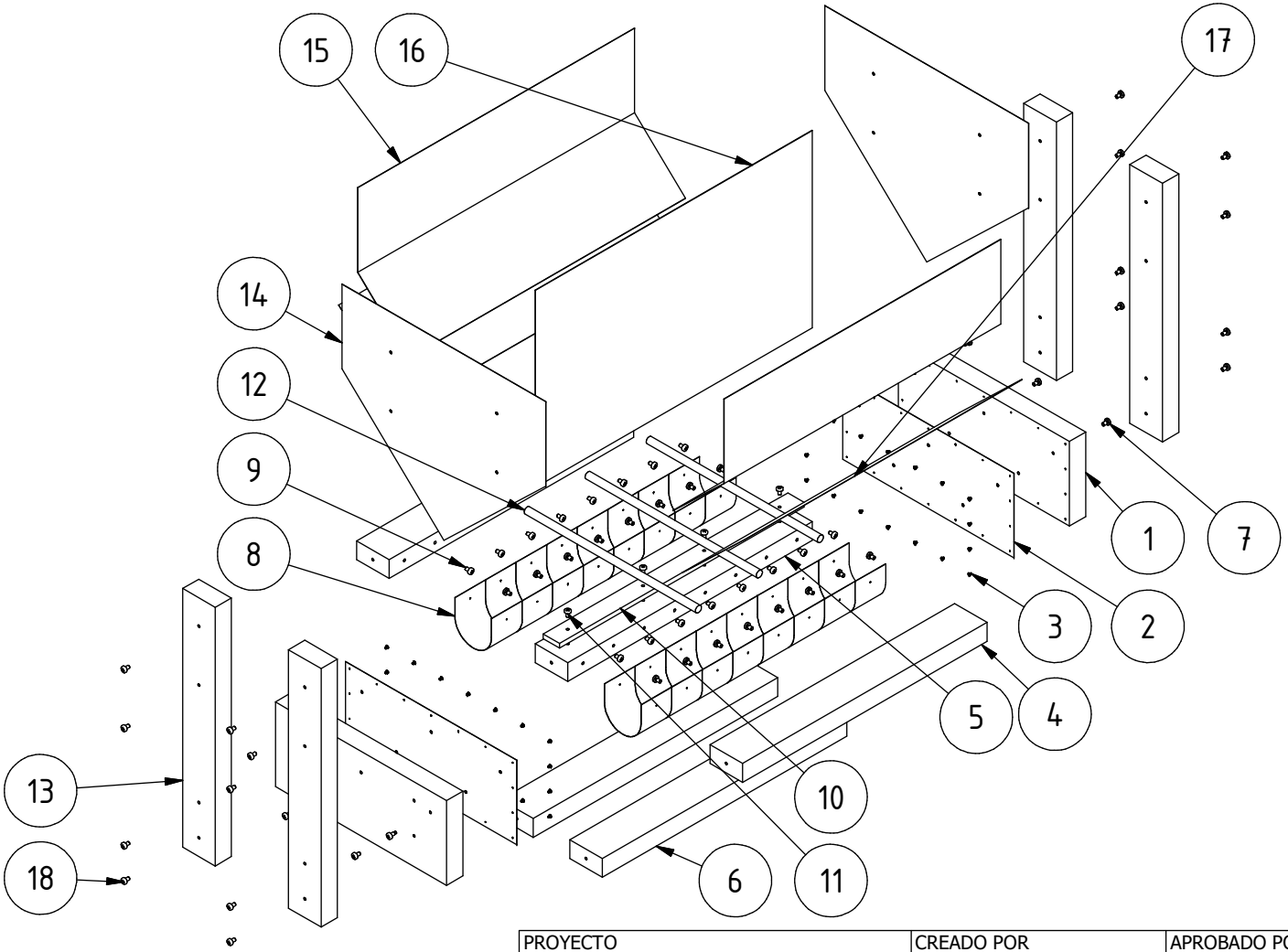

PROYECTO	CREADO POR	APROBADO POR	FECHA	VERSIÓN
Comedero de heno para conejos	J. Zeron	A. Morillo	31/07/2021	1.0
NOMBRE DE PIEZA	NOMBRE DE ARCHIVO			CÓDIGO
Despiece en 3D	cvm_hm_hay-manger.ipn			A2
DESARROLLADO POR	REDISEÑADO POR	TIPO DOC.	MATERIAL	CANTIDAD
Christian Veterinary Mission	OHO e.V.	Assembly		-
		LICENCIA	ESCALA	HOJA
		CC-BY-SA 4.0	1:6	2 /14

Parts list

POS	CANT	NOMBRE DE PIEZA	NOMBRE DE ARCHIVO	TIPO PZA	ESPECIFICACIONES	HOJA
A1	-	Vistas 3D	cvm_hm_hay-manger.iam	-	-	1
A2	-	Despiece en 3D	cvm_hm_hay-manger.ipn	-	-	2
B1	-	Lista de Piezas	cvm_hm_hay-manger.csv	-	-	3
C1	-	Notas tecnicas	-	-	-	4
1	1	Base	Base.ipt	Production	Madera secada al horno 20mm	5
2	2	Lamina de metal	Sheet metal.ipt	Production	24-G acero galvanizado	6
3	52	Tornillo A	-	Standard	DIN 97 tornillo 2x15mm	-
4	2	Tablero A	Board A.ipt	Production	Madera secada al horno 20x40mm	7
5	1	Tablero B	Board B.ipt	Production	Madera secada al horno 20x40mm	8
6	2	Tablero C	Board C.ipt	Production	Madera secada al horno 20x40mm	9
7	10	Tornillo B	-	Standard	DIN 97 tornillo 4x35mm	-
8	16	Lamina circular	Circular sheet.ipt	Production	24-G acero galvanizado	10
9	32	Tornillo C	-	Standard	DIN 97 tornillo 3x20mm	-
10	1	Pletina metalica	Metal bar.ipt	Production	Acero A36 pletina 50mm	11
11	4	Tornillo D	-	Standard	DIN 97 tornillo 5x35mm	-
12	3	Barra metalica	-	Production	Acero A36 barra 10mm	-
13	4	Soporte	Support.ipt	Production	Madera secada al horno 20x40mm	12
14	2	Lamina A	Sheet A.ipt	Production	26-G acero galvanizado	13
15	2	Lamina B	Sheet B.ipt	Production	26-G acero galvanizado	14
16	1	Lamina C	-	Production	26-G acero galvanizado 340x210mm	-
17	2	Malla de gallinero	-	Buy	16-G malla de gallinero 25x340x107mm	-
18	16	Tornillo E	-	Standard	DIN 97 tornillo 4x30mm	-

PROYECTO	CREADO POR	APROBADO POR	FECHA	VERSIÓN
Comedero de heno para conejos	J. Zeron	A. Morillo	31/07/2021	1.0
NOMBRE DE PIEZA	NOMBRE DE ARCHIVO			CÓDIGO
Lista de Piezas	cvm_hm_hay-manger.csv			B1
DESARROLLADO POR	REDISEÑADO POR	TIPO DOC.	MATERIAL	CANTIDAD
Christian Veterinary Mission	OHO e.V.	Parts list		-
		LICENCIA	ESCALA	HOJA
		CC-BY-SA 4.0		3 /14

TECHNICL NOTES	
NOTES	CONTENT
GENERAL NOTES	
Union method in metal sheets and mesh wire	- To join metal sheets apply welding electrospots. - To join the mesh wire to the steel sheets, use rivets.

PROYECTO	CREADO POR	APROBADO POR	FECHA	VERSIÓN
Comedero de heno para conejos	J. Zeron	A. Morillo	31/07/2021	1.0
NOMBRE DE PIEZA	NOMBRE DE ARCHIVO			CÓDIGO
Notas tecnicas	-			C1
DESARROLLADO POR	REDISEÑADO POR	TIPO DOC.	MATERIAL	CANTIDAD
Christian Veterinary Mission	OHO e.V.	Technical notes		-
		LICENCIA	ESCALA	HOJA
		CC-BY-SA 4.0		4 /14

FRONT (1 : 3)

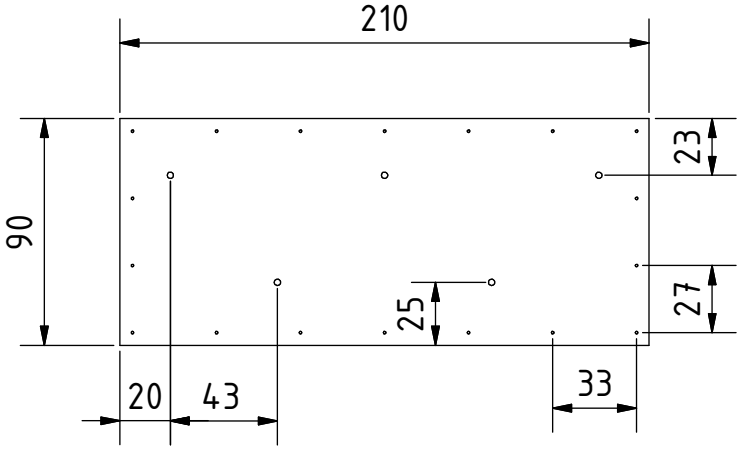

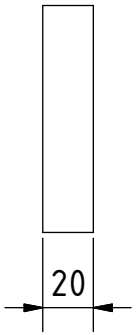

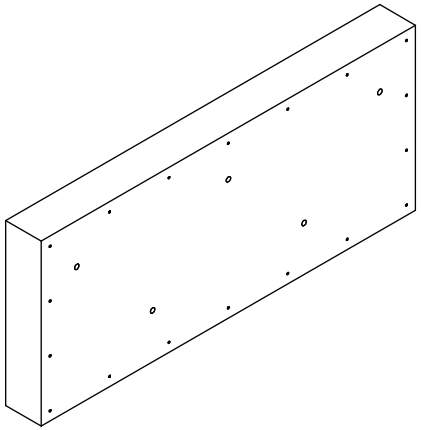

BACK (1 : 3)

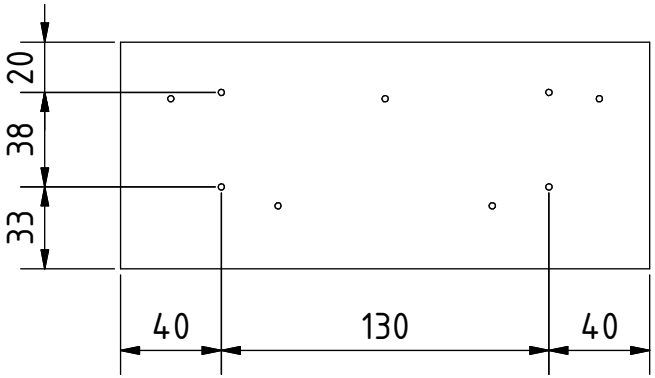

Note: All units in mm.

PROYECTO	CREADO POR	APROBADO POR	FECHA	VERSIÓN
Comedero de heno para conejos	J. Zeron	A. Morillo	31/07/2021	1.0
NOMBRE DE PIEZA	NOMBRE DE ARCHIVO			CÓDIGO
Base	Base.ipt			1
DESARROLLADO POR	REDISEÑADO POR	TIPO DOC.	MATERIAL	CANTIDAD
Christian Veterinary Mission	OHO e.V.	Part	Madera secada al horno	1
		LICENCIA	ESCALA	HOJA
		CC-BY-SA 4.0	1:3	5 /14

ELEVATION (1 : 2)

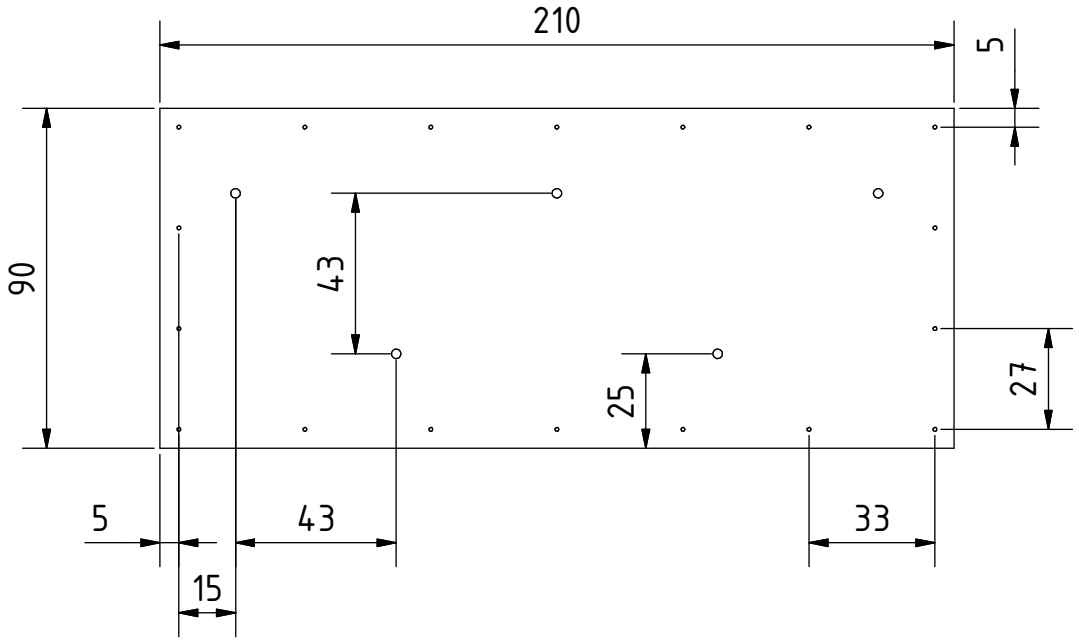

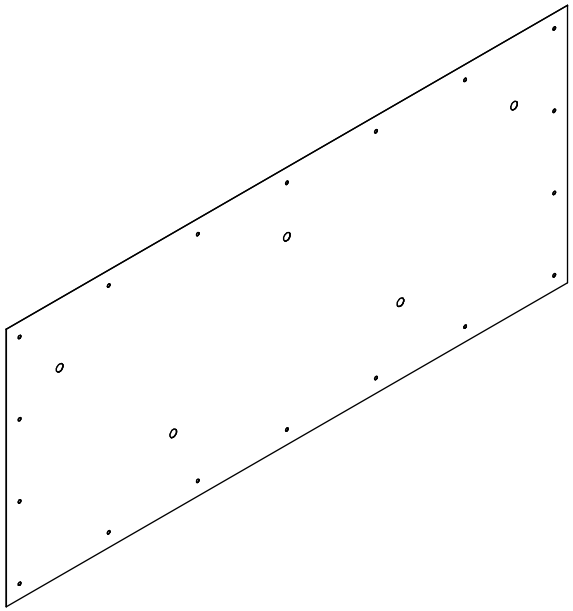

Note: All units in mm.

PROYECTO	CREADO POR	APROBADO POR	FECHA	VERSIÓN
Comedero de heno para conejos	J. Zeron	A. Morillo	31/07/2021	1.0
NOMBRE DE PIEZA	NOMBRE DE ARCHIVO			CÓDIGO
Lamina de metal	Sheet metal.ipt			2
DESARROLLADO POR	REDISEÑADO POR	TIPO DOC.	MATERIAL	CANTIDAD
Christian Veterinary Mission	OHO e.V.	Part	Acero galvanizado	2
		LICENCIA	ESCALA	HOJA
		CC-BY-SA 4.0	1:2	6 /14

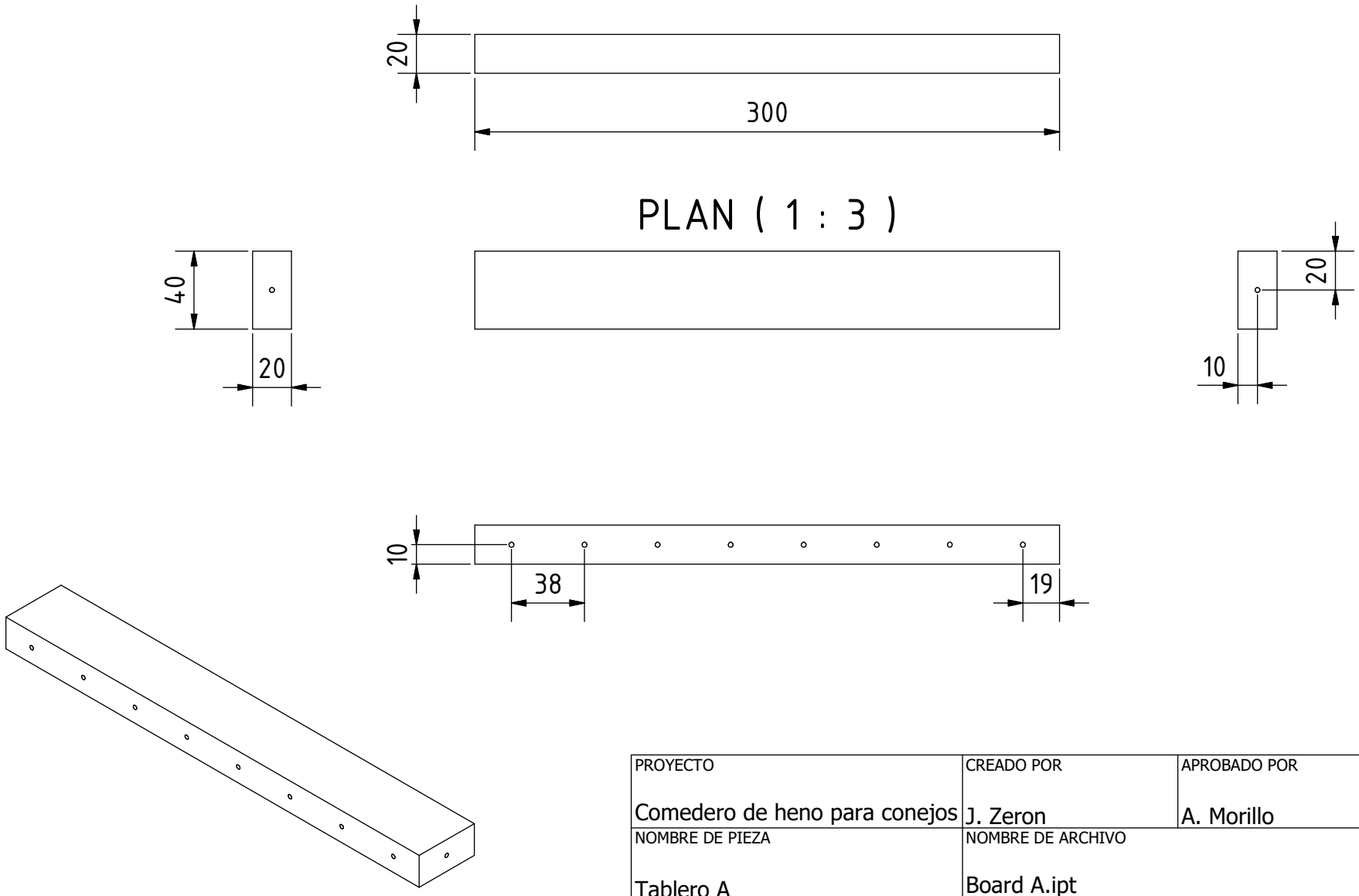

Note: All units in mm.

PROYECTO	CREADO POR	APROBADO POR	FECHA	VERSIÓN
Comedero de heno para conejos	J. Zeron	A. Morillo	31/07/2021	1.0
NOMBRE DE PIEZA	NOMBRE DE ARCHIVO			CÓDIGO
Tablero A	Board A.ipt			4
DESARROLLADO POR	REDISEÑADO POR	TIPO DOC.	MATERIAL	CANTIDAD
Christian Veterinary Mission	OHO e.V.	Part	Madera secada al horno	2
		LICENCIA	ESCALA	HOJA
		CC-BY-SA 4.0	1:3	7 /14

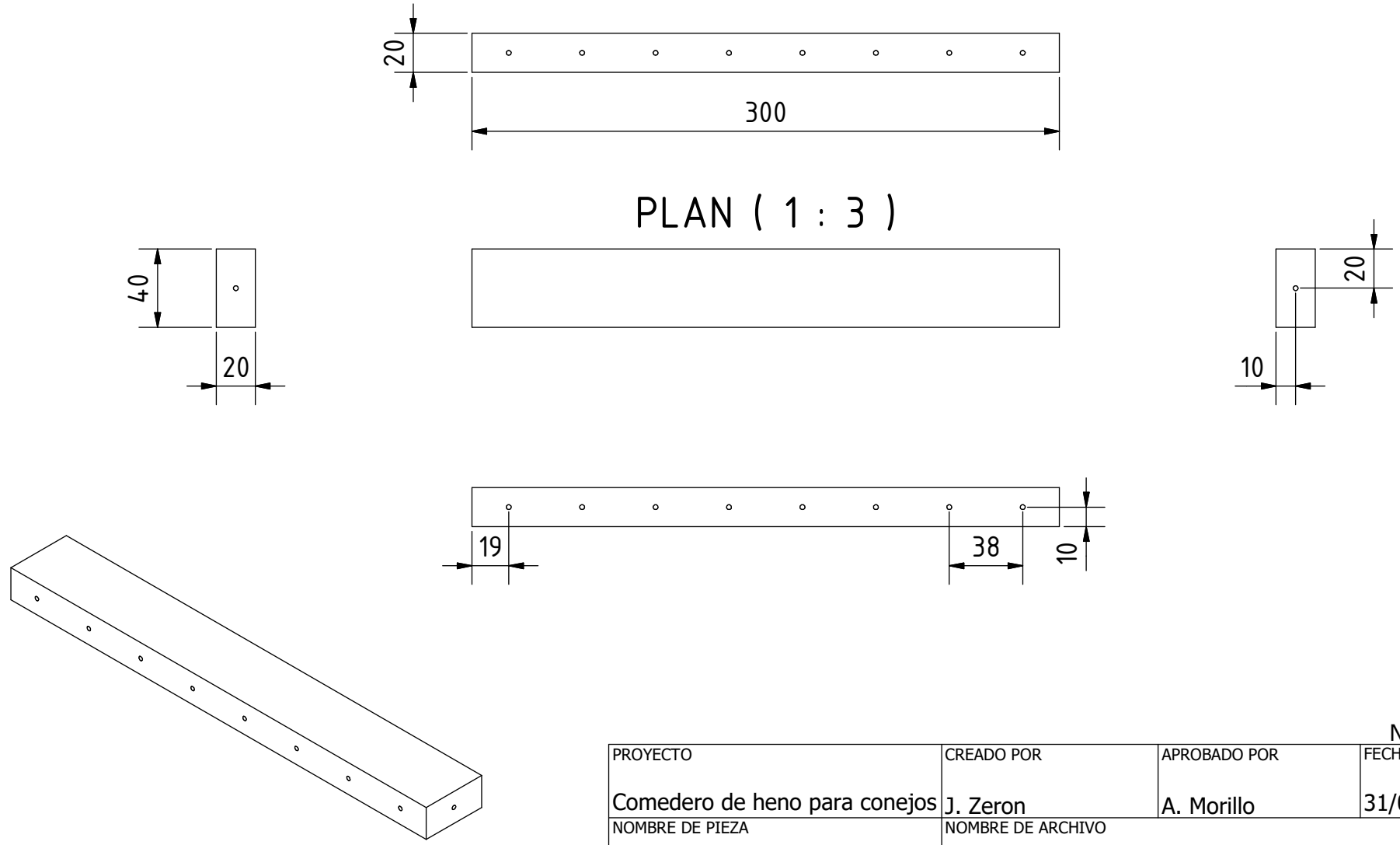

Note: All units in mm.

PROYECTO	CREADO POR	APROBADO POR	FECHA	VERSIÓN
Comedero de heno para conejos	J. Zeron	A. Morillo	31/07/2021	1.0
NOMBRE DE PIEZA	NOMBRE DE ARCHIVO			CÓDIGO
Tablero B	Board B.ipt			5
DESARROLLADO POR	REDISEÑADO POR	TIPO DOC.	MATERIAL	CANTIDAD
Christian Veterinary Mission	OHO e.V.	Part	Madera secada al horno	1
		LICENCIA	ESCALA	HOJA
		CC-BY-SA 4.0	1:3	8 /14

PLAN (1 : 3)

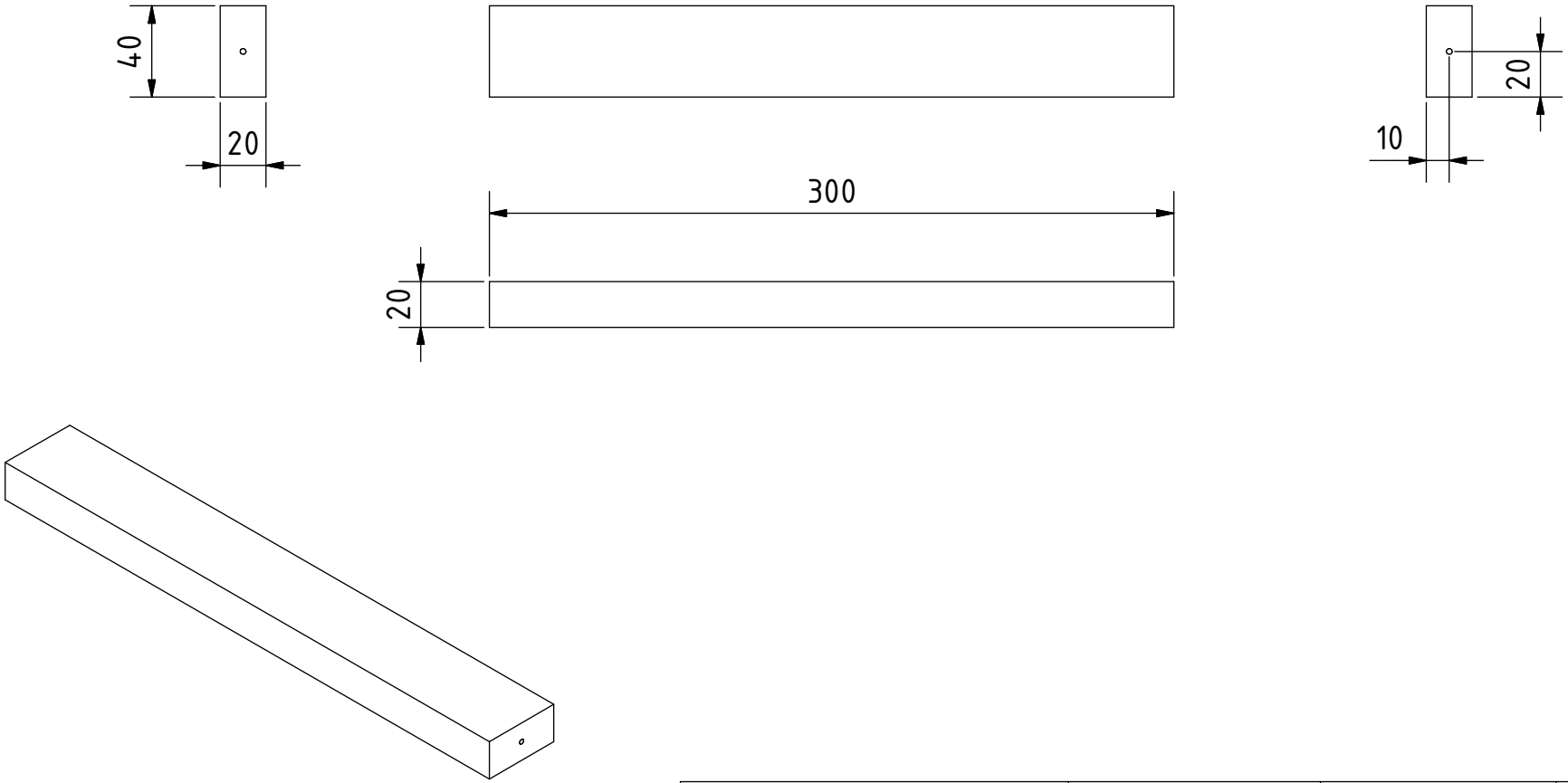

Note: All units in mm.

PROYECTO	CREADO POR	APROBADO POR	FECHA	VERSIÓN
Comedero de heno para conejos	J. Zeron	A. Morillo	31/07/2021	1.0
NOMBRE DE PIEZA	NOMBRE DE ARCHIVO			CÓDIGO
Tablero C	Board C.ipt			6
DESARROLLADO POR	REDISEÑADO POR	TIPO DOC.	MATERIAL	CANTIDAD
Christian Veterinary Mission	OHO e.V.	Part	Madera secada al horno	2
		LICENCIA	ESCALA	HOJA
		CC-BY-SA 4.0	1:3	9 /14

ELEVATION (1 : 1)

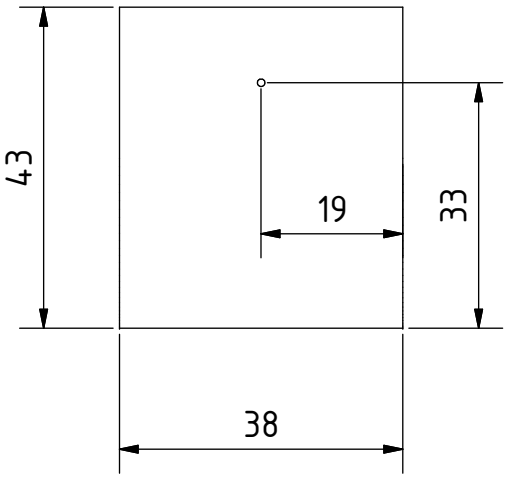

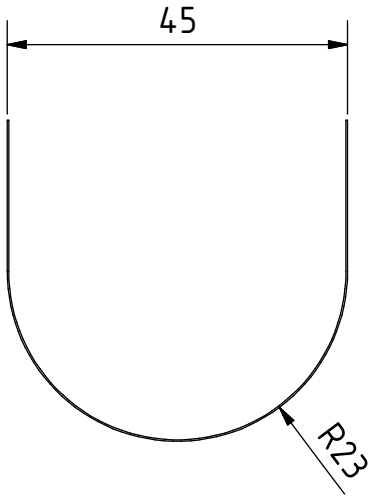

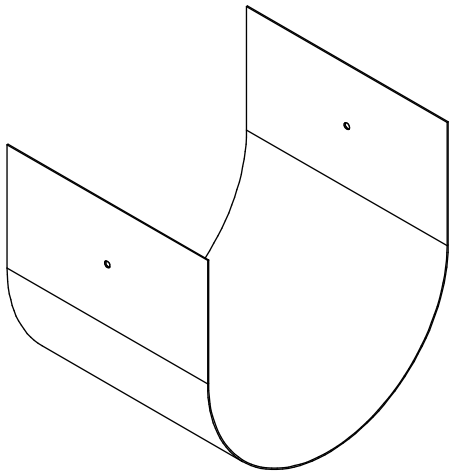

Note: All units in mm.

PROYECTO	CREADO POR	APROBADO POR	FECHA	VERSIÓN
Comedero de heno para conejos	J. Zeron	A. Morillo	31/07/2021	1.0
NOMBRE DE PIEZA	NOMBRE DE ARCHIVO			CÓDIGO
Lamina circular	Circular sheet.ipt			8
DESARROLLADO POR	REDISEÑADO POR	TIPO DOC.	MATERIAL	CANTIDAD
Christian Veterinary Mission	OHO e.V.	Part	Acero galvanizado	16
		LICENCIA	ESCALA	HOJA
		CC-BY-SA 4.0	1:1	10 /14

PLAN (1 : 2)

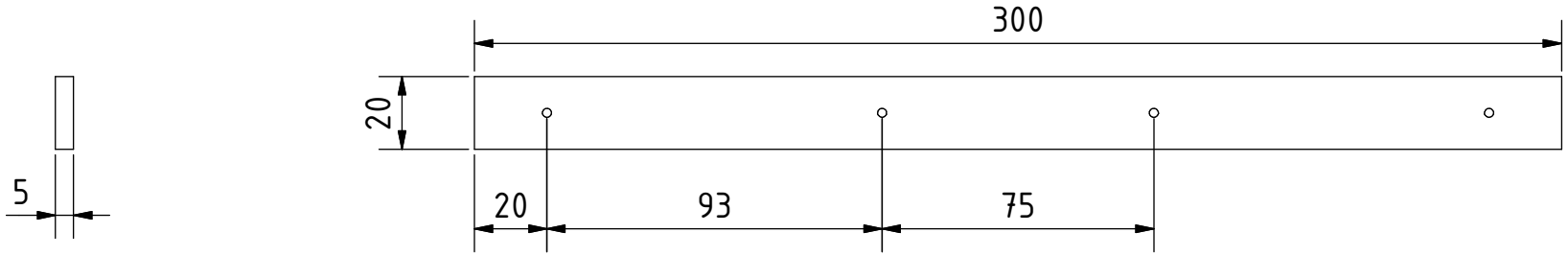

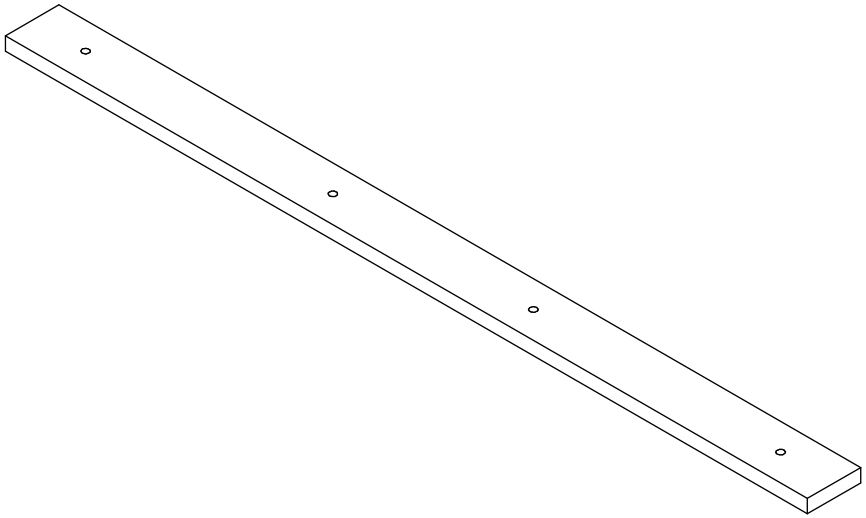

Note: All units in mm.

PROYECTO	CREADO POR	APROBADO POR	FECHA	VERSIÓN
Comedero de heno para conejos	J. Zeron	A. Morillo	31/07/2021	1.0
NOMBRE DE PIEZA	NOMBRE DE ARCHIVO			CÓDIGO
Pletina metalica	Metal bar.ipt			10
DESARROLLADO POR	REDISEÑADO POR	TIPO DOC.	MATERIAL	CANTIDAD
Christian Veterinary Mission	OHO e.V.	Part	Acero A36	1
		LICENCIA	ESCALA	HOJA
		CC-BY-SA 4.0	1:12	11 /14

ELEVATION (1 : 3)

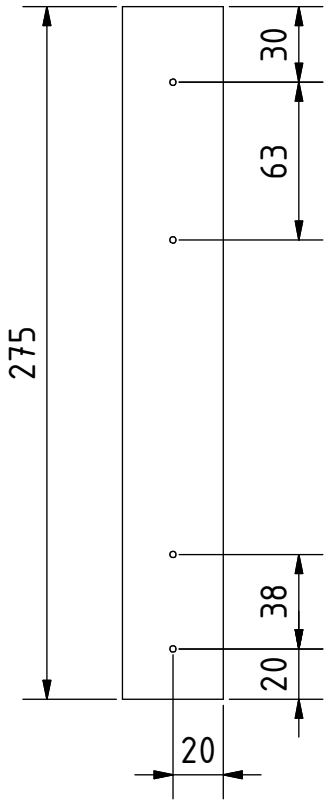

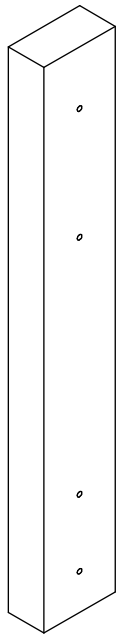

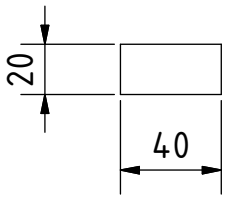

Note: All units in mm.

PROYECTO	CREADO POR	APROBADO POR	FECHA	VERSIÓN
Comedero de heno para conejos	J. Zeron	A. Morillo	31/07/2021	1.0
NOMBRE DE PIEZA	NOMBRE DE ARCHIVO			CÓDIGO
Soporte	Support.ipt			13
DESARROLLADO POR	REDISEÑADO POR	TIPO DOC.	MATERIAL	CANTIDAD
Christian Veterinary Mission	OHO e.V.	Part	Madera secada al horno	4
		LICENCIA	ESCALA	HOJA
		CC-BY-SA 4.0	1:3	12 /14

ELEVATION (1 : 4)

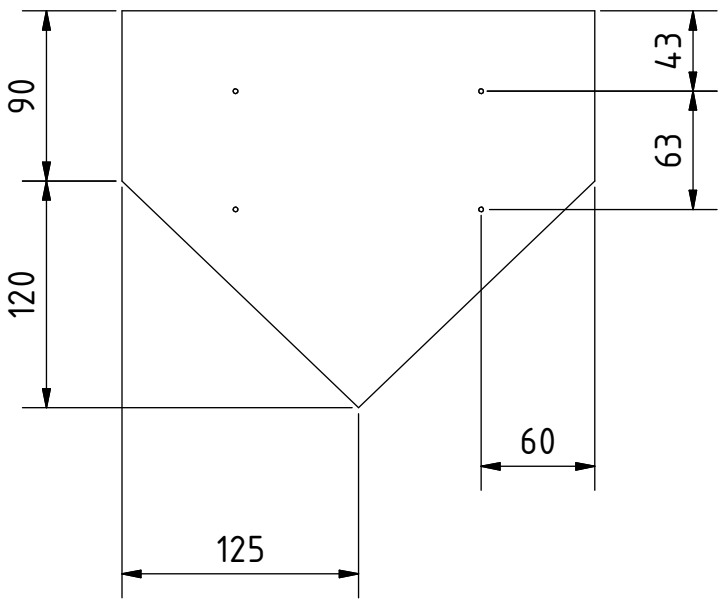

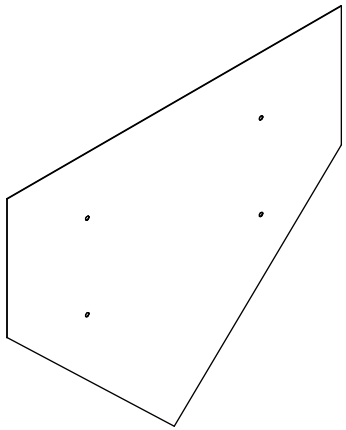

Note: All units in mm.

PROYECTO	CREADO POR	APROBADO POR	FECHA	VERSIÓN
Comedero de heno para conejos	J. Zeron	A. Morillo	31/07/2021	1.0
NOMBRE DE PIEZA	NOMBRE DE ARCHIVO			CÓDIGO
Lamina A	Sheet A.ipt			14
DESARROLLADO POR	REDISEÑADO POR	TIPO DOC.	MATERIAL	CANTIDAD
Christian Veterinary Mission	OHO e.V.	Part	Acero galvanizado	2
		LICENCIA	ESCALA	HOJA
		CC-BY-SA 4.0	1:4	13 /14

ELEVATION (1 : 3)

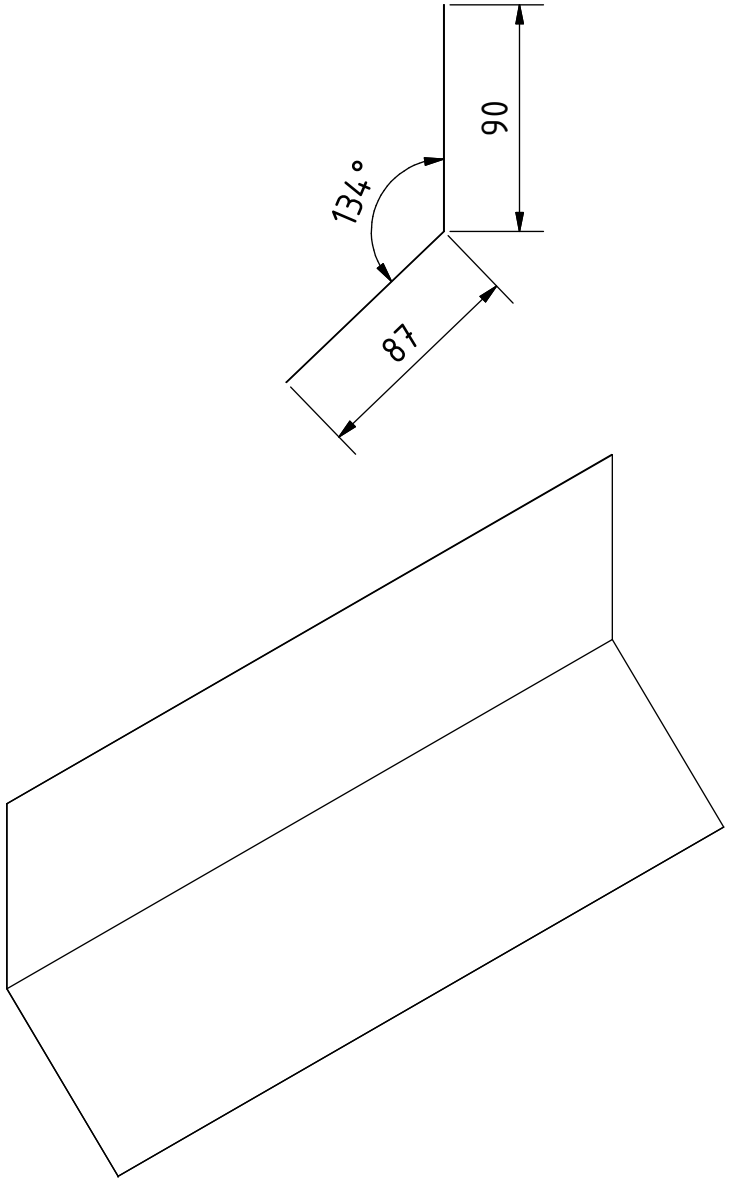

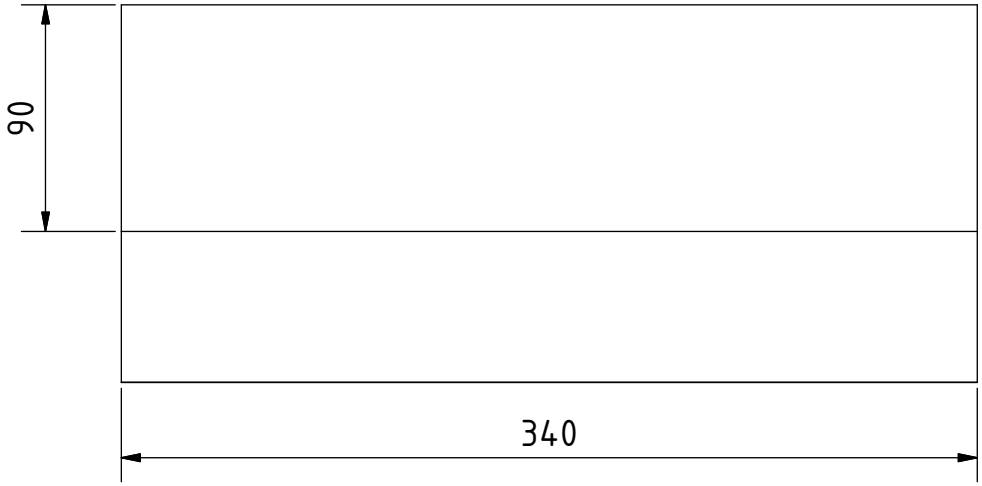

Note: All units in mm.

PROYECTO	CREADO POR	APROBADO POR	FECHA	VERSIÓN
Comedero de heno para conejos	J. Zeron	A. Morillo	31/07/2021	1.0
NOMBRE DE PIEZA	NOMBRE DE ARCHIVO			CÓDIGO
Lamina B	Sheet B.ipt			15

DESARROLLADO POR	REDISEÑADO POR	TIPO DOC.	MATERIAL	CANTIDAD
Christian Veterinary Mission	OHO e.V.	Part	Acero galvanizado	2
		LICENCIA	ESCALA	HOJA
		CC-BY-SA 4.0	1:3	14 /14