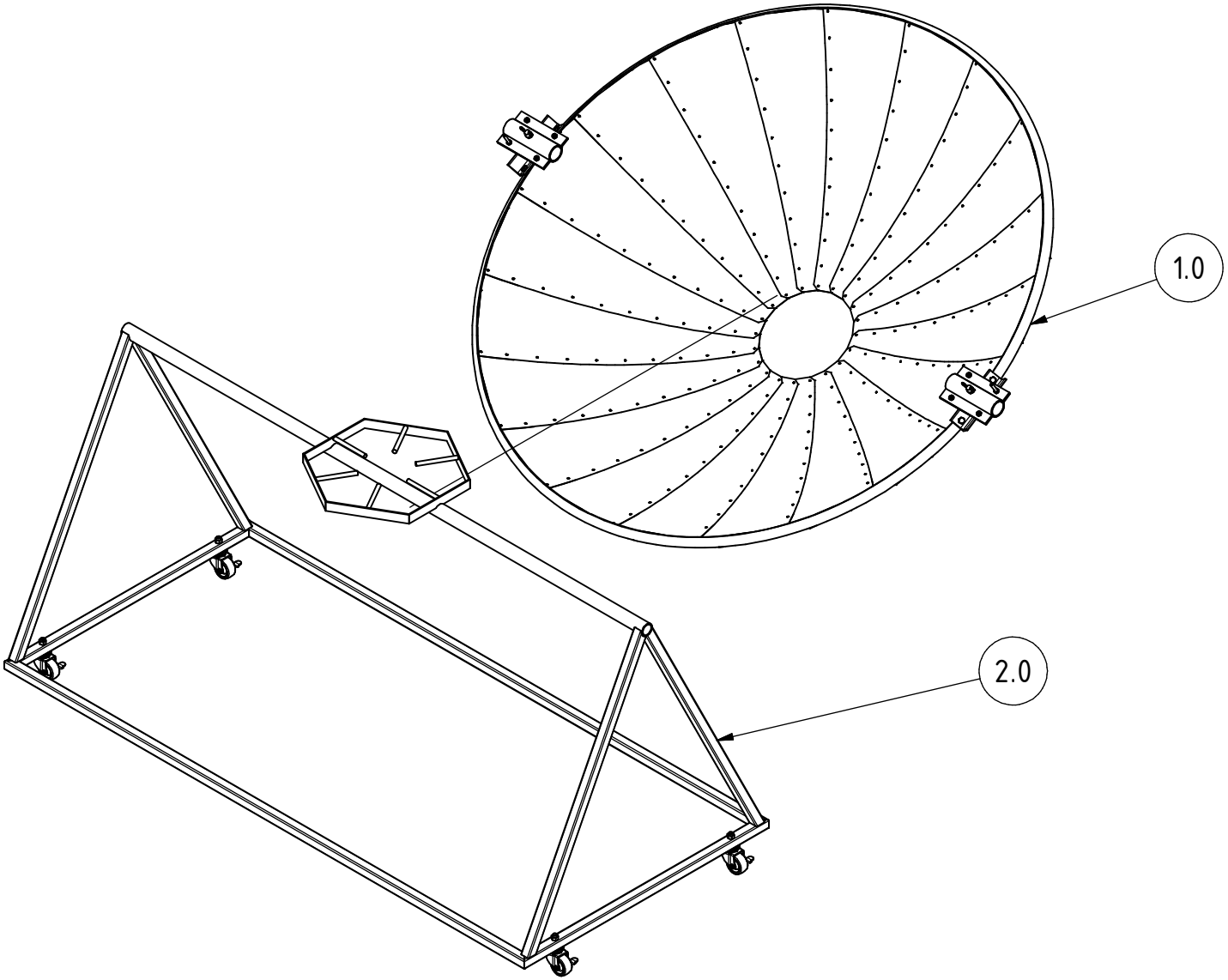

PROYECTO Cocina Solar Parabólica de diámetro 1.4m	CREADO POR A. Morillo	APROBADO POR D. Jaeger	FECHA 11-01-2023	VERSIÓN 0.02
NOMBRE DE PIEZA Vistas de explosión 3D	ESPECIFICACIONES			CÓDIGO A2
DESARROLLADO POR Stephan Zech - Youtube	REDISEÑADO POR	NOMBRE DE ARCHIVO Cocina Solar Parabólica de diámetro 1.4m_2.ipn		CANTIDAD 1
APOYADO POR GLS Treuhand Stiftung Neue Energie	OHO e.V.	LICENCIA CC-BY-SA 4.0	TIPO DOC. Assembly	ESCALA 1 : 15	HOJA 2 /21