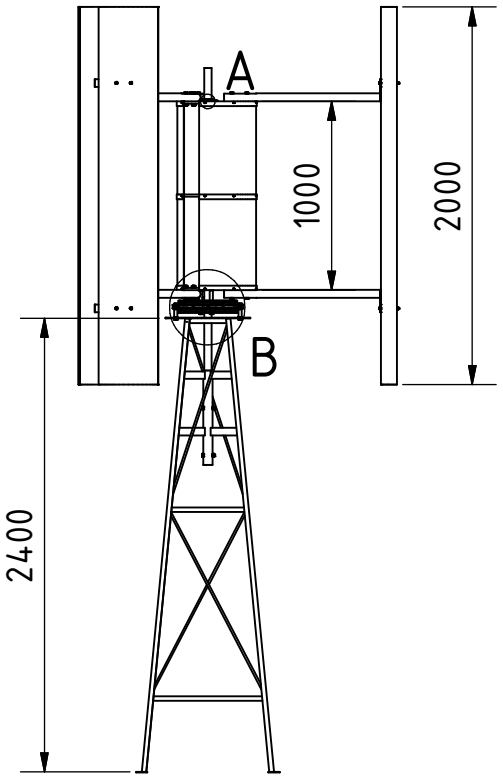


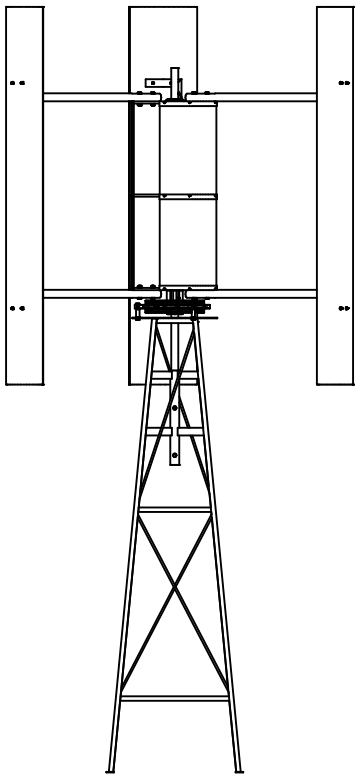

A ( 1 : 2 )

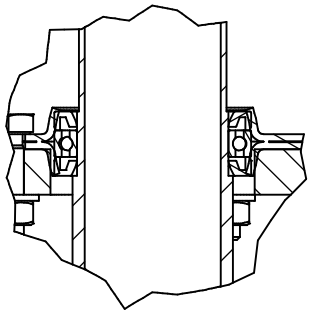

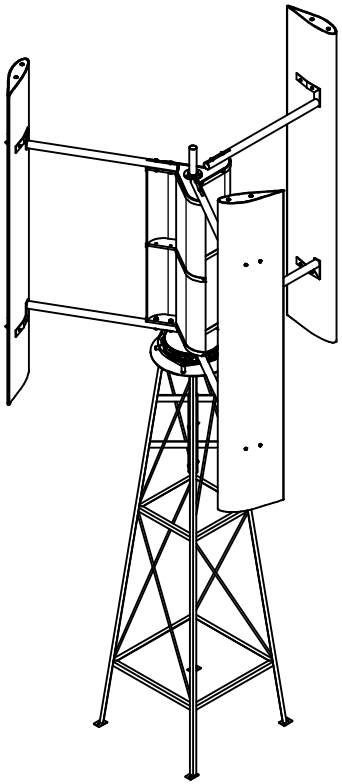

B ( 1 : 5 )

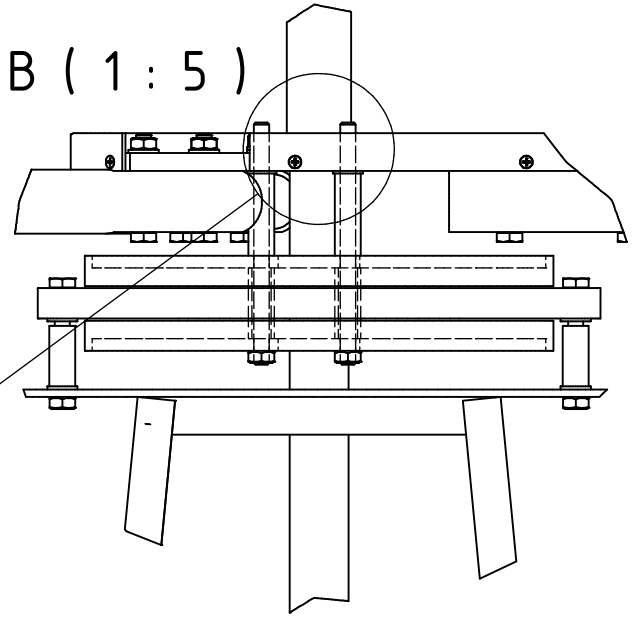

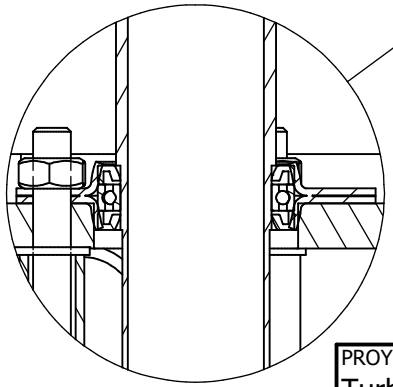

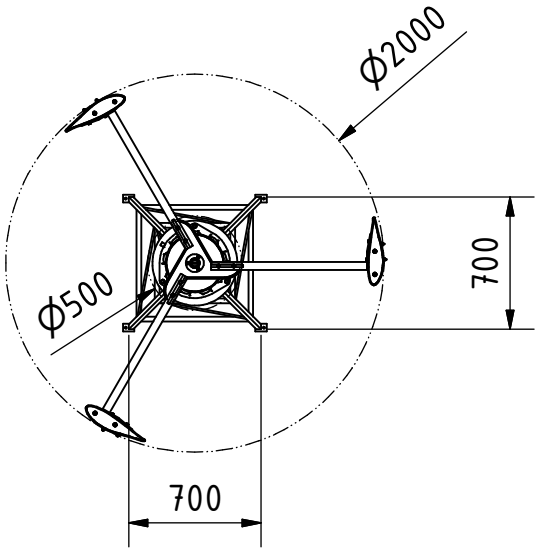


| PROYECTO | CREADO POR | APROBADO POR | FECHA | VERSIÓN |
|---|---|---|---|---|
| Turbina Darrieus combinada de 2m | A. Morillo | D. Jaeger | 20-12-222 | 0.02 |
| NOMBRE DE PIEZA | ESPECIFICACIONES | | | CÓDIGO |
| Vistas 3D | | | | A1 |
| DESARROLLADO POR | REDISEÑADO POR | NOMBRE DE ARCHIVO | | CANTIDAD |
| @timmcgimpsey8185 - Youtube | OHO e.V. | Turbina Darrieus combinada de 2m.iam | | 1 |
| APOYADO POR | | LICENCIA | TIPO DOC. / ESCALA | HOJA |
| GLS Treuhand Stiftung Neue Energie | | CC-BY-SA 4.0 | Assembly / 1 : 40 | 1 /43 |