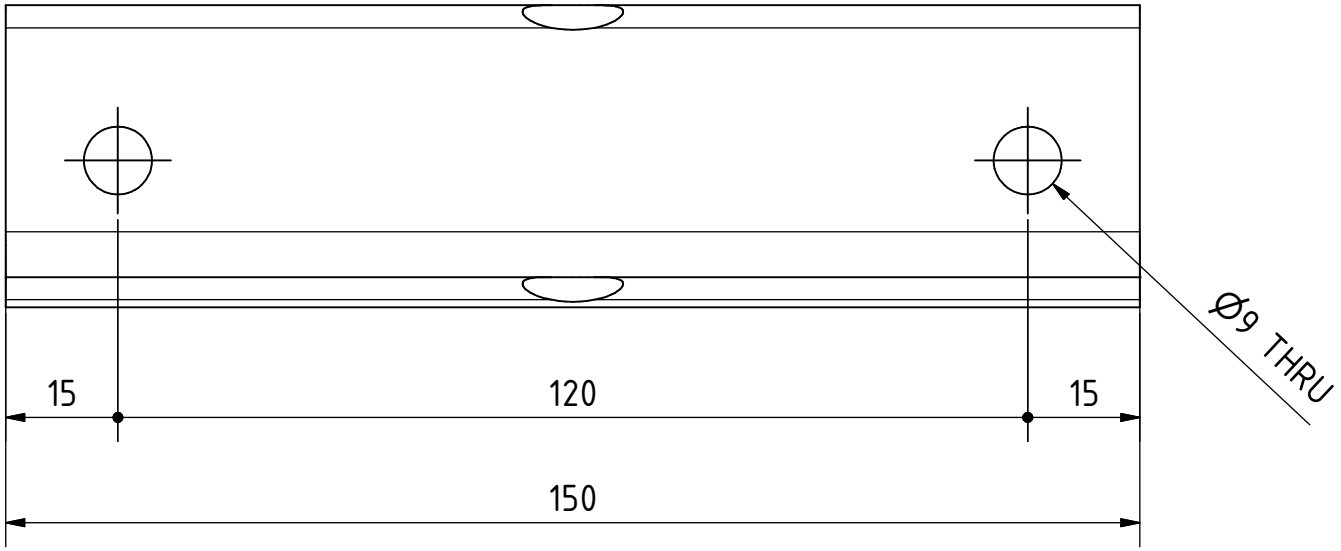

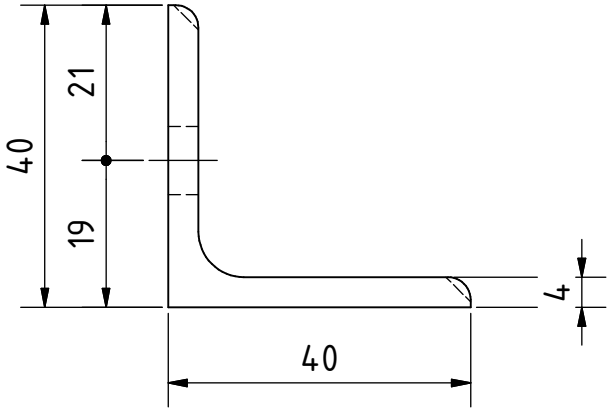

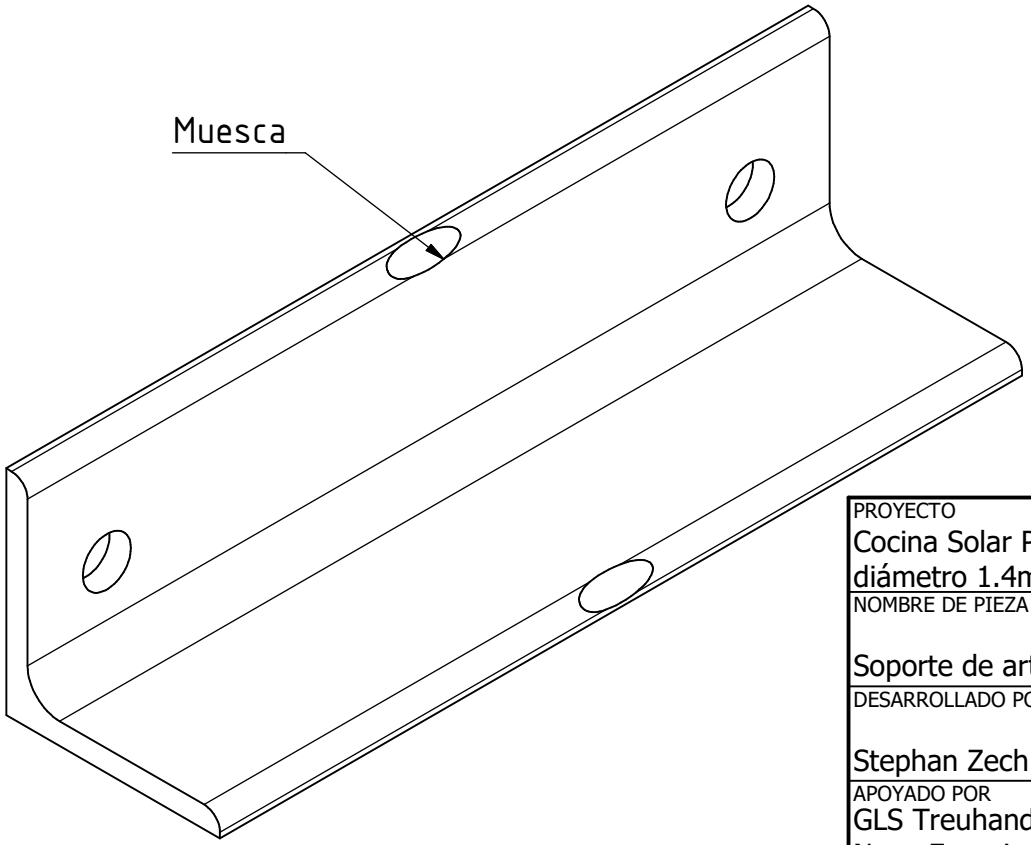

PROYECTO	CREADO POR	APROBADO POR	FECHA	VERSIÓN
Cocina Solar Parabólica de diámetro 1.4m	A. Morillo	D. Jaeger	11-01-2023	0.02
NOMBRE DE PIEZA	ESPECIFICACIONES			CÓDIGO
Soporte de articulación	Ángulo 1 1/2*1 1/2*4mm*150mm			1.02
DESARROLLADO POR	REDISEÑADO POR	NOMBRE DE ARCHIVO		CANTIDAD
Stephan Zech - Youtube	OHO e.V.	DIN EN 10056-1 L40x40x4 - 150.ipt		2
APOYADO POR		LICENCIA	TIPO DOC. / ESCALA	HOJA
GLS Treuhand Stiftung Neue Energie		CC-BY-SA 4.0	Part / 1 : 1	10 /21